SCI-CONF.COM.UA

INNOVATIONS AND PROSPECTS OF WORLD SCIENCE

PROCEEDINGS OF II INTERNATIONAL SCIENTIFIC AND PRACTICAL CONFERENCE

OCTOBER 6-8, 2021

VANCOUVER

2021

INNOVATIONS AND PROSPECTS OF WORLD SCIENCE

Proceedings of II International Scientific and Practical Conference

Vancouver, Canada

6-8 October 2021

Vancouver, Canada

2021

UDC 001.1

The 2nd International scientific and practical conference "Innovations and prospects of world science" (October 6-8, 2021) Perfect Publishing, Vancouver, Canada. 2021. 642 p.

ISBN 978-1-4879-3794-2

The recommended citation for this publication is:
Ivanov I. Analysis of the phaunistic composition of Ukraine // Innovations and prospects of world science. Proceedings of the 2nd International scientific and practical conference. Perfect Publishing. Vancouver, Canada. 2021. Pp. 21-27. URL: https://sci-conf.com.ua/ii-mezhdunarodnaya-nauchno-prakticheskaya-konferentsiya-innovations-and-prospects-of-world-science-6-8-oktyabrya-2021-goda-vankuver-kanada-arhiv/.

Editor
Komarytskyy M.L.
Ph.D. in Economics, Associate Professor

Collection of scientific articles published is the scientific and practical publication, which contains scientific articles of students, graduate students, Candidates and Doctors of Sciences, research workers and practitioners from Europe, Ukraine, Russia and from neighbouring coutries and beyond. The articles contain the study, reflecting the processes and changes in the structure of modern science. The collection of scientific articles is for students, postgraduate students, doctoral candidates, teachers, researchers, practitioners and people interested in the trends of modern science development.

e-mail: vancouver@sci-conf.com.ua

homepage: ***https://sci-conf.com.ua/***

©2021 Scientific Publishing Center "Sci-conf.com.ua" ®
©2021 Perfect Publishing ®
©2021 Authors of the articles

TABLE OF CONTENTS

AGRICULTURAL SCIENCES

1. ***Дудченко В. В., Марковська О. Є., Балишева Д. І.*** 13
ЗАСТОСУВАННЯ БІОДЕСТРУКТОРУ В РИСОВІЙ СІВОЗМІНІ.
2. ***Кобець О. В., Дерев'янко Н. П.*** 17
ОСОБЛИВОСТІ ОЗЕЛЕНЕННЯ ТА БЛАГОУСТРОЮ КОТЕДЖНИХ САДІВ ПРАВОБЕРЕЖНОЇ ЧАСТИНИ М. ЗАПОРІЖЖЯ.
3. ***Мурач О. М., Оничко В. І., Бердін С. І.*** 23
ІНДИВІДУАЛЬНА ПРОДУКТИВНІСТЬ РОСЛИН СОЇ ЗА ДІЇ МІКРОБНОГО ПРЕПАРАТУ ТА РЕГУЛЯТОРА РОСТУ РОСЛИН.
4. ***Шепетюк Л. В., Шепетюк С. Є.*** 30
ФЕРМЕРСЬКІ ГОСПОДАРСТВА: ПРОБЛЕМИ ТА ПЕРСПЕКТИВИ РОЗВИТКУ В СУЧАСНИХ УМОВАХ.

VETERINARY SCIENCES

5. ***Тресницкая В. А., Енин А. В., Тресницкий А. С.*** 34
ВЛИЯНИЕ БИОЛОГИЧЕСКИ АКТИВНЫХ ВЕЩЕСТВ НА ИЗМЕНЕНИЯ ГОРМОНАЛЬНОГО СТАТУСА У КОРОВ ПРИ РАЗЛИЧНОМ ТЕЧЕНИИ ПОСЛЕРОДОВОГО ПЕРИОДА.

BIOLOGICAL SCIENCES

6. ***Mustafakulov M. A., Ibragimov A. A., Ashurov A. A., Rustamova Sabogul Mamarejab kizi, Kuziyev S. N., Uralov A. I.*** 42
NEW RNA APTAMERS TO PHOTOPROTEIN OBELIN AS A UNIVERSAL PLATFORM FOR CREATION OF APTASENSORS.
7. ***Бабаев Меджнун Шыхбаба оглы, Сардарлы Гасан Мадат оглы, Мирзоева Симара Видади кызы*** 45
ВЛИЯНИЕ АНТИОКСИДАНТА НА ЛАБОРАТОРНУЮ ВСХОЖЕСТЬ СЕМЯН ЛУКА-БАТУНА И НА ЧАСТОТУ АБЕРРАЦИЙ ХРОМОСОМ.
8. ***Мирзобаходурова Ш. Р., Хидиров Х. О.*** 52
РАСПРОСТРАНЕНИЯ НЕКОТОРЫХ ПТИЦ ИЗ ОТРЯДА РЖАНКООБРАЗНЫХ В СОГДИЙСКОЙ ОБЛАСТИ.
9. ***Салюк А. С.*** 60
ОЦІНКА ЕКОЛОГІЧНОГО СТАНУ РІЧКОВИХ ЕКОСИСТЕМ УКРАЇНСЬКОГО ПОЛІССЯ ЗА СТРУКТУРНО-ФУНКЦІОНАЛЬНИМИ ПОКАЗНИКАМИ ФІТОПЛАНКТОНУ.
10. ***Ярема Ю. М., Тюх Ю. Ю., Нанинець М. В., Ярема Т. Ф., Субота Г. М.*** 67
ЛІСОВІ ЕКОСИСТЕМИ НАЦІОНАЛЬНОГО ПРИРОДНОГО ПАРКУ «СИНЕВИР» ЇХ ЕКОЛОГІЧНЕ, ПРИРОДООХОРОННЕ ТА НАУКОВЕ ЗНАЧЕННЯ.

MEDICAL SCIENCES

11. ***Bekenov N., Datkayeva G., Kulbayeba L., Berdikulova K.*** 77
DIAGNOSTICS OF LAGGING IN THE PHYSICAL DEVELOPMENT OF CHILDREN AND ADOLESCENTS.

12. ***Смолен Ю. О., Стахова В. В., Ляшук Р. П.*** 84
ФУНКЦІОНАЛЬНИЙ СТАН ВЕГЕТАТИВНОЇ НЕРВОВОЇ СИСТЕМИ У ХВОРИХ НА ЦУКРОВИЙ ДІАБЕТ 1 ТИПУ.

13. ***Бондарь О. О.*** 91
МАТРИКСНІ МЕТАЛОПРОТЕЇНАЗИ І ЇХ ТКАНИННІ ІНГІБІТОРИ ПРИ ХРОНІЧНОМУ ГРАНУЛЮЮЧОМУ ПЕРІОДОНТИТІ У ДОРОСЛИХ.

14. ***Булавенко О. В., Гайструк Н. А., Гайченя І. О., Павлікевич А. В., Гайструк А. В.*** 94
СУЧАСНИЙ ПІДХІД ДО КОМПЛЕКСНОЇ ДІАГНОСТИКИ ТРИВОЖНО – ДЕПРЕСИВНИХ СТАНІВ У ВАГІТНИХ В ПЕРІОД СВІТОВОЇ ПАНДЕМІЇ.

15. ***Водоп'янов В. А., Кривонос М. Ю., Демиденко Д. П., Коссе М. Ю., Шувалова В. М., Шестаков В. І.*** 103
ПАНІЧНА АТАКА.

16. ***Жорняк О. І., Жорняк П. В.*** 111
ХАРАКТЕРИСТИКА ФОРМУВАННЯ РЕЗИСТЕНТНОСТІ ДО АНТИСЕПТИЧНИХ ПРЕПАРАТІВ У C. ALBICANS.

17. ***Твердохліб Н. Г., Деркач М. І.*** 117
ОСОБЛИВОСТІ РОЗВИТКУ ВНУТРІШНІХ ЖІНОЧИХ СТАТЕВИХ ОРГАНІВ У ДИТЯЧОМУ ВІЦІ.

18. ***Ткаченко І. М., Нідзельський М. Я., Писаренко О. А., Цветкова Н. В., Давиденко В. Ю.*** 123
ДОСЛІДЖЕННЯ ЩІЛЬНОСТІ ЕМАЛІ ЗУБІВ ПРИ ФІЗІОЛОГІЧНІЙ ТА ПІДВИЩЕНІЙ СТЕРТОСТІ ЗУБІВ.

19. ***Цодікова О. А., Думіндяк І. Б., Кушнарьова А. С.*** 130
ФУНКЦІОНАЛЬНО-РЕЗЕРВНІ ХАРАКТЕРИСТИКИ ДІВЧАТОК ПІДЛІТКОВОГО ВІКУ З УРАХУВАННЯМ СТАДІЇ СТАТЕВОГО РОЗВИТКУ ТА ІНДЕКСУ МАСИ ТІЛА.

PHARMACEUTICAL SCIENCES

20. ***Суховий Г. П., Яковлева О. С.*** 137
ШЛЯХИ ОПТИМІЗАЦІЇ ВИТРАТ НА ЗАКУПІВЛЮ ЛІКАРСЬКИХ ЗАСОБІВ.

TECHNICAL SCIENCES

21. ***Shesterenko V.*** 146
ПЕРСПЕКТИВИ ВИКОРИСТАННЯ СПЛАВІВ З ЕФЕКТОМ ПАМ’ЯТІ ФОРМИ.

22. ***Zgurovets O. V.*** 155
THE USE OF ENERGY STORAGE SYSTEMS TO STABILIZE RENEWABLE ENERGY.
23. ***Берестенко В. В., Онищенко С. П.*** 158
ХАРАКТЕРИСТИКИ МУЛЬТИМОДАЛЬНОЙ ДОСТАВКИ НА БАЗІ СІТКОВОЇ МОДЕЛІ ТРАНСПОРТНИХ ОСНОВНИХ І ДОДАТКОВИХ ОПЕРАЦІЙ.
24. ***Гімпель Р. М., Колесник В. В., Бабере О. С., Ліганенко В. В.*** 163
ВОДООБРОБКА ДЛЯ ОХОЛОДЖЕННЯ ДВИГУНІВ СУДЕН.
25. ***Иванов Е. М., Алефиров О. С., Кулиш М. В.*** 167
ТЕОРИЯ КРУГОВИНТОВЫХ ПОВЕРХНОСТЕЙ В МОДЕЛИРОВАНИИ ПРУЖИН РАСТЯЖЕНИЯ САПР.
26. ***Кітура В. Р., Андрейчук В. Р.*** 174
РОЗРОБКА WEB-РЕСУРСУ ДЛЯ ПОШУКУ РОБОТИ.
27. ***Лисак С. І., Федоров В. С.*** 181
ОБГРУНТУВАННЯ ЗАСТОСУВАННЯ ОБМЕЖУВАЧА ВАНТАЖОПІДЙОМНОСТІ ОДНОКІВШЕВОГО ФРОНТАЛЬНОГО НАВАНТАЖУВАЧА.
28. ***Роик Т. А., Вицюк Ю. Ю.*** 187
ВЛИЯНИЕ ТЕХНОЛОГИЧЕСКИХ ПАРАМЕТРОВ ИЗГОТОВЛЕНИЯ НА ИЗНОСОСТОЙКОСТЬ ДЕТАЛЕЙ ИЗ ОТХОДОВ АЛЮМИНИЕВЫХ СПЛАВОВ.
29. ***Сорокун С. В., Коваленко Т. В.*** 191
ОСОБЛИВОСТІ ПРОЦЕСУ ТЕСТУВАННЯ ВЕБ-САЙТУ.
30. ***Тюрікова І. С., Чоні І. В.*** 198
УДОСКОНАЛЕННЯ ТЕХНОЛОГІЇ ПЮРЕПОДІБНИХ СТРАВ.
31. ***Федоров В. В., Філіпова Г. А., Яновський В. В.*** 202
ГЛУШНИК ШУМУ «ПОРШНЕВИЙ - ПЛЮС» З КОМПЕНСАТОРОМ ЯК ЗАСІБ ПІДВИЩЕННЯ ПАЛИВНОЇ ЕКОНОМІЧНОСТІ АВТОМОБІЛІВ.

GEOGRAPHICAL SCIENCES

32. ***Манько А. М., Самусь Д. О.*** 210
СТРУКТУРА АНІМАЦІЙНИХ СЛУЖБ ТУРИСТИЧНИХ КОМПЛЕКСІВ ЛЬВІВЩИНИ.

PEDAGOGICAL SCIENCES

33. ***Gibalova N.*** 223
PREPARATION OF CHILDREN WITH PROBLEMS OF INTELLECTUAL DEVELOPMENT FOR TEACHING MATHEMATICS.
34. ***Kopjasarova U. I., Imanova A. K.*** 227
PECULIARITIES OF TEACHING YOUNG LEARNERS FOREIGN LANGUAGE ORAL SPEECH.

35. ***Svyrydova T.*** 237
MULTI-LEVEL SYSTEM OF HOMESCHOOLING SPECIALISTS EDUCATION IN CANADA.
36. ***Авраменко У. В., Мацкевіч Ю. Р.*** 240
КВЕСТИ-ДЕТЕКТИВИ ЯК ІГРОВА ТЕХНОЛОГІЯ РОЗВИТКУ ЗВ'ЯЗНОГО МОВЛЕННЯ ТА КОРЕКЦІЇ ЗВУКОВИМОВИ.
37. ***Бєдакова С. В.*** 244
ПРОБЛЕМИ РОЗВИТКУ ВОКАЛЬНОЇ МАЙСТЕРНОСТІ МАЙБУТНЬОГО ВЧИТЕЛЯ МУЗИЧНОГО МИСТЕЦТВА В УМОВАХ ДИСТАНЦІЙНОГО НАВЧАННЯ.
38. ***Бойван О. С., Ціотковська Н. О.*** 254
ІГРОВА ДІЯЛЬНІСТЬ ЯК НЕОБХІДНИЙ ДОПОМІЖНИЙ ЕЛЕМЕНТ РЕАЛІЗАЦІЇ "WARM-UP ACTIVITIES" У СТУДЕНТІВ НА ЗАНЯТТЯХ ІЗ АНГЛІЙСЬКОЇ МОВИ.
39. ***Віцько С. М., Щелкунов А. О., Михнюк Д. А.*** 260
ПЕДАГОГІЧНА ТЕХНОЛОГІЯ ОРГАНІЗАЦІЇ НАВЧАЛЬНО-ІГРОВОГО СЕРЕДОВИЩА НА УРОКАХ ФІЗИЧНОЇ КУЛЬТУРИ.
40. ***Власенко Е. А., Федоров І. М.*** 268
ФОРМУВАННЯ У МАЙБУТНІХ ПЕДАГОГІВ-МУЗИКАНТІВ ПОЗИТИВНОЇ МОТИВАЦІЇ ВДОСКОНАЛЕННЯ МУЗИЧНО-ВИКОНАВСЬКОЇ МАЙСТЕРНОСТІ.
41. ***Гриднева Е. Е., Калиакпарова Г. Ш., Касымова А. А.*** 274
СОВРЕМЕННЫЕ ПРОБЛЕМЫ УПРАВЛЕНИЯ КАЧЕСТВОМ ЗНАНИЙ.
42. ***Гончарова І. С.*** 280
ОСОБЛИВОСТІ ФОРМУВАННЯ МІЖКУЛЬТУРНОЇ ТОЛЕРАНТНОСТІ МАЙБУТНІХ ФАХІВЦІВ У ПРОЦЕСІ ІНШОМОВНОЇ ПІДГОТОВКИ.
43. ***Головко А. М., Бірюков О. А., Головко В. М.*** 285
ВИКОРИСТАННЯ СПОРТИВНИХ ІГОР ДЛЯ ВДОСКОНАЛЕННЯ КООРДИНАЦІЙНИХ ЗДІБНОСТЕЙ СТУДЕНТІВ-КУРСАНТІВ СИСТЕМИ ВНЗ МВС УКРАЇНИ.
44. ***Журавська Н. С., Ящук С. П., Сохієва А. М.*** 291
УПРАВЛІННЯ КОНФЛІКТАМИ: МЕТОДОЛОГІЧНІ ПІДХОДИ.
45. ***Залізняк А. М.*** 295
ПЕДАГОГІЧНЕ СПІЛКУВАННЯ В РАМКАХ ПЕДАГОГІЧНОГО ПАРТНЕРСТВА.
46. ***Залізняк А. М.*** 298
ФОРМУВАННЯ ЗВУКОВИМОВИ У ДОШКІЛЬНИКІВ.
47. ***Коваленко О. М.*** 301
РОЗВИТОК ЦИФРОВОЇ КОМПЕТЕНТНОСТІ УКРАЇНСЬКИХ ВЧИТЕЛІВ ВІДПОВІДНО ДО КРИТЕРІЇВ ЮНЕСКО.
48. ***Коломоєць Т. Г.*** 305
КОРЕКЦІЯ ПОРУШЕНЬ МОВЛЕННЯ У ДІТЕЙ З ДИЗАРТРІЄЮ.

49. ***Комишан Ю. В.*** 309
ФОРМУВАННЯ ПРОФЕСІЙНИХ КОМПЕТЕНТНОСТЕЙ МАЙБУТНЬОГО ВЧИТЕЛЯ МУЗИЧНОГО МИСТЕЦТВА В ПРОЦЕСІ ВИВЧЕННЯ КУРСУ «ІСТОРІЯ МУЗИКИ».
50. ***Мироненко О. В., Рибка Т. О.*** 314
МЕТОДИКА РОБОТИ З ТЕКСТАМИ РІЗНИХ СТИЛІВ У ПРОЦЕСІ ВИВЧЕННЯ КУРСУ «УКРАЇНСЬКА МОВА ЗА ПРОФЕСІЙНИМ СПРЯМУВАННЯМ».
51. ***Начинова О. В., Мацак К. В.*** 319
КОРЕКЦІЙНО- ПЕДАГОГІЧНИЙ СУПРОВІД: ІСТОРИЧНИЙ ОГЛЯД СТАНОВЛЕННЯ ТА ПИТАННЯ СУЧАСНОГО ВПРОВАДЖЕННЯ.
52. ***Полєвікова О. Б., Куценко П. М.*** 325
ЯПОНСЬКІ КОМІКСИ МАНҐА ЯК ЗАСІБ ОБРАЗОТВОРЧО-МОВЛЕННЄВОЇ ДІЯЛЬНОСТІ ДОШКІЛЬНИКІВ.
53. ***Рябокінь С. С.*** 329
РОЛЬ SOFT SKILLS ДЛЯ УСПІШНОГО ПРОФЕСІЙНОГО СТАНОВЛЕННЯ МАЙБУТНІХ ФАХІВЦІВ.
54. ***Силадій І. М., Скибун Н. Д.*** 333
ПЕРСПЕКТИВИ ІНТЕГРАЦІЇ ВИЩОЇ ОСВІТИ УКРАЇНИ ДО МІЖНАРОДНОГО РИНКУ ОСВІТНІХ ПОСЛУГ.
55. ***Слушний О. М.*** 338
ФОРМУВАННЯ ГОТОВНОСТІ ВИКЛАДАЧА ВИЩОЇ ШКОЛИ ДО ІННОВАЦІЙНОЇ ПЕДАГОГІЧНОЇ ДІЯЛЬНОСТІ.
56. ***Столярова І. С.*** 344
ДОЦІЛЬНІСТЬ ВИВЧЕННЯ ПОНЯТТЯ «ФОРМА», ЯК ЕЛЕМЕНТУ В ОБРАЗОТВОРЧОМУ МИСТЕЦТВІ ЧЕРЕЗ ПРИЗМУ ПІЗНАННЯ ВИТИНАНКАРСТВА.
57. ***Чабан О. В., Федоряка Є. В.*** 348
ФОРМУВАННЯ МЕТОДИЧНОЇ КОМПЕТЕНТНОСТІ ВЧИТЕЛЯ ПОЧАТКОВОЇ ШКОЛИ.
58. ***Шаран О. В., Кулацька Г.*** 354
ОСОБЛИВОСТІ ФОРМУВАННЯ УЯВЛЕНЬ ПРО ГЕОМЕТРИЧНІ ФІГУРИ У ДОШКІЛЬНИКІВ.
59. ***Юркова Т. Ф., Михейченков М. М.*** 359
МІСЦЕ КОНЦЕПЦІЇ НАЦІОНАЛЬНОЇ ШКОЛИ В ПЕДАГОГІЧНОМУ ДОРОБКУ СОФІЇ РУСОВОЇ.

PSYCHOLOGICAL SCIENCES

60. ***Бондаренко В. О.*** 363
КУЛЬТУРНО-ІСТОРИЧНІ ВИТОКИ НАУКОВОГО ДОСЛІДЖЕННЯ ПРОБЛЕМИ ОСОБИСТІСНОЇ ВІДПОВІДАЛЬНОСТІ.
61. ***Макаренко Н. М.*** 370
КРИТИЧНЕ МИСЛЕННЯ ЯК ЗАСІБ ПРОТИДІЇ МАНІПУЛЯЦІЯМ.

62. ***Прісняковa Л. М., Рачкован О.*** 379
ОСОБЛИВОСТІ РОЗВИТКУ ОСОБИСТОСТІ У ПІДЛІТКОВОМУ ТА ЮНАЦЬКОМУ ВІЦІ.
63. ***Шиделко А. В., Шимко Л. В.*** 386
СУТНІСТЬ ПОНЯТТЯ ТА ВИДИ ДОМАШНЬОГО НАСИЛЬСТВА НАД ЖІНКАМИ.

ART

64. ***Звенігородський Л. А.*** 395
ГЕНЕЗИС ГРАФІЧНОГО ДИЗАЙНУ ЕТИКЕТКИ ЯК ЕЛЕМЕНТА ПРОЕКТНО-ГРАФІЧНОЇ КУЛЬТУРИ В КІНЦІ XIX - ПОЧАТКУ XX СТОЛІТТЯ.
65. ***Зимогляд Н. Ю.*** 401
ДЕЯКІ ОСОБЛИВОСТІ РОЗВИТКУ ЖАНРУ ЦИКЛУ ФОРТЕПІАННИХ МІНІАТЮР УКРАЇНСЬКИХ КОМПОЗИТОРІВ ДРУГОЇ ПОЛОВИНИ XX СТ.
66. ***Кардашов В. М., Литкіна Д. Г.*** 410
ІСТОРИЧНІ ПЕРЕДУМОВИ ТА АКТУАЛЬНІСТЬ ЕЛЕКТРОННИХ ПЕРІОДИЧНИХ ВИДАНЬ КУЛЬТУРНО-МИСТЕЦЬКОГО СПРЯМУВАННЯ.
67. ***Манохін В. П.*** 420
ГАРМОНІЗУЮЧІ ЗАСОБИ АРХІТЕКТУРНОГО МОДЕРНУ.
68. ***Мкртичян Л. А.*** 422
ХУДОЖНЯ ОБРАЗНІСТЬ І ВІДМІННОСТІ ВИКОНАВСЬКИХ ІНТЕРПРЕТАЦІЙ «ГЕРОЇЧНОЇ БАЛАДИ» А. БАБАДЖАНЯНА.

HISTORICAL SCIENCES

69. ***Mikheiev A. V.*** 425
BRITISH PERCEPTION OF UKRAINE IN THE CENTRAL-EASTERN EUROPE ARRANGEMENT PROJECTS DURING 1919.

CULTUROLOGY

70. ***Gosteva O. V.*** 430
ON THE POSITION OF BUSINESS COMMUNICATION AMONG ARTS AND CULTURE.

LITERATURE

71. ***Півульська Н. М.*** 440
ЖАНРОВІ РІЗНОВИДИ РОМАНУ У ТВОРЧОМУ ДОРОБКУ ВАЛЕРІЯ ШЕВЧУКА.

POLITICAL SCIENCES

72. ***Веремчук О. О.*** 445
ВИБОРЧІ ТА МЕДІА-ТЕХНОЛОГІЇ ЯК ПРЕДМЕТ НАУКОВОГО АНАЛІЗУ.

PHILOLOGICAL SCIENCES

73. ***Syrko I.*** 449
WOMEN'S RESPONSE TO SOCIAL NORMS CONCERNING THEIR LIVES (BASED ON THE ANALYSIS OF FEMALE CHARACTERS IN JANE AUSTEN'S PERSUASION).

74. ***Демьянюк А. А., Исаев Хуршуд Байрам оглу*** 456
ИЗУЧЕНИЕ ТЮРКИЗМОВ РУССКОГО ЯЗЫКА.

75. ***Кулумбегова Л. В.*** 461
КОМПЛЕКСНЫЙ АНАЛИЗ ТЕКСТА КАК СРЕДСТВО ФОРМИРОВАНИЯ КОММУНИКАТИВНОЙ КОМПЕТЕНЦИИ СТУДЕНТОВ В ПРОЦЕССЕ ИЗУЧЕНИЯ ДИСЦИПЛИНЫ «РУССКИЙ ЯЗЫК И КУЛЬТУРА РЕЧИ».

76. ***Луценко Л. О., Дяченко В. В.*** 471
СТРАТЕГІЯ ПОШУКУ ЗГОДИ У ПОЛІТИЧНОМУ ДИСКУРСІ ДЖО БАЙДЕНА.

77. ***Никифорук Т. М.*** 474
ВЕРСИФІКАЦІЯ ПОЕТИЧНИХ ТВОРІВ СИДОРА ВОРОБКЕВИЧА.

78. ***Черненко О. В.*** 476
НЕВЕРБАЛЬНИЙ ЗНАК У КОНФЛІКТНІЙ КОМУНІКАЦІЇ: ДО ПРОБЛЕМИ СТАТУСУ.

PHILOSOPHICAL SCIENCES

79. ***Hura Ya. F.*** 479
HEIDEGGER'S PHILOSOPHY FROM EASTERN PHILOSOPHY TO GERMAN HERMENEUTICS.

ECONOMIC SCIENCES

80. ***Andriushchenko Ia., Velychko O.*** 484
THE USE OF THE LATEST TEACHING METHODS IN THE TRAINING OF FUTURE SPECIALISTS IN MANAGEMENT AND ADMINISTRATION.

81. ***Bizonych D. V.*** 490
THE CITY AS AN OBJECT OF SPACE OF HOUSING AND COMMUNAL SERVICES.

82. ***Vitrenko O.*** 495
MODERN APPROACHES TO THE EVALUATION OF RESTAURANTS BY CATEGORY.

83. ***Malyuga L. N.*** 499
STANDARDIZATION OF THE ACCOUNTING SYSTEM OF ENTERPRISES OF HOTEL AND RESTAURANT BUSINESS.

84. ***Бурик З. М.*** 504
ЕЛЕКТРОННА ДЕМОКРАТІЯ, ЕЛЕКТРОННИЙ ПАРЛАМЕНТ В СУЧАСНИХ УМОВАХ.

85. ***Графська О. І., Євдощенко О. В.*** 507
ФІНАНСОВИЙ СТАН ПІДПРИЄМСТВ ТА КОНЦЕПЦІЯ ВИЗНАЧЕННЯ НАСТАННЯ ФІНАНСОВОЇ КРИЗИ НА ПІДПРИЄМСТВІ.
86. ***Демченко Т. А., Арепьева Е. В.*** 512
ОСОБЕННОСТИ УЧЕТА ЛОГИСТИЧЕСКИХ ЗАТРАТ ПРОИЗВОДСТВЕННОГО ПРЕДПРИЯТИЯ.
87. ***Демченко К. О.*** 516
СОЦІАЛЬНА ЗГУРТОВАНІСТЬ ЯК ВАЖЛИВА ДЕТЕРМІНАНТА СОЦІАЛЬНОЇ БЕЗПЕКИ.
88. ***Довгаль О. А., Довгаль Г. В., Сердюк Г. В.*** 520
МІЖНАРОДНЕ ЕКОНОМІЧНЕ СПІВРОБІТНИЦТВО У ПОДОЛАННІ ЦИФРОВОЇ НЕРІВНОСТІ.
89. ***Євдокімова О. М., Юрченко Є. В.*** 528
ЕКОНОМІКА АРХІТЕКТУРНИХ РІШЕНЬ ЖИТЛОВИХ БУДИНКІВ.
90. ***Карпінський Б. А.*** 534
СТРАТЕГІОЛОГІЯ МОТИВАЦІЙНОГО РІШЕННЯ ПЛАТНИКА ПОДАТКІВ У СИСТЕМІ ПОВЕДІНКОВІ ФІНАНСИ–ДЕРЖАВОТВОРЧИЙ ПАТРІОТИЗМ НАЦІЇ.
91. ***Ковальова О. П.*** 544
КОНЦЕПЦІЯ “ЗЕЛЕНОГО ОФІСУ” ЯК ОСНОВА КОРПОРАТИВНОЇ СОЦІАЛЬНОЇ ВІДПОВІДАЛЬНОСТІ ПІДПРИЄМСТВА.
92. ***Колодяжна І. В.*** 549
ПРОБЛЕМИ ТА ПЕРСПЕКТИВИ РОЗВИТКУ ЕКОНОМІКИ УКРАЇНИ В УМОВАХ КРИЗИ.
93. ***Македон Г. П.*** 553
ДИСТАНЦІЙНІ СИСТЕМИ НАВЧАННЯ У ВИЩИХ ЗАКЛАДАХ ОСВІТИ ЕКОНОМІЧНОГО СПРЯМУВАННЯ.
94. ***Овчаренко А. Г.*** 557
ІНТЕГРУВАННЯ УПРАВЛІННЯ ЯКІСТЮ ЛОГІСТИЧНИХ БІЗНЕС-ПРОЦЕСІВ ТА ЕКОЛОГІЧНОГО МЕНЕДЖМЕНТУ.
95. ***Овєчкіна О. А., Маслош О. В., Цисевіч І. А.*** 565
ДО ПИТАННЯ ЩОДО ВИРІШЕННЯ ПРОБЛЕМ РОЗПОДІЛУ ВЛАДИ МІЖ ДЕРЖАВОЮ І БІЗНЕСОМ.
96. ***Пенюк В. О.*** 570
МОТИВАЦІЙНЕ СТИМУЛЮВАННЯ ВИВЧЕННЯ ЕКОНОМІЧНИХ ДИСЦИПЛІН У ТОРГОВОМУ ВУЗІ.
97. ***Тарасевич О. В., Жилінська Л. О.*** 580
ПРІОРИТЕТНІ НАПРЯМИ ДЛЯ СТРАТЕГІЇ ТРАНСФОРМАЦІЇ ВУГІЛЬНИХ МІСТ ДОНЕЦЬКОЇ ОБЛАСТІ.
98. ***Хелемський В. Ю.*** 584
РОЛЬ МЕХАНІЗМУ ФІНАНСУВАННЯ У ПРОЦЕСІ ДЕРЖАВНИХ КАПІТАЛЬНИХ ІНВЕСТИЦІЙ.

99. ***Ярова В. В., Дроб'язко В. В.*** 589
АНАЛІЗ І ПРОГНОЗУВАННЯ ЕФЕКТИВНОСТІ ДІЯЛЬНОСТІ СІЛЬСЬКОГОСПОДАРСЬКИХ ПІДПРИЄМСТВ.

LEGAL SCIENCES

100. ***Абашидзе Г. А., Абашидзе И. Г.*** 596
СУД ПРИСЯЖНЫХ В УГОЛОВНО-ПРОЦЕССУАЛЬНОМ ЗАКОНОДАТЕЛЬСТВЕ ГРУЗИИ И ЕГО НЕГАТИВНЫЕ АСПЕКТЫ.
101. ***Гнілуша Н. В., Гнілуша С. І.*** 600
СВІТОВА ПОЛІТИКА ЩОДО НОРМАТИВНО-ПРАВОВОГО ЗАБЕЗПЕЧЕННЯ ПІДГОТОВКИ ПРОФЕСІЙНО-МОБІЛЬНОГО ФАХІВЦЯ У КОНТЕКСТІ КАНАДСЬКО-УКРАЇНСЬКИХ ВІДНОСИН.
102. ***Горбаченко О. В.*** 603
МІЖНАРОДНО-ПРАВОВІ ПЕРЕДУМОВИ ВИЗНАННЯ УКРАЇНСЬКОГО СУВЕРЕНІТЕТУ.
103. ***Йолкіна А. В., Корогод С. В.*** 611
СТАНОВЛЕННЯ ТА РОЗВИТОК СИСТЕМИ ПОКАРАНЬ ЗА КРИМІНАЛЬНИМ ЗАКОНОДАВСТВОМ УКРАЇНИ.
104. ***Коваленко І. А., Самощенко Я.*** 615
ГОСПОДАРСЬКІ ДОГОВОРИ: ПОРЯДОК УКЛАДЕННЯ ТА НЕДІЙСНІСТЬ.
105. ***Співак М. В.*** 623
ОСОБЛИВОСТІ ПРИТЯГНЕННЯ ДО АДМІНІСТРАТИВНОЇ ВІДПОВІДАЛЬНОСТІ ЗА ПОШИРЮВАННЯ НЕПРАВДИВИХ ЧУТОК.
106. ***Хуснутдинова Я. Л.*** 630
ТЕОРЕТИКО-ПРАВОВЫЕ ОСНОВЫ ОБЕСПЕЧЕНИЯ НАСЛЕДСТВЕННЫХ ПРАВ В МЕЖДУНАРОДНОМ НАСЛЕДСТВЕННОМ ПРАВЕ И ИМПЛЕМЕНТАЦИЯ ДАННЫХ НОРМ НА УРОВЕНЬ НАЦИОНАЛЬНОГО ЗАКОНОДАТЕЛЬСТВА.
107. ***Яремчук В. О.*** 640
ЗНАЧЕННЯ ІННОВАЦІЙНИХ НАУКОВО-ТЕХНІЧНИХ ЗАСОБІВ ТА КРИМІНАЛІСТИЧНИХ ЗНАНЬ ДЛЯ ДІЯЛЬНОСТІ СЛІДЧОГО У ЗМАГАЛЬНОМУ КРИМІНАЛЬНОМУ ПРОЦЕСІ.

AGRICULTURAL SCIENCES

УДК: 631.572:633.18:631.582

ЗАСТОСУВАННЯ БІОДЕСТРУКТОРУ В РИСОВІЙ СІВОЗМІНІ

Дудченко В. В.
д. е. н., член-кореспондент НААН України,
директор інституту рису НААН
Інститут рису НААН
Марковська О. Є.,
д. с.-г. н., професор, в.о. завідувача кафедри
ботаніки та захисту рослин
Херсонський державний аграрно-економічний університет
Балишева Д. І.,
здобувач вищої освіти першого (бакалаврського) рівня
агрономічного факультету зі спеціальності
202 «Захист і карантин рослин»
Херсонський державний аграрно-економічний університет

Анотація: Обробка післяжнивних решток рису восени біодеструктором Біокомплекс-БТУ «Екостерн» (1 л/га) у поєднанні із карбамідом (30 кг/га) збільшувала загальну кількість патогенних і сапротрофних грибів у ґрунті від 65,5 до 80,5 тис/г ґрунту або на 22,9%. При цьому вміст патогенної мікрофлори у досліджуваному варіанті був меншим, порівняно із контролем (застосування карбаміду – 30 кг/га) на 21,8%, а кількість сапротрофів збільшилася у 3,3 рази. Чисельність грибів-антагоністів за сумісного використання біодеструктора стерні «Екостерн» і карбаміду зросла у 2 рази, тоді як зменшення кількості токсиноутворювальних грибів склало 9,4%. За використання біодеструктора стерні «Екостерн» (1 л/га) + карбамід (30 кг/га) встановлено підвищення урожайності сої на 0,6 т/га або 17,9% за рахунок більшої густоти стояння та кількості бобів на рослині.

Ключові слова: рис, соя, сівозміна, патогени, урожайність, біодеструктор.

Стерня, солома, стебла й інші рослинні рештки, які подрібнюють і загортають у ґрунт після збирання урожаю сільськогосподарських культур, є джерелом органічної речовини та екологічно безпечним фактором підвищення родючості ґрунтів. Післяжнивні рештки зменшують щільність складення, збільшують пористість, водопроникність орного шару грунту та підвищують вміст гумусу в ньому, і як наслідок – рівень урожаю. Їх розкладення супроводжується зростанням чисельності та активності мікрофлори [1, с. 14; 2, с. 294; 3, с. 115]. Перетворення післяжнивних решток на доступні для рослин форми елементів живлення у природних умовах триває декілька років. Встановлено, що приблизно за шість місяців розкладається лише 20–25% соломи пшениці, а за 18 місяців – близько 50% [4, с. 25]. Застосування біодеструкторів прискорює розкладення рослинних решток, перетворення їх на гумусові речовини, а також завдяки вмісту у їх складі біологічно активних речовин, азотфіксувальних, фосфор- та калій мобілізуючих мікроорганізмів, антагоністів патогенної мікрофлори, контролює розвиток і поширення інфекційних хвороб сільськогосподарських культур [5, с. 71; 6, с. 124].

Метою дослідження, проведеного на лучно-каштанових залишково-солонцюватих середньосуглинкових ґрунтах Інституту рису НААН України Скадовського району Херсонської області впродовж 2016–2018 рр., була розробка ефективного способу деструкції післяжнивних решток рису із використанням біопрепаратів для реалізації продуктивного потенціалу сої у рисовій сівозміні.

Обробку післяжнивних решток рису у досліді здійснювали восени біодеструктором Біокомплекс-БТУ «Екостерн» (1 л/га) у комплексі із карбамідом (30 кг/га). Контроль – варіант із внесенням карбаміду восени (30 кг/га). Даний біопрепарат використовували після збирання врожаю рису, як попередника сої у сівозміні, для прискорення розкладання післяжнивних

решток, пригнічення розвитку фітопатогенів, покращання біологічної активності ґрунту та його фізичних і агрохімічних властивостей.

Розміщення досліду трьохярусне. Розташування варіантів систематичне, повторність досліду чотирьохразова. Розмір посівної ділянки 30 м^2, облікової – 24 м^2. Висівали сорт сої української селекції Оксана нормою 600 тис./га схожого насіння.

Загальна кількість патогенних і сапротрофних грибів у ґрунті коливалась у межах від 65,5 до 80,5 тис/г ґрунту за використання карбаміду (30 кг/га) та його поєднання із біопрепаратом «Екостерн» (1 л/га). Максимальна чисельність патогенних видів зафіксована у контролі (карбамід 30 кг/га) – 82,4%. Застосування біодеструктора стерні Біокомплекс-БТУ «Екостерн» (1 л/га) у комплексі з карбамідом (30 кг/га) зменшувало даний показник до 52,4% або на 36,4%. Вміст сапротрофної мікрофлори в цьому варіанті був вищим за контроль в 3,3 рази.

Мінімальну чисельність грибів-антагоністів – 29,4% і максимальну токсиноутворювальних – 84,0% визначено за внесення карбаміду (30 кг/га). Обробка післяжнивних решток біодеструктором Біокомплекс-БТУ «Екостерн» (1 л/га) у поєднанні із карбамідом (30 кг/га) сприяла збільшенню кількості грибів-антагоністів (із 29,4% до 48,0%) та зменшенню токсиноутворювальних грибів у ґрунті (із 84,0% до 61,9%). Також у цьому варіанті встановлено підвищення урожайності сої на 0,6 т/га або 17,9% за рахунок більшої густоти стояння та кількості бобів на рослині і визначено високий рівень рентабельності – 254,6%.

СПИСОК ЛІТЕРАТУРИ

1. Hamaiunova V., Hlushko T., Honenko L. Preservation of soil fertility as basis for improving the efficiency of management in the Southern Steppe of Ukraine scientific development and achievements. London, 2018. Vol. 4. P. 13–27.

2. Марковська О.Є. Динаміка чисельності мікроорганізмів у темно-каштановому ґрунті за різних систем основного обробітку та удобрення в

сівозміні на зрошенні. *Agrology.* 1(3), С. 294–299.

3. Dudchenko V.V. Markovska O.Ye. Sydiakina, O.V. Soybean Productivity In Rice Crop Rotation Depends On The Impact Of Biodestructor On Post-Harvest Rice Residues. *Ecological Engineering & Environmental Technology*. 2021. 22(6), P. 114–121.

4. Кушнарьов А., Кравчук В., Бобровний Е. Вплив ступеня подрібнення й глибини закладення соломи в ґрунт на інтенсивність її розкладання з використанням біодеструктора "Стернифаг". *Техніка і технології АПК.* 2012. №12. С. 24–27.

5. Корсун С.Г., Клименко І.І., Давидюк Г.В., Довбаш Н.І., Шкарівська Л.І. Екологічна доцільність застосування біодеструктора «Екостерн» інтенсивному землеробстві. *Землеробство*. 2017. Вип. 1. С. 69–73.

6. Сидякіна О. В. Ефективність біодеструкторів у сучасних агротехнологіях. *Таврійський науковий вісник*. Сільськогосподарські науки. 2021. Вип. 119. С. 123–129.

УДК 712.3/.7

ОСОБЛИВОСТІ ОЗЕЛЕНЕННЯ ТА БЛАГОУСТРОЮ КОТЕДЖНИХ САДІВ ПРАВОБЕРЕЖНОЇ ЧАСТИНИ М. ЗАПОРІЖЖЯ

Кобець Оксана Валентинівна
Дерев'янко Наталія Петрівна
Студенти
Мелітопольський національний педагогічний університет
ім. Б. Хмельницького
м. Мелітополь, Україна,
доценти кафедри садово-паркового господарства,
Хортицька національна академія,
м. Запоріжжя, Україна

Анотація. Проаналізовано особливості планування, благоустрою та озеленення низки котеджних садів, розташованих у правобережній частині м. Запоріжжя. Виявлено два спрямування в оформленні садів такого типу – суто декоративне і утілітарне. Для декоративних садів властиво використання розширеного асортименту декоративних рослин, садових споруд і обладнання, для планування характерна перевага відкритого простору. В утілітарних котеджних садах обов'язковими елементами є утілітарні рослини (плодові, ягодні, городні) і наявність господарчих споруд для свійських тварин, обмежений асортимент декоративних форм дерев і чагарників, відсутність складних ландшафтних композицій. Спільними рисами є реалізація принципів стильності, лаконичності і економічності.

Ключові слова. Котеджний стиль, ландшафтно-просторове планування, зелені насадження, плодовий сад, декоративні породи.

Котеджний сад у сучасному розумінні – це стильне парадно-урочисте пейзажне планування з бездоганним виглядом лаконічних, ретельно продуманих композицій дерев, чагарників, квітів, які приваблюють погляд незалежно від сезону, погоди і призначення рослинних посадок. Котеджні сади

сьогодення часто називають «гламурними», «глянсовими», які ніби зійшли зі сторінок журналів, інтер'єрних каталогів або рекламних проспектів [1, 2, с. 57].

Котеджний стиль оформлення ділянок – це синтез комфорту, гармонії, зручності і цілорічної привабливості садового простору. Такий стиль саду вважається вузькоспеціалізованим, оскільки використовується виключно для оформлення ділянок навколо приватних окремо розташованих будинків (котеджів), де мешкає, зазвичай, одна родина [3, 4, с.87; 99].

Мета роботи – проаналізувати особливості ландшафтного оформлення низки приватних присадибних ділянок, розташованих у правобережній частині м. Запоріжжя по вул. Квітучої, Академіка Весніна, Ювілейної, Дніпровські пороги, виділити спільні риси, закономірності в оформленні і індівідуальні особливості в архітектурно-планувальному рішенні ділянок.

Ділянки, що вивчалися, розташовані у західній частині м. Запоріжжя, на правому березі р. Дніпро. Котеджна забудова вулиць, де розташовані дослідні ділянки, проводилася у різні періоди. Вулиці Квітуча, Академіка Весніна будувалися у 50-60-ті роки минулого сторіччя. Вулиці Дніпровськи пороги, Ювілейна розташовані у районах, нещодавно виділених під приватну забудову. Таким чином, котеджні сади будинків по вулицям Академіка Весніна та Квітуча створювалися на основі існуючого озеленення та благоустрою, а на вулицях Дніпровські пороги та Ювілейна – розбивалися за новими проектами на вільних від насаджень ділянках. Для складання порівняльної характеристики котеджні сади, що вивчалися, оцінювалися за 14 параметрами: ландшафтно-просторовою побудовою ділянки, функціональним зонуванням, асортиментом рослинності, асортиментом садово-паркового обладнання, наявністю певних струтурних елементів ландшафту тощо.

Результати проведеної роботи з обстеження котеджних садів правобережної частини м. Запоріжжя наведені у таблиці 1.

Таблиця 1

Порівняльна характеристика котеджних садів правобережної частини м. Запоріжжя

№ з/п	Адреса / Показники	Вул. Квітуча, ділянка №1	Вул. Академіка Весніна, ділянка №2	Вул. Академіка Весніна, ділянка №3	Вул. Дніпровські пороги, ділянка №4	Вул. Ювілейна, ділянка №5
1	Розмір ділянки, площа, м^2	44,7 х 26,8 м 1200 м^2	30х40 м, 1200 м^2	30х40 м, 1200 м^2	30х40 м, 1200 м^2	54х20 м, 1080 м^2
2	Конфігурація ділянки	Нерівнобічна трапеція	Прямокутна	Прямокутна	Прямокутна	Нерівнобічна Прямокутна
3	Рельєф ділянки	рівнинний	рівнинний	рівнинний	рівнинний	рівнинний
4	Ландшафтно просторове планування	Пейзажне планування всієї ділянки	Регулярна парадна зона, пейзажне планування зони за будинком	Регулярна парадна зона, пейзажне планування зони за будинком	Регулярне планування з елементами пейзажного стилю	Регулярне планування
5	Функціональне зонування	Парковка, зона відпочинку, декоративна водойма, басейн, дитячий майданчик, альпінарій	Парковка, город, зона відпочинку, вольєр для собаки, газон, квітники, розарій, плодовий сад	Парковка, город, зона відпочинку, газон, дитячий майданчик, плодовий сад, регулярні групи декоративних хвойних і листяних чагарників	Парковка, розарій, партер, город, газон, басейн, плодовий сад, групи декоративних хвойних і листяних чагарників	Парковка, город, басейн, декоративна водойма, плодовий сад, господарська зона, 2 зони відпочинку, квітник, вольєр
6	Композиціне використання дерев	Солітерні і групові посадки декоративних хвойних та листяних рослин	Плодовий сад, солітери з плодових дерев, живоплот з туї західної, хвойні солітери	Плодовий сад, хвойні солітери, рядові посадки по периметру ділянки	Плодовий сад, окремі дерева як акценти в групах з чагарниками	Регулярний плодовий сад, солітерні посадки плодових рослин
7	Композиційне використання чагарників	Живоплот по периметру ділянки, декоративні групи з хвойних і декоративно листяних чагарників	Живоплот з кизилу звичайного, самшиту вічнозеленого групові посадки хвойних чагарників	Регулярні групи декоративних хвойних і листяних чагарників, солітери, міксбордер з чагарників	Змішані групи, ягідні регулярні насадження, живоплот з самшиту	Вільноростучий живоплот з квітучих чагарників, декоративні групи
8	Види квітників	Монокультурні групи, розарій, альпінарій	Міксбордер, розарій, іридарій	Розарії, бордюри	Міскбордер, бордюри, розарій	Міксбордер

9	Водні споруди	Декоративний ставок, басейн	-	-	Басейн	Басейн, декоративний водоспад
10	Садово-паркові споруди та обладнання	Альтанка, декоративний місток, лавки, садові доріжки суцільного та пошагового мощення, дитячий майданчик	Барбекю, навіс, стіл з лавами, качель, вольер, садові доріжки суцільного мощення	Пергола, дитячий майданчик, лавки, садові доріжки суцільного та пошагового мощення	Навіс над парковкою, альтанка, господарчий блок, садові доріжки суцільного мощення	Вольєр, курник з вигулом, альтанка, намет переносний, барбекю, лавки, садові доріжки суцільного та пошагового мощення
11	Асортимент деревної рослинності	Широкий асортимент декоративних форм хвойних, листяних дерев	Плодові дерева, хвойні дерева (обмежено)	Широкий асортимент декоративних форм хвойних, листяних дерев, виткі рослини	Плодові дерева, обмежено декоративні хвойні та листяні дерева	Плодові дерева
12	Асортимент чагарникової рослинності	Широкий асортимент декоративних форм хвойних, листяних квітучих та декоративно листяних чагарників	Ягідні чагарники, самшит, гортензії, бузки, троянди	Ягідні чагарники, декоративні форми хвойних, квітучих та декоративно листяних чагарників	Ягідні чагарники, самшит, низькорослі гарноквітучі чагарники	Ягідні чагарники, низькорослі хвойні чагарники, гарноквітучі високі чагарники
13	Асортимент квіткових рослин	Ґрунтопокривні, кореневіщні багаторічники	Кореневищні, цибулинні, ґрунтопокривні багаторічники, лаванда	бордюри з гарноквітучих багаторічників	Кореневищні, ґрунтопокривні цибулинні багаторічники	Кореневищні, цибулинні багаторічники
14	Газони	Звичайний, займає 1/4 площі ділянки	Звичайний, займає 1/8 площі ділянки	Звичайний, займає 1/8 площі ділянки	Партерний 1/10 площі ділянки, звичайний 1/5 ділянки	Звичайний, займає 1/15 площі ділянки

Аналізуючи наведені дані, можна прослідити дві тенденції в оформленні котеджних садів правобережної частини м. Запоріжжя – суто декоративне і утілітарне. В садах прихильників декоративного спрямування споруди, елементи ландшафту, асортимент рослинності спрямовані на створення гармонійного привабливого середовища, яке забезпечувало б власникам саду умови для відпочинку, заспокоєння, створення гарного настрою. Такі сади відрізняються багатим асортиментом декоративної рослинності, цікавим

плануванням доріжок, відсутністю господарчих споруд, наявністю декоративних водойм, плавальних басейнів, затишних куточків відпочинку. На ділянках володарів котеджів, що надають перевагу ще й утілітарній функції саду, обов'язковим є наявність плодового саду, насаджень ягідних чагарників, суниці, малини, а також вольєрів для собак, і навіть, курників. Просторове планування таких ділянок наближається до регулярного [5, с.7].

Спільною рисою для всіх обстежених ділянок можна назвати реалізацію трьох головних принципів:

1. Стильність. Кожному володарю котеджного саду вдалося виконати головне завдання – створити сад-«картинку», у якому все виглядає бездоганно, доріжки, споруди, рослини доглянуті та акуратні. У цих садах не залишилося вільного ґрунту, дотриманий принцип максимальної привабливості та слідування за сучасною садовою модою.

2. Лаконічність. В котеджних садах правобережної частини м. Запоріжжя все дуже просто. Тут немає місця складним квітникам з вибагливих однорічників, складним прихованим куточкам. Всі ці сади являють собою суцільну парадну картину, яка укладена в декоративні, підкреслено стримані рамки.

3. Економічність. Запропоновані котеджні сади більшою частиною облаштовані обмеженою кількістю рослин, але без шкоди для ефектності та декоративності саду. В них використовують добре адаптовані до місцевого клімату породи і види з числа традиційних і обмежено – випробуваних екзотів [6], що дозволяє мінімальними засобами домогтися максимальної ефектності. Головне, що дає можливість зекономити в подібного роду котеджних садах, це догляд. Спрощені види квітників, хвойні рослини, чагарники, що не потребують багато догляду, невелика доля газонів звичайного типу. Такі сади – проекти, за якими легко доглядати і підтримувати бездоганний порядок.

Висновки. На основі проведенного обстеження 5 котеджних садів, розташованих у правобережній частині м. Запоріжжя, можна зробити висновок про деякі особливості їх планування і облаштування, а саме:

1.Планування котеджних садів має два спрямування – суто декоративне і утілітарне;

2. Більшісить садів поєднує в собі риси змішаного стилю – комбінації регулярних частин саду з ділянками вільного планування;

3. Для декоративного напрямку властивий більш розширений асортимент декоративної рослинності, наявність декоративних водойм, більш вишукані, але легкі в догляді квітники (альпінарії), наявність різноманітного садово-паркового обладнання.

4. Для садів утітітарного спрямування обов'язкова наявність господарчих споруд для свійських тварин і птиці, городу для вирощування овочевих культур, насаджень з плодових дерев і ягідних чагарників,акі формуються за принципом поєднання «краса + користь», що споріднює їх з садами у стилі «кантрі»[7, с. 36].

3. Загальними принципами, що об'єднують всі обстежені котеджні сади, можна вважати стильність, лаконічність і економічність.

СПИСОК ЛІТЕРАТУРИ

1. Ландшафтный дизайн коттеджа. *Електронный ресурс.* URL: https://mfc04.ru/landshaftnyjdizajn- kottedzha.

2. Васильева В. А., Головня А. И., Лазарев Н. Н. Ландшафтный дизайн малого сада : учебное пособие для академического бакалавриата. Москва, 2019. 184 с. URL: https://urait.ru/bcode/439048.

3. Коттеджный сад. *Електронний журнал «Благоустройство & ландшафт»*. URL: http://bljournal.com/kottedzhny-j-sad.

4. Попова Ю. Сады XXI века. Москва, 2004. 144 с.

5. Паршин А. Регулярный сад. Москва, 2005. 96 с.

6. Кузнецов С.І., Левон Ф.М., Пушкар В.В. Асортимент дерев, кущів та ліан для озеленення в Україні. Київ, 2013. 256 с.

7. Павленко Л.Г. Ландшафтное проектирование. Дизайн сада. Ростов-на-Дону, 2005. 192 с.

ІНДИВІДУАЛЬНА ПРОДУКТИВНІСТЬ РОСЛИН СОЇ ЗА ДІЇ МІКРОБНОГО ПРЕПАРАТУ ТА РЕГУЛЯТОРА РОСТУ РОСЛИН

Мурач Оксана Миколаївна
Інститут сільського господарства
Північного Сходу НААН,
с. Сад, Суми, Україна
Оничко Віктор Іванович
к. с.-г. н., доцент
Бердін Сергій Іванович
к. с.-г. н., доцент
Сумський національний аграрний університет,
м. Суми, Україна

Анотація: У 2016-2020 роках в Інституті сільського господарства Північного Сходу НААН в польових дослідженнях проводилось вивчення впливу передпосівної обробки насіння сої інокулянтом Ризогумін та біостимулятором Білоглобін на індивідуальну продуктивність рослин. Встановлено, що індивідуальне застосування препаратів призводить до збільшення, як кількісних, так вагових показників зерна на рослині. При сумісному застосуванні не виявлено ефекту впливу, параметри структури врожайності в даному варіанті булу на рівні варіанту без обробки насіння досліджуваними препаратами. Найбільший вплив на зростання показників індивідуальної продуктивності проявився за обробкою інокулянтом Ризогумін.

Ключові слова: соя, Ризогумін, Біоглобін, індивідуальна продуктивність

Вступ. Соя є базовою зернобобовою білково-олійну культурою в Україні. Площа, на якій вона висіяна у 2021 році склала 1,28 млн га. В останні роки в країні намітилася тенденція до зниження посівних площ під соєю за рахунок більш прибуткових культур. Для збереження та збільшення виробництва цієї цінної культури необхідно забезпечити збільшення її врожайності. Але подальше інтенсифікація продуктивності поля потребує додаткових вкладень, а

саме використання значної кількості добрив та засобів захисту [1, с. 1571]. Однак, в основі сучасних підходів до ведення сільського господарства лежить тенденція до концепції "стійкого сільського господарства". В основі цієї концепції лежать альтернативні технології вирощування, що базуються на мінімізацію впливу на навколишнє середовище [2, с. 1].

З огляду на, що соя має здібність до формування двохкомпонентної рослинно-мікробної системи, яка за рахунок симбіотичної взаємодії з ризобіями забезпечує додаткове азотне живлення [3, с. 1314], є фактором впливу на формування додаткової врожайності зерна. Окрім, збільшення впливу визначених природних факторів, стимулювання фізіологічних процесів рослини з метою підвищення швидкості біохімічних реакцій за допомогою сучасних органічних біостимуляторів, що впливають на ріст і розвиток рослин, також є перспективним напрямком досліджень [4, с. 1308]. Тобто, дослідження реакції сої на стимуляцію роботи азотфіксуючого апарату інокулянтів та на інтенсифікацію фізіологічних процесів в рослин під дією стимуляторів росту, а також сумісної дії препаратів є актуальним напрямком досліджень факторів впливу на збільшення врожайності сої.

Мета роботи полягала у визначенні інтегрованої дії способів комбінування мікробного препарату та стимулятора росту рослин на формування індивідуальної зернової продуктивності рослин сої.

Матеріали та методи. Дослідження проводилися в умовах північно-східного Лісостепу України в короткоротаційній польовій сівозміні Інституту сільського господарства Північного Сходу НААН протягом 2016-2020 років в рамках НДР 07.00.02.03.Ф "Розробити наукові основи реалізації азотфіксувального потенціалу бобово-ризобіальних симбіозів за використання мікробних препаратів та фізіологічно-активних речовин"

Об’єктом дослідження були закономірності процесів росту, розвитку, формування симбіотичної та зернової продуктивності залежно від способів застосування мікробного препарату та стимулятора росту рослин.

Схема досліду передбачала чотири варіанти: контрольний варіант (

насіння не оброблялось інокулянтом та стимулятором росту), варіант з обробкою насіння інокулянтом Ризогумін, варіант з обробкою насіння біостимулятором Біоглобін та варіант із сумісною обробкою насіння інокулятором та стимулятором. При проведенні досліджень використовували сою сорту Сіверка, норма висіву 850 млн./га схожих насінин. Перед сівбою (за 20 діб) його обробляли протруйником Максим XL 035 FS (1 л/т), а безпосередньо перед сівбою - азотфіксувальним біопрепаратом Ризогумін та стимулятором росту Біоглобін (Анішин та ін., 2001). Перед збиранням врожаю проводили відбір пробного снопа з кожного варіанта для визначення індивідуальної продуктивності рослин сої. Масу 1000 зерен визначали за ДСТУ – 2949. Математичну обробку одержаних результатів проводили методом дисперсійного аналізу з використанням пакетів програм табличного процесору Excel та статистичного пакету Statistica 6.0 [5, с. 248].

Результати та обговорення. Формування продуктивності зерна в посіві визначається за двома показниками: густотою рослин на гектарі та індивідуальною продуктивністю рослини. Індивідуальна продуктивність рослин тією чи іншою мірою показує дію факторів, що досліджуються на реалізацію біолого-генетичного потенціалу сортів та певною мірою дозволяє своєчасно впливати на формування зернової продуктивності [6, с. 98]. Структура елементів урожаю сої значною мірою залежить від забезпечення рослин елементами мінерального живлення впродовж вегетаційного періоду, при цьому сорти інтенсивного типу вимогливіші до умов живлення і лише за оптимального збалансованого забезпечення поживними речовинами вони здатні формувати високу зернову продуктивність [7, с. 12649].

Детальний аналіз елементів структури урожаю сортів сої показав, що протягом проведення польових досліджень на їх величину значний вплив мали фактори, які вивчалися. Результати досліджень структури урожаю сої показали (табл. 1), що максимальні кількісні показники індивідуальної продуктивності, а саме кількість бобів на рослині (13,7 шт.) та кількість насіння (25,8 шт.) з однієї рослини були отримані в разі проведення передпосівної обробки насіння

мікробним препаратом Ризогумін. Формування кількісних показників на рослині на оброблений Білоглобіном поступалось інокульованому насінню, але відмінності лежали в межах помилки досліду. Сумісний обробіток насіння досліджуваними препаратами не стимулював кількість бобів на рослині і показник був нарівні контрольного варіанту, зростання кількості зерен лежало в межах помилки досліду.

Таблиця 1

Елементи структури врожаю сої залежно від обробки насіння біопрепаратами, в середньому за 2016-2020 роки

Обробка насіння	Кількість на рослині, шт.		Маса зерна, г	
	бобів	насінин	1000 насінин	з рослини
Контроль	11,8	22,3	153,6	2,70
Ризогумін (2 кг/т)	13,7	25,8	159,4	3,31
Біоглобін (1,0 л/т)	13,1	24,7	157,7	3,11
Ризогумін (2,0 кг/т) + Біоглобін (1,0 л/т)	12,0	23,5	154,1	2,85
НІР $_{05}$ (обробка насіння)	0,62	0,18	2,45	0,274

Одним із важливих показників структури врожаю культури є маса 1000 насінин. Цей показник якості має велике значення в насінництві сої. За даними Мякушко Ю.П., Кочегура А.В. маса 1000 насінин у сої на 80-90% визначається генетичними ознаками сорту [8, с. 23]. Ця ознака успадковується досить незмінно та прямо пропорційно пов’язана з урожаєм сорту.

Маса 1000 насінин в середньому по досліду склала 156,2 г. Збільшення маси 1000 насінин по варіантах досліду відбувалось аналогічно іншим показникам структури. Проведення інокуляції насіння сої сприяло отриманню найбільшої маси 1000 насінин 159,4 г, що на 5,8 г більше від показника в контролі. При обробці стимулятором росту також відзначено істотне перевищення показнику над контролем. При сумісній дії препарату значення маси 1000 насінин істотно не відрізнялось від контрольного варіанту.

Формування загальної зернової продуктивності залежало від сумарної взаємодії кількості зерен на рослині та маси 1000 насінин. Результати структурного формування зерна на рослині свідчать (рис. 1) про однакову

тенденцію впливу препаратів на кількісні та вагові показники продуктивності рослини.

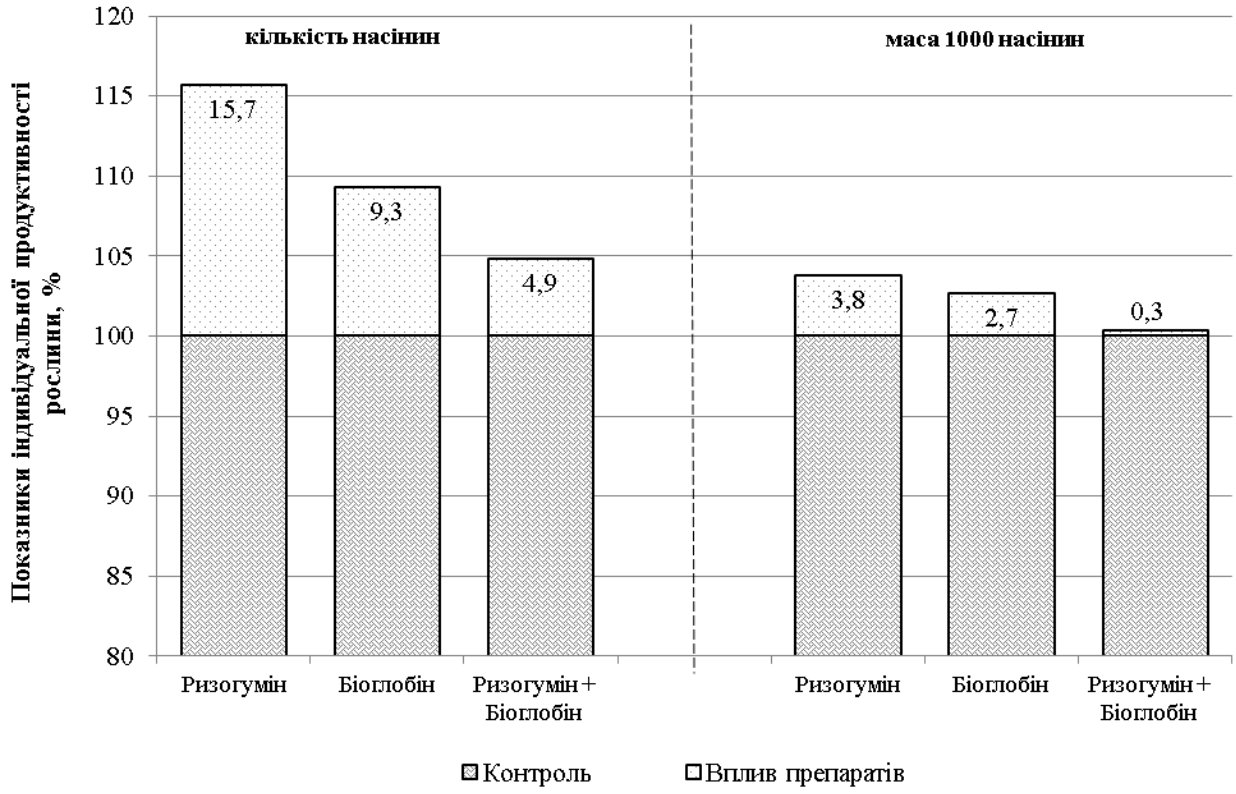

Рис. 1. Формування кількості рослин та маси 1000 насінин рослин сої в залежності від передпосівної обробки насіння, в середньому за 2016-2020 рр.

Тому на формування зернової продуктивності рослин сої більшою мірою вплинула передпосівна обробка насіння інокулянтом Ризогумін. На цьому варіанті досліду відмічена найбільша маса насіння з однієї рослини – 3,31 г, що більше на 0,61 г (або 22,6%), ніж у варіанті, де насіння не оброблялося.

Відмічено, що серед варіантів по досліду застосування Ризогуміну сприяло отриманню найвищих показників структури врожаю. Так, кількість бобів та насінин з рослини склала 13,7 шт. та 25,8 шт. і на масу зерен з рослини та масу 1000 насінин, які становили відповідно 3,31 г та 159,4 г. Прибавка за досліджуваними показниками у варіанту із інокуляцією насіння до контролю складала від 3,8 до 22,6 %.

В результаті проведених досліджень виявлено, що застосування інокулянту або стимулятору росту позитивно впливали на кількісні та вагові

показники насіння, але спільна обробка насіння досліджуваними препаратами не виявили імовірного впливу на параметри індивідуальної продуктивності.

Обробка насіння Ризогуміном виявилась ефективнішою ніж обробка стимулятором росту. Так перевищення показників рослин, які виросли із насіння обробленого інокулянтом, рослин, насіння яких оброблено стимулятором Біоглобін, за досліджуваними параметрами було: за кількістю бобів на 4,3%, кількістю насінин - 4,6%, масою 1000 насінин - 1,1%, масою зерен з рослини - 6,0%.

Сумісна передпосівна обробка насіння інокулянтом та біостимулятором призвела до зниження впливу їх дії на структурні показники продуктивності рослини сої в порівняні до індивідуального використання препаратів.

Висновки. Максимальна реалізація генетичного потенціалу, а як наслідок і показників індивідуальної продуктивності сої Сіверка створюється за умови інокуляції насіння Ризогуміном.

СПИСОК ЛІТЕРАТУРИ

1. Pretty, Jules, and Zareen Pervez Bharucha. "Sustainable intensification in agricultural systems." Annals of botany 114.8 (2014): 1571-1596, doi:10.1093/aob/mcu205

2. Struik, P. C., & Kuyper, T. W. (2017). Sustainable intensification in agriculture: the richer shade of green. A review. Agronomy for sustainable development, 37(5), 1-15, https://doi:10.1007/s13593-017-0445-7

3. Lindström, Kristina, and Seyed Abdollah Mousavi. "Effectiveness of nitrogen fixation in rhizobia." Microbial biotechnology 13.5 (2020): 1314-1335? doi:10.1111/1751-7915.13517.

4. Campobenedetto, Cristina, et al. "Transcriptome analyses and antioxidant activity profiling reveal the role of a lignin-derived biostimulant seed treatment in enhancing heat stress tolerance in soybean." Plants 9.10 (2020): 1308, doi:10.3390/plants9101308

5. Доспехов, Борис Александрович. "Методика полевого опыта." (1985):

352-352.

6. Zabarna, T. A. "The formation of soybean phytocenosis and seeds quality depending on the intensification factors." Сільське господарство та лісівництво. Вінниця: ВНАУ, 2020.№ 19. С. 98-109. (2021), doi: 10.37128/2707-5826-2020-4-9.

7. Niewiadomska, A., et al. "The influence of biostimulants and foliar fertilisers on the process of biological nitrogen fixation and the level of soil biochemical activity in soybean (Glycine max L.) cultivation." Appl. Ecol. Environ. Res 17 (2019): 12649-12666.

8. Мякушко, Ю. П., and А. В. Кочегура. "Культура сои в Европейской части СССР (обзор)." Сельскохозяйственная биология 1 (1976): 23.

УДК 334.72

ФЕРМЕРСЬКІ ГОСПОДАРСТВА: ПРОБЛЕМИ ТА ПЕРСПЕКТИВИ РОЗВИТКУ В СУЧАСНИХ УМОВАХ

Шепетюк Лариса Володимирівна
викладач економічних дисциплін
Шепетюк Святослав Євстахійович
студент
Гусятинський фаховий коледж ТНТУ
смт. Гусятин, Україна

Анотація: фермерські господарства відрізняються гнучкістю в господарській діяльності і можуть швидко реагувати на зміни ринку. Саме гнучкість дає певні переваги фермерам порівняно з середніми та великими аграрними підприємствами. Українські фермери не завжди мають можливість звертатись до кредитних установ, також існують проблеми із доступом до ринків збуту продукції, фінансуванням та матеріально-технічною базою. Тому у сучасних умовах актуальним є пошук ефективних шляхів розвитку фермерських господарств, які є основою аграрної складової економіки та сприяють розвитку громад.

Ключові слова: земельні ресурси, фермерство, державна підтримка, сільськогосподарське виробництво, розвиток.

У сучасних ринкових умовах земельні ресурси є важливим фактором розвитку села і доходів сільського населення. Вони сприяють росту рівня зайнятості сільських жителів, що мають можливість займатися фермерською діяльністю і виробляти широкий асортимент сільськогосподарської продукції для власних потреб та збуту. Близько 70% землі у нашій країні – це сільськогосподарські угіддя, понад 42 млн га. Продукція сільгоспвиробників становить 46% експорту та є основним джерелом надходження валюти. Значну роль у формуванні експорту сільськогосподарської продукції відіграють

фермерські господарства, які відрізняються гнучкістю в господарській діяльності і можуть швидко реагувати на зміни ринку. За останні роки спостерігається позитивна тенденція зростання кількості фермерів. На даний момент в Україні діє 48438 фермерських господарства, в обробітку яких перебуває 17 млн га землі. В середньому на одне фермерське господарство припадає 131,7 га сільськогосподарських угідь. Із загальної кількості фермерських господарств понад 80% мають в обробітку земельні ділянки площею до 500 гектарів. [1, с.58]. На території Тернопільської області знаходиться 2,6% сільськогосподарських угідь і 2,7% орних земель, виробляється 3,0% продукції сільського господарства України. У 2020р. в області нараховувалося близько 800 діючих фермерських господарств, а також є господарські товариства, приватні агропромислові підприємства.

Можна зазначити, що фермерські господарства сприяють розвитку сільських територій, створюють додаткові робочі місця для сільського населення та мають суттєвий вклад у виробництво сільськогосподарської продукції. Завдяки розвитку фермерства забезпечені робочим місцем понад 100 тисяч українців, а в літній період – в межах 200-230 тис. [3]. Дрібні фермери мають більше можливостей займатися вирощуванням більш трудомістких та ефективних культур – ягід, овочів, що дають більший прибуток з гектара, а також в меншій мірі потребують державної допомоги.

Але на даний момент не приймаються до уваги ряд проблем, які мають дрібні фермерські господарства упродовж останніх років. Українські фермери через практичну відсутність державної підтримки не мають можливості звертатись до кредитних установ, також існують проблеми із доступом до ринків збуту продукції. Частково невеликі господарства використовують споживчі кредити, які не потребують підтвердження джерел доходу. Але через високу вартість така послуга погано підходить для бізнесу. Також ще не врегульоване питання використання земельних ділянок переданих у постійне користування фермерським господарствам, неможливо набути у власність землі, які обробляються фермерами. За останні роки землю починають

орендувати потужні агрохолдинги і малим фермерам важко конкурувати з ними. Аналіз статистичної звітності Тернопільської області показує, що більшість землекористувачів не проводить заходів, спрямованих на збереження родючості грунтів, а структура посівних площ не відповідає науково обґрунтованим вимогам. Якщо тенденція зберігатиметься і надалі, то в недалекому майбутньому Україна може опинитися на порозі гумусового голоду – серйозної екологічної катастрофи.

Ще одна велика проблема, яка впливає на діяльність фермерських господарств – це рейдерство, що супроводжується спробами незаконного заволодіння земельними ділянками. Замість того, щоб збільшувати кількість сімейних фермерських господарств, дати можливість використовувати свій потенціал для розвитку економіки нашої країни і сільських територій, ми не сприяємо захисту дрібних фермерів і дуже мало застосовуємо методів протидії аграрному рейдерству.

Враховуючи те, що на сьогоднішній день вже багато українців шукають роботу за кордоном, на рівні держави потрібно сприяти розвитку фермерських господарств, які є основою аграрної складової економіки. Приблизна оцінка потенціалу дрібних фермерів показує, що у нас є великі перспективи для розвитку. Зараз на сучасному етапі потрібно вжити всіх необхідних заходів для створення електронних кабінетів фермерів, створити умови кредитування фермерських господарств за доступними кредитними ставками, а також розвивати і надавати фермерам консультації з обліку та дорадницьку підтримку з протидії рейдерству. Також необхідно активно підтримувати створення сімейних фермерських господарств та надавати їм фінансову підтримку. Саме тому у програмі підтримки фермерства передбачено компенсацію вартості за купівлю сільськогосподарської техніки, дотацію на утримання корів молочного напряму. В сучасних ринкових умовах розвиток фермерства повинен стати основою відродження українського села і допомогти економічному зростанню країни.

СПИСОК ЛІТЕРАТУРИ

1. Україна в цифрах 2019 Статистичний збірник [за ред. О. А. Вишневська] // Державна служба статистика 2020. – 135 с.

2. Статистичний щорічник Тернопільської області за 2019 рік [за ред. А. А. Чорного] // Тернопіль: Головне управління статистики у Тернопільській області 2020. – 423 с.

3. Які проблеми чекають на фермерів і як врятувати середній клас Електронний ресурс. URL: https://blog.liga.net/user/osaienko/article/40013

VETERINARY SCIENCES

УДК 619:618.71:615.256:616.15:636.2

ВЛИЯНИЕ БИОЛОГИЧЕСКИ АКТИВНЫХ ВЕЩЕСТВ НА ИЗМЕНЕНИЯ ГОРМОНАЛЬНОГО СТАТУСА У КОРОВ ПРИ РАЗЛИЧНОМ ТЕЧЕНИИ ПОСЛЕРОДОВОГО ПЕРИОДА

Тресницкая Вероника Анатольевна
к.вет.н., доцент,
ФГБОУ ВО
«Донской государственный технический университет»,
г. Ростов-на-Дону, Российская Федерация
Енин Александр Владимирович
старший преподаватель
Государственное образовательное учреждение
высшего образования
Луганской Народной Республики
«Луганский государственный аграрный университет»,
г. Луганск, Украина
Тресницкий Анатолий Сергеевич,
студент
ФГБОУ ВО
«Донской государственный технический университет»,
г. Ростов-на-Дону, Российская Федерация

Аннотация: патология родов и послеродового периода обуславливает длительное бесплодие на фоне нарушения равновесия соотношения эстрогенов и прогестерона, что приводит к снижению ригидности матки. Комплексное применение ПДЭ и эстрофана позволяет нормализовать течение послеродового периода и гормональный фон.

Ключевые слова: гормоны, коровы, послеородовой период, роды, ПДЭ

Склонность к послеродовым осложнениям матки развивается у коров еще в период стельности и родов и имеет в своей основе многофункциональные расстройства гомеостаза организма. Экспериментально доказано, что при осложненных родах в организме самки снижается экскреция глюкокортикостероидов [1, 2], эстрогенных гормонов и их предшественников, на фоне чего возникает прогестеронемия, что обуславливает снижение тонуса матки [4, 5].

Исследования многих авторов свидетельствуют, что бесплодие сельскохозяйственных животных обусловлено не столько непосредственным патологическим состоянием органов половой системы, сколько нарушением обменных функций в организме, вследствие снижения его биотонуса [3]. Существует связь между обменом липидов в организме коров в послеродовой период и сократительной функцией матки, которая обеспечивает отделение последа. В этом плане обращает на себя внимание меньшее содержание холестерина в плазме крови коров, который с одной стороны является предшественником половых гормонов, а с другой – источником полиненасыщенных жирных кислот (линоленовой, арахидоновой) – предшественников простагландинов [6]. Последние играют важную роль в регуляции сократительной функции гладких мышц. При гормональном дисбалансе в организме коров нарушается сократительная функция гладких мышц, что приводит к задержанию отделения последа после отела [5].

Материалом исследования были коровы 4-7 летнего возраста красной степной и симментальской пород в базовых хозяйствах Луганской области. Для изучения стимулирующего и синхронизирующего эффекта тканевого препарата ПДЭ (плацента денатурированная эмульгированная) и аналога простагландина Ф2α эстрофана было сформировано методом аналогов четыре группы по 15 коров в каждой. Животным I опытной группы вводился тканевый препарат ПДЭ подкожно в дозе 20 мл за 10 суток до родов, однократно. Животным II опытной группы - ПДЭ в дозе 20 мл подкожно однократно за 10 суток до родов и внутримышечно эстрофан в дозе 2 мл, однократно через час после выведения

плода. Животным III опытной группы - ПДЭ в дозе 20 мл подкожно, двукратно: первый раз – за 10 суток до родов, а второй раз – через час после выведения плода с одновременным, одноразовым, внутримышечным введением эстрофана в дозе 2 мл. Животным IV (контрольной) группы препараты не применяли.

Кровь для изучения содержания гормонов отбирали от 5 коров каждой группы за 10 суток до родов, и на 1, 3, 9, 14 сутки после родов, до введения препаратов из яремной вены, с восьми до десяти часов утра. Исследования проводились в день взятия крови.

Отбор проб крови для изучения содержания гормонов проводили в пробирки моновет. Изучение концентрации эндогенных гормонов (прогестерона и эстрадиола) в сыворотке крови проводили прямым твердофазным иммуноферментным методом в диагностической лаборатории поликлиники № 9, г. Луганска с применением наборов реактивов Тироид ИФА – трийодтиронин производства фирмы ALKOR BIO, г. Санкт–Петербург, и используя счетчики Multiskan MS фирмы “Labsystem” производства Финляндии.

В результате проведенных исследований было установлено, что до родов концентрация эстрадиола в сыворотке крови у коров контрольной группы была на 2,6 % больше (рис. 1.), чем у животных второй и третьей групп (P<0,01). После родов в первые сутки послеродового периода (ПРП) в крови коров всех опытных и контрольной группы наблюдается рост количества эстрадиола почти в 3,5 раза, а начиная с третьих суток уменьшался в 10 раз. В сыворотке крови коров контрольной группы содержание эстрадиола равно 0,10 нмоль/л, что является достоверно меньшим (P<0,05) на 9,1 %, на 16,7 % (P<0,001) и 23,1 % (P<0,01), чем у животных первой, второй и третьей опытных групп. В то же время двукратное введение ПДЭ достоверно увеличило содержание эстрадиола в третьей группе, чем в первой и второй группах на 15,4 % (P<0,01) и на 7,7 % (P<0,01) соответственно. На девятые сутки ПРП среднее содержание эстрадиола по группе составил 0,15 нмоль/л, что превышает аналогичные показатели животных первой (P<0,01) и контрольной (P<0,01) групп. Уже на 14

сутки пуэрперального периода содержание эстрадиола у коров третьей опытной группы превосходило аналогичные показатели в других группах, где он был меньше в первой группе на 11,1 % (P<0,001), во второй – на 5,6 % (P<0,05) и на 22,2 % (P<0,001) в контрольной.

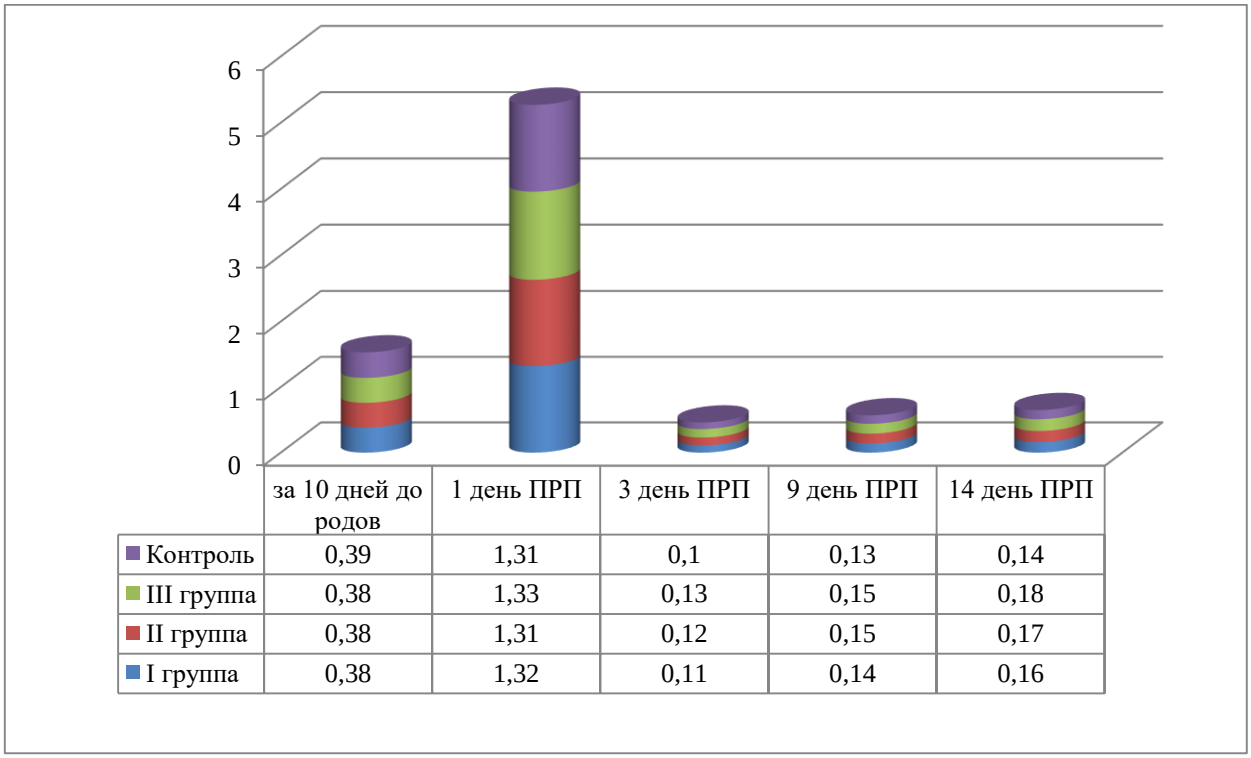

	за 10 дней до родов	1 день ПРП	3 день ПРП	9 день ПРП	14 день ПРП
Контроль	0,39	1,31	0,1	0,13	0,14
III группа	0,38	1,33	0,13	0,15	0,18
II группа	0,38	1,31	0,12	0,15	0,17
I группа	0,38	1,32	0,11	0,14	0,16

Рис. 1. Динамика содержания эстрадиола в крови коров после введения биологически активных препаратов, M±m, n=5

Данные рис. 2. свидетельствуют, что в сыворотке крови коров после введения тканевого препарата содержание прогестерона был наивысшим по сравнению с контрольной группой. Так, в первые сутки пуэрперального периода коровы контрольной группы уступали по содержанию прогестерона коровам опытных групп, а именно: животным первой группы на 3,5 %, второй – на 5,1 % и третьей – на 2,4 %. Введение вместе с ПДЭ аналога простагландина Ф2α - эстрофана в первые сутки послеродового периода коровам третьей группы способствовало более достоверному уменьшению содержания прогестерона.

Так, у коров третьей группы его содержание составляло 0,88 нмоль/л, тогда как в первой группе его уровень был больше на 17 % (P<0,01), во второй – на 5,4 % и в контрольной – на 14,6 %. В течение 14 дней наблюдения

сохраняется определенная тенденция постепенного снижения содержания прогестерона. На 9 сутки ПРП его количество снижается, по сравнению с данными, полученными ими в первые сутки пуэрперального периода у коров первой группы на 48,3 % (P<0,001), второй - на 51,4 % (P<0,001), третьей - на 52,9 % (P<0,001) и контрольной - на 43,4 % (P<0,01).

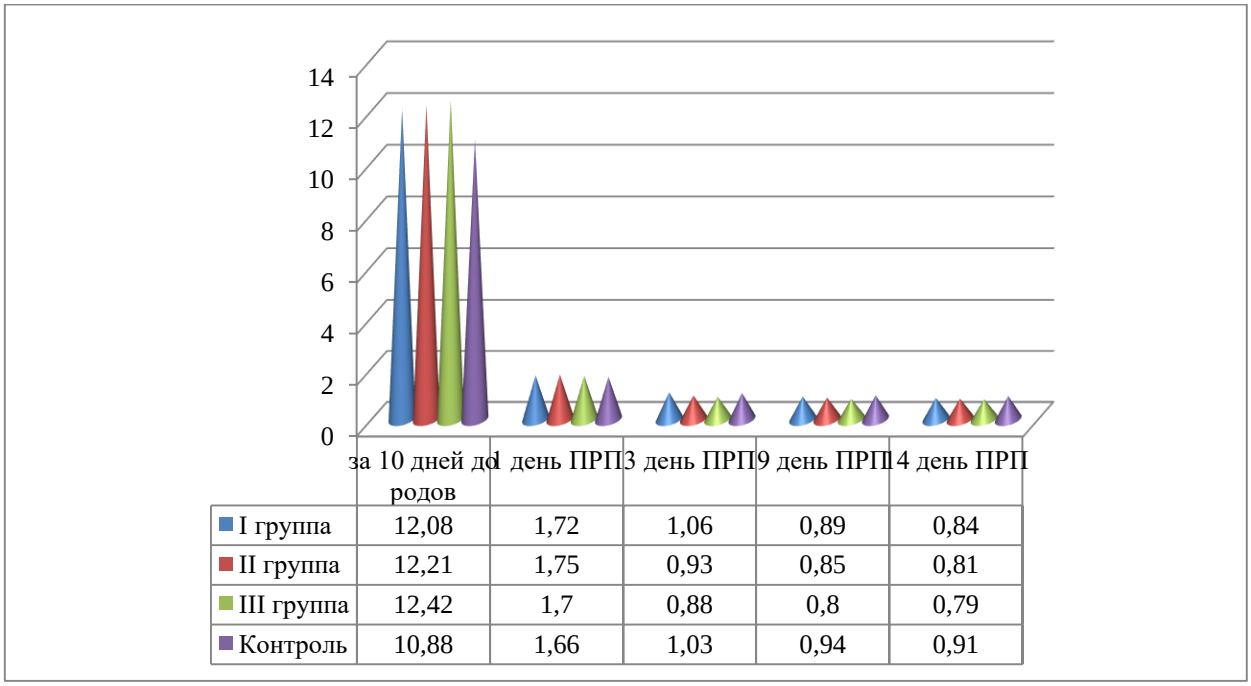

	за 10 дней до родов	1 день ПРП	3 день ПРП	9 день ПРП	14 день ПРП
I группа	12,08	1,72	1,06	0,89	0,84
II группа	12,21	1,75	0,93	0,85	0,81
III группа	12,42	1,7	0,88	0,8	0,79
Контроль	10,88	1,66	1,03	0,94	0,91

Рис. 2. Динамика содержания прогестерона в крови коров после введения биологически активных препаратов, M±m, n=5

Наряду с изменениями содержания прогестерона и эстрогенов наблюдается колебание коэффициента прогестероно–эстрадиолового соотношения (рис. 3.).

До родов коэффициент П:Э соотношения находился у опытных животных в пределах 1:31,63–1:33,06, тогда как у контрольных животных он был меньше на 12,2–16 %. В первые сутки после родов наблюдали характерно снижение коэффициента П:Э соотношение во всех опытных и контрольной группах в 21,7–25,8 раз. С третьих суток послеродового периода наблюдается значительное увеличение соотношения прогестерона и эстрадиола в сыворотке крови в 5,4–8,3 раз. Причем достоверно (P<0,01) наименьшим этот показатель был у коров третьей группы. Начиная с третьих суток наблюдается медленное уменьшение коэффициента П:Э соотношения во всех опытных группах.

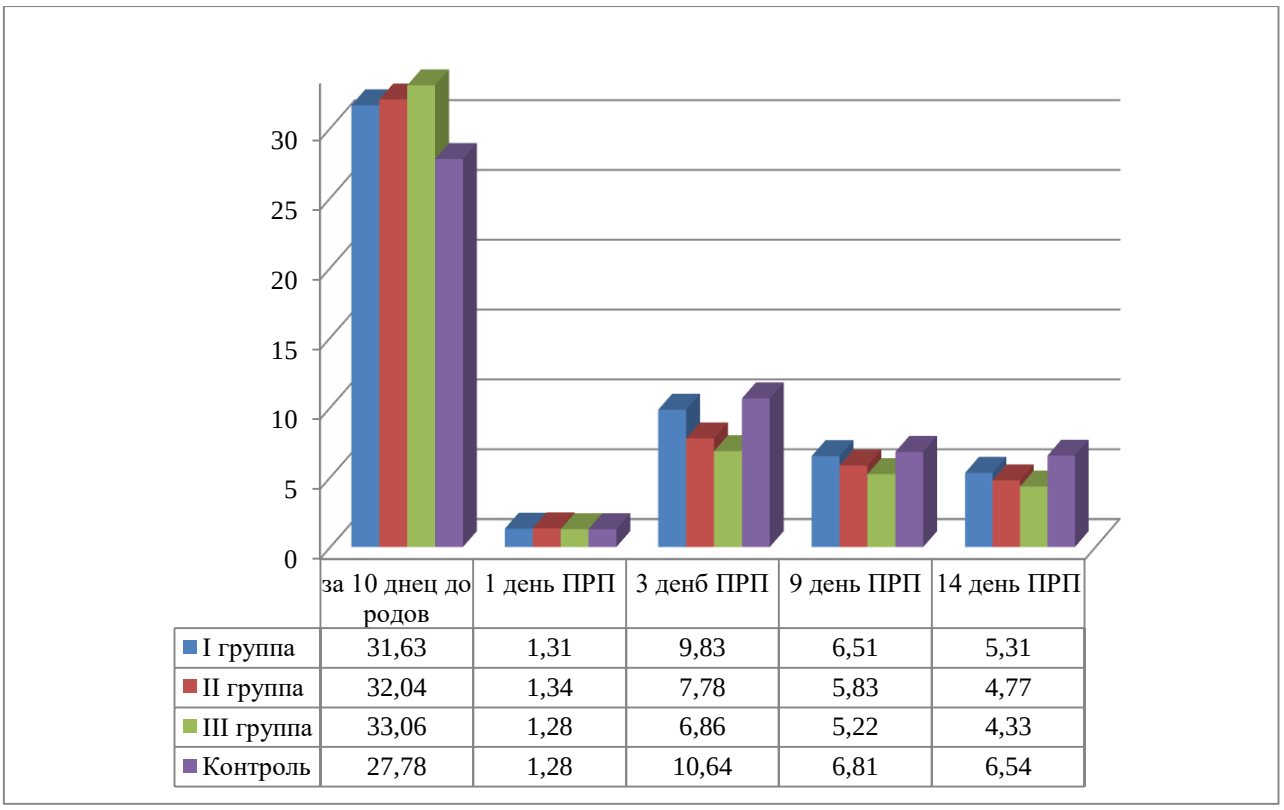

	за 10 днец до родов	1 день ПРП	3 денб ПРП	9 день ПРП	14 день ПРП
I группа	31,63	1,31	9,83	6,51	5,31
II группа	32,04	1,34	7,78	5,83	4,77
III группа	33,06	1,28	6,86	5,22	4,33
Контроль	27,78	1,28	10,64	6,81	6,54

Рис. 3. Динамика коэффициента прогестероно-эстрадиолового соотношения после введения биологически активных препаратов, M±m, n=5

Так, у коров третьей группы, где использовали двукратное введение ПДЭ вместе с эстрофаном, показатель соотношения был наименьшим и составлял 1:5,22, что является достоверным при сравнении со значениями П:Э у коров первой (P<0,01) и второй (P<0,05) групп.

Динамика соотношения гормонов через 14 дней ПРП имела такой вид: у коров третьей группы 1:4,33, во второй группе больше на 9,2 %, первой – на 18,5 % (P<0,001). При этом достоверно большим (P<0,01–p<0,001) этот показатель был в контрольной группе, в отличие от опытных групп.

Результаты исследования гормонального состояния позволяют судить о готовности половой системы и организма в целом, к полноценному половому циклу.

Выводы.

1. Главным фактором развития послеродовых осложнений матки у коров является нарушение равновесия соотношения эстрогенов и прогестерона, что

приводит к снижению ригидности матки.

2. Применение ПДЭ и эстрофана привело к нормализации гормонального фона, что проявилось достоверным увеличением содержания эстрадиола и уменьшением количества прогестерона.

СПИСОК ЛИТЕРАТУРЫ

1. Хомин С. П. Застосування акушерської та гінекологічної диспансеризації для профілактики неплідності корів // Науковий вісник Львівської держ. акад. вет. медицини ім. С.З. Ґжицького. – 2005. – Вип. 7.– № 3. – С. 127–133.

2. Лакатош В. М. Гормональні зміни в крові корів та телиць з акушерською патологією // Матеріали VII Міжнар. науково-практичної конф. присвяченої до 100-річчя з дня народження професора С. С. Баженова “Проблеми ветеринарного обслуговування дрібних домашніх тварин”.– К.: НАУ, 2002.– Вип. 55. – С. 97–104.

3. Іванніков О. О. Вміст статевих стероїдів у корів при затримці посліду // Сільський господар. – 2003. – №1–2. – С. 24–26.

4. Кочарян В. Д. Тканевая терапия - надежное средство профилактики воспалительных заболеваний половых органов у коров в пуэрперальный период / В. Д. Кочарян, С. П. Перерядкина, К. А. Баканова, Н. С. Файзулина // Научное обоснование стратегии развития АПК и сельских территорий в XXI веке : материалы Национальной научно-практической конференции, Волгоград, 10 ноября 2020 года. – Волгоград: Волгоградский государственный аграрный университет, 2021. – С. 352-358.

5. Pre-clinical studies of reparative properties of fetoplacental peptide bio-regulators / S. P. Pereryadkina, M. A. Ushakov, V. D. Kocharyan, K. A. Bakanova // IOP Conference Series: Earth and Environmental Science : The proceedings of the conference AgroCON-2019, Kurgan, 18–19 апреля 2019 года. – Kurgan: IOP Publishing Ltd, 2019. – P. 012155. – DOI 10.1088/1755-1315/341/1/012155.

6. Лазуренко Д. А. Состояние морфо-биохимических параметров

организма и изменения статуса сухостойных коров и нетелей при осложнении беременности / Д. А. Лазуренко, А. В. Енин, В. А. Тресницкая, С. Н. Тресницкий // III Международной научной конференции «Донецкие чтения 2019: образование, наука, инновации, культура и вызовы современности».– 2019.– С. 384-387.

BIOLOGICAL SCIENCES

NEW RNA APTAMERS TO PHOTOPROTEIN OBELIN AS A UNIVERSAL PLATFORM FOR CREATION OF APTASENSORS

Mustafakulov Mukhammadjon Abduvaliyevich
PhD in Laboratory of Metabolomics
Ibragimov Adil Akhmedovich
PhD in Laboratory of high technology laboratory.
Ashurov Abdurahmon Akbaralievich
PhD in Laboratory of high technology laboratory.
Rustamova Sabogul Mamarejab kizi
Junior Researcher
Kuziyev Sherali Nasrulloyevich
PhD National University of Uzbekistan
Uralov Abdumannon Iskandarovich
PhD Jizzakh branch of the National University of Uzbekistan

Aptamers are short single-stranded fragments of nucleic acids, which are selected for specificity to a selected molecular target in the process of directed chemical evolution in vitro based on the SELEX technology. The ability to use SELEX to obtain oligonucleotides that bind a wide range of high- and low-molecular-weight ligands, as well as the simplicity of automated synthesis have led to the creation of a wide range of aptamer applications, from biosensors to anticancer drugs. From the point of view of medicinal chemistry, aptamers are a new class of molecules on the basis of which drugs can be developed. Therefore, as well as due to the stability, relative ease of synthesis, and the creation of ever more effective strategies for the selection of target-specific molecules, aptamers attract the attention of drug developers, including antibacterial ones. Interest in antibacterial aptamers is also increasing in connection with the problems that arose in the development of fundamentally new antibacterial agents based on classical chemical compounds of

both small organic molecules and synthetic modifications of known antibiotics. This review examines works aimed at creating anti-infectious aptamers, and discusses both the potential and the current limitations inherent in this class of therapeutic molecules.

RNA and DNA aptamers represent a relatively new class of highly specific biomolecular ligands that can be considered as an alternative to monoclonal antibodies. The advantages of aptamers include high affinity for targets and selectivity of binding, the ability to select aptamers by molecular selection "in vitro" without the use of animal immunization, the possibility of chemical synthesis and the introduction of various chemical modifications. The unique properties of aptamers make them a promising basis for both the development of therapeutic drugs and the creation of diagnostic biosensors (aptasenors).

We have previously shown that the use of a 2'-F-RNA aptamer as a recognizing part of an aptasensor in combination with a Ca2 + -dependent photoprotein obelin as a reporter group makes it possible to obtain a highly sensitive and specific bioluminescent aptasensor [1]. Obelin has a number of advantages, such as a high quantum yield of bioluminescence and a wide dynamic range of the light signal [2]. We have proposed a new approach to the creation of bioluminescent aptasensors based on the use of 2'-F-RNA aptamers to obelin as universal reporter modules. To obtain such aptamers, in vitro selection for His6-obelin immobilized on Ni2 + sepharose was used. After sequencing and bioinformatic analysis of the enriched library, individual aptamer sequences were obtained and their properties were investigated. Since the promising task of this work is, in particular, the creation of aptasensors for determining the content of glycated hemoglobin in the blood, one of the biomarkers of diabetes mellitus, selection of 2'-F-RNA aptamers for human hemoglobins was also carried out. The obtained 2'-F-RNA aptamers are the basis for the construction of diagnostic bioluminescent RNA aptasensors. Our proposed approach, based on the use of "reporter" and "recognizing" aptamers, can be used in the future to create bioluminescent aptasensors for a wide range of targets.

1. Vorobjeva M.A., Krasitskaya V.V., Fokina A.A. RNA aptamer against

autoantibodies associated with multiple sclerosis and bioluminescent detection probe on its basis// Anal. Chem. – 2014. – V. 86. – P. 2590–2594.

2. Frank L.A. Ca^{2+} -Regulated photoproteins: effective immunoassay reporters. // Sen sors. – 2010. – V. 10. – P. 11287–11300.

УДК 576.312.36

ВЛИЯНИЕ АНТИОКСИДАНТА НА ЛАБОРАТОРНУЮ ВСХОЖЕСТЬ СЕМЯН ЛУКА-БАТУНА И НА ЧАСТОТУ АБЕРРАЦИЙ ХРОМОСОМ

Бабаев Меджнун Шыхбаба оглы,
профессор, д.б.н.
Сардарлы Гасан Мадат оглы
ст. преп., к.б.н.
Мирзоева Симара Видади кызы,
магистр
кафедра генетики
Бакинский Государственный Университет

Введение. Эволюция живых организмов протекала под постоянным воздействием комплекса электромагнитных полей, и адаптации к ним получили наследственное закрепление. Электромагнитные поля играют существенную роль во всех процессах, происходящих на земле. Являясь первичным периодическим экологическим фактором, естественное магнитное поле (МП) Земли на протяжении миллиардов лет постоянно воздействовало и воздействует на становление, состояние и динамику экосистем. В ходе эволюционного развития, структурно-функциональная организация экосистем адаптировалась к естественному фону МП [1, с.919-924.].

В настоящее время перед человечеством возникла проблема «электромагнитного загрязнения» среды, которое возникает в результате деятельности человека. Отсюда встает вопрос о возможных последствиях вторжения "достижении" современной цивилизации в нормальное развитие экосистем (Пресман, 1968; Кудряшов, 2008).

Поддержание высокого иммунного статуса растений особенно важно в наше время широкого применения ядохимикатов и крайне неблагоприятной экологической обстановки, которая создает иммунный дефицит не только у человека и животных, но и у растений. Поэтому проблема индуцирования устойчивости растений с помощью генетических и средовых факторов

приобретает особую актуальность [2, с. 32]].

Однако нельзя забывать, что высокие дозы электромагнитных волн (излучений) вызывает мутации у живых организмах. Исходя из этого мы исследовали влияние антиоксиданта на лабораторную всхожесть семян лука-батуна и на частоту аберраций хромосом [3, с. 53-60].

Цель работы. Определить оптимальную концентрацию влияния антиоксиданта на лабораторную всхожесть семян лука-батуна и на частоту аберраций хромосом

Материалы и методы исследования. Для проведения исследования мы использовали семена лука-батуна (Allium fistilozum L.). Исследования проводились в двух вариантах. В первом варианте сперва семена обрабатывались различными концентрациями антиоксиданта, а затем подвергались воздействию электромагнитных волн (ЭМВ) частотой 200 МГц. Во втором варианте сперва семена подвергались воздействию ЭМВ, а затем обрабатывали их свежеприготовленными растворами антиоксиданта различной концентрации. В качестве антиоксиданта нами был использован никельная соль – 2,6-дитрибутил-1-фенолпропиона, которая была синтезирована на кафедре органической химии БГУ. Поскольку этот антиоксидант нами применен в исследованиях впервые, то мы готовили различный диапазон концентрации – 0,5; 0,25; 0,1; 0,01; 0,001 и 0,0001 процент. Как уже отмечалось, семена подвергались воздействию ЭМВ частотой 200 МГц. Семена обработанные концентрациями антиоксиданта в течении 20 часов, промывали проточенной водой 20 минут и поместили в термостат в чашках Петри при температуре 24-25^{0}С. Главные корешки, достигшие размеров 0,8 см, фиксировали в растворе Карнуа и одновременно подсчитывали количество проросших семян и определили лабораторную всхожесть в процентах. Для определения частоты аберрации хромосом готовили давленные временные препараты и посчитали нормальные и измененные анафазы. В качестве контроля использовали семена, обработанные только дистиллированной водой и только облученные ЭМВ-ными волнами (200 МГц). Полученные нами все материалы статистически

обработаны и составлены графики и таблицы, которые представлены в тексте.

Обсуждение результатов исследования. Как было отмечено выше, различные варианты этого антиоксиданты исследуется нами впервые и поэтому мы испытали широкий диапазон концентрации. Для этого мы семена лука-батуна сперва обрабатывали растворами антиоксиданта, а затем воздействовали ЭМ волнами и изучали лабораторную всхожесть семян. Полученные данные представлены на рисунке 1.

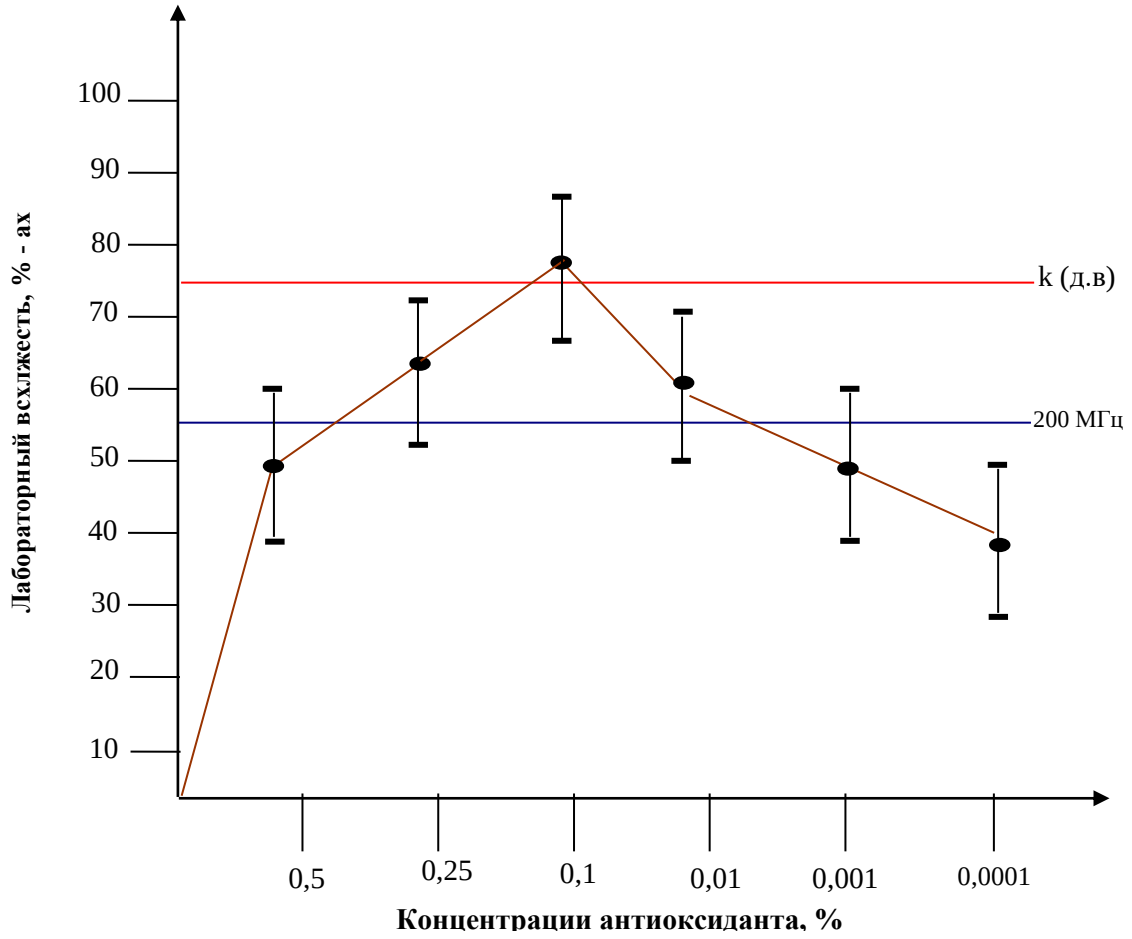

Рис.1. Влияние антиоксиданта на лабораторную всхожесть семян лука батуна до воздействия ЭМВ

Как видно из рисунка 0,1 и 0,01 процентная концентрации антиоксиданта повысили всхожесть семян в лабораторных условиях. Однако высокие (0,5 и 0,25%) и низкие (0,01 и 0,0001%) концентрации антиоксиданта оказали земедлительные действия на всхожесть семян. Следует отметить, что нами исследовано также влияние антиоксиданта на лабораторную всхожесть семян после влияния ЭМВ. Результаты исследования представлены на рисунке 2.

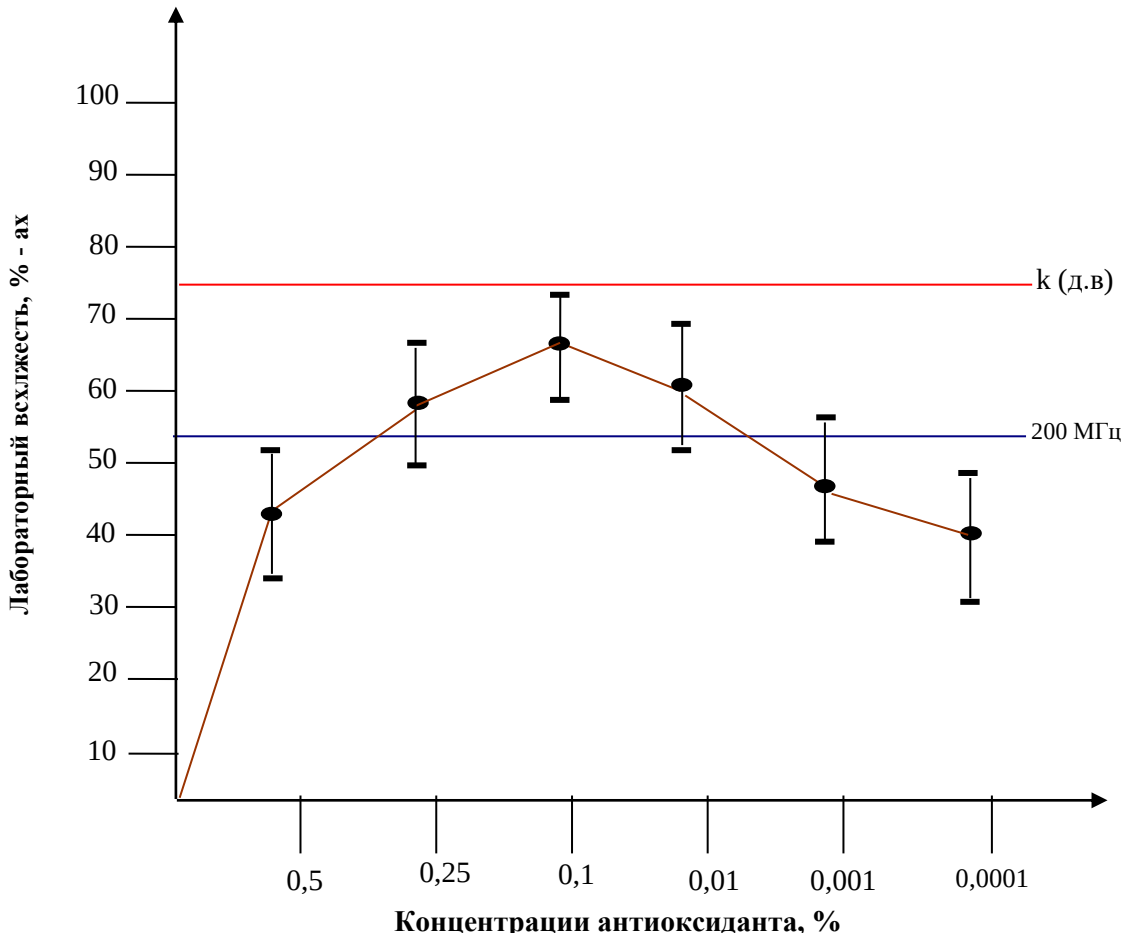

Рис.2. Влияние антиоксиданта на лабораторную всхожесть семян лука батуна после воздействия ЭМВ

Из рисунка 2 видно, что самые оптимальные концентрации (0,1 и 0,01%) антиоксиданта показали низкий результат на всхожесть семян чем контрольный вариант (семена обработанные дистиллированной водой). Это можно объяснить тем, что антиоксидант после воздействия электромагнитными волнами оказали только восстановительные действия.

Основная цель нашего исследования являлась установление антимутагенной активности антиоксиданта. С этой целью нами изучено влияние различных концентраций антиоксиданта на частоты аберраций хромосом до и после воздействия ЭМВ на семена.

Таблица 1

Влияние различных концентраций антиоксиданта на частоты аберраций хромосом у семян лука-батуна до воздействия ЭМВ

Варианты опыта	Изучено		Измененные анафазы		Достоверность разницы, t_d	
	корешков	анафазы	число	% ± m	по отношению к контролю	по отношению к ЭМВ
Контроль (д.в)	10	517	15	2,91±0,74	-	-
200 МГц	10	477	29	6,08±1,10	2,41	-
АО (0,5%)+ЭМВ	10	398	21	5,28±1,12	1,80	0,52
АО (0,25%)+ЭМВ	10	414	20	4,83±1,05	1,50	0,83
АО (0,1%)+ЭМВ	10	546	21	3,85±0,82	0,86	1,63
АО (0,01%)+ЭМВ	10	493	23	4,67±0,95	1,20	1,00
АО (0,001%)+ЭМВ	10	427	21	4,92±1,04	1,70	0,72
АО (0,0001%)+ЭМВ	10	481	24	4,99±0,99	1,72	0,75

Как видно из таблицы, в контрольном варианте спонтанные мутации составляют 2,91±0,74 %, тогда как в индукционном (к-200 МГц) этот показатель повышался до 6,08±1,10 процента. Однако различные концентрации антиоксиданта смогли значительно снизить частоту аберраций хромосом. В этом случае 0,1 процентная концентрация антиоксиданта обладала высокий антимутагенный эффектом. Во втором варианте исследования мы изучали антимутагенный эффект антиоксиданта у корешков лука-батуна после воздействия ЭМВ. На основании полученных данных нами составлена таблица (см. таблицу 2).

Таблица 2

Влияние различных концентраций антиоксиданта на частоту аберрации хромосом в главных корешках семян лука-батуна после воздействия ЭМВ

Варианты опыта	Изучено		Измененные анафазы		Достоверность разницы, t_d	
	Корешков	анафазы	число	% ± m	по отношению к контролю	по отношению к ЭМВ
Контроль (д.в)	10	517	15	2,91±0,74	-	-
200 МГц	10	477	29	6,08±1,10	2,41	-
ЭМВ+АО (0,5%)	10	413	22	5,33±1,10	1,85	0,50
ЭМВ+АО (0,25%)	10	422	21	4,98±1,06	1,61	1,75
ЭМВ+АО (0,1%)	10	553	23	4,16±0,84	1,12	1,40
ЭМВ+АО (0,01%)	10	501	25	4,99±0,97	1,72	0,75
ЭМВ+АО (0,001%)	10	436	22	5,05±1,04	1,70	0,70
ЭМВ+АО (0,0001%)	10	398	20	5,03±1,10	1,62	0,68

Из таблицы 2 становится ясно, что впервые примененный нами в исследовании антиоксидант выявляет слабый антимутагенный эффект после воздействия ЭМВ. Однако, и в этом случае 0,1 процентный раствор оказал высокий антимутагенный эффект. Исходя из этого мы считаем целесообразным для исследования на других биологических объектах использовать 0,1% и 0,01% концентрацию нами изученного антиоксиданта.

Выводы

- Установлено, что антиоксидант, который впервые применен нами в исследовании, улучшает лабораторную всхожесть семян лука-батуна в основном до воздействия ЭМВ.
- Выявлено, что антиоксидант обладает высоким антимутагенным эффектом до воздействия ЭМВ.
- Установлено также, что 0,1 и 0,01 процентные концентрации антиоксиданта обладают высоким антимутагенным эффектом.

ЛИТЕРАТУРА

1. Аксенов С.И., Булычев А.А., Грунина Б.Н., Туровецкий Б.Б. О механизмах воздействия низкокачественного магнитного поля на начальные стадии прорастания семян пшеницы // Биофизика, – 1996. – с.919-924.
2. Бабаев М.Ш. Защитный эффект антиоксидантов при спонтанном и радиационно-индуцированном мутагенезе, автореферат докт. Дис., Баку – 1991 с. 32
3. Бабаев М.Ш., Бахшалиева Н.З. Влияние антиоксидантов на частоту аберраций хромосом, индуцированных озоном у семян пшеницы разных сортов. Вестник МГОУ, Серия естественных наук. 2009. № 4. С.53-60.
4. Диссертации о Земле htpp: // carthpapers.net/ vliyanie-elektromaqnitnoqo izlucheniya-na-razvitie-i-nespetsificheskuyu-ustoychivost-raznyh-genotipov-selekohozyaystvenny ixzz5T vq WHb5S.
5. Мазец Ж. Э., К. Я. Кайзинович, А. Г. Шутова К вопросу о механизмах взаимодействия низкоинтенсивного электромагнитного излучения

с растительными объектами. // Весці БДПУ Серыя 3. Фізіка, матэматыка, інфарматыка, біялогія, геаграфія. ¬ 2014. ¬ N 1. ¬ С. 26¬31

6. Горленко Н.П. О механизме активации биологических объектов магнитным полем // Биофизика. 2006. Т.51. Вып. 4. С.767−768.

7. Калинин Н.Г., Бошкова И.Л., Панченко Г.И., Коломийчук С.Г. Влияние низкочастотного и высокочастотного электромагнитного поля на семена // Биофизика. 2005.Т.50. Вып. 2. С. 361−365.

УДК - 502

РАСПРОСТРАНЕНИЯ НЕКОТОРЫХ ПТИЦ ИЗ ОТРЯДА РЖАНКООБРАЗНЫХ В СОГДИЙСКОЙ ОБЛАСТИ

Мирзобаходурова Шахноза Рахмоновна
к.б.н. доцент
Худжанский государственный
Университет имена акад. Б.Гафуров
Хидиров Худойкул Облокулович
к.б.н. доцент
Худжанский государственный
Университет имена акад. Б.Гафуров
г. Худжанд. Республика Таджикистан

Аннотация: Представители всего отряда ржанкообразных мелкие. Кроме размеров и околоводных чаще прохладных мест обитания их мало что роднит. Заметные различия есть в особенностях поведения, размножения, обитания.

Поэтому ученые объединили летающих в множество групп, среди которых есть ржанки. Однако отличительные черты находят и среди разных видов этого рода. Древний родич ржанки имел черты уток и ибисов.

Ключевые слова: птиц из отряда ржанкообразных, распространение, биология, экология, враги, охрана.

Авдотка – Burhinus oedicnemus astutus Hart. Встречается у подножий гор Моголтау, по островам р. Сырдарья у Фархадского водохранилища, в среднем течении р. Зеравшан, в окр. г.Пенджикент, кишл. Колхозчиён и Ёры. В былые времена ареал вида был гораздо шире.

Повсеместно малочисленна. В пределах Северного Таджикистана гнездовых пар не более 10-12. Перелетная, гнездящаяся птица. Весной прилетает во второй половине марта. В горах встречается до конца мая. Осенью, в августе отлетает на зимовку. Гнездится только на открытой местности по обширным речным террасам с галечниковой почвой и редкими

кустами многолетних растений. Не избегает полупустынных предгорных участков в значительном отдалении от источников воды. В некоторых случаях для гнездования занимает места с редкими кустами гребенщика и джузгуна или окраины тугайных зарослей с разреженной полупустынной растительностью.

В середине апреля - в начале мая в сумерках слышатся брачные крики. Гнездо строит на земле среди гальки, под кустарниками или многолетними травянистыми растениями. Оно имеет вид неглубокой ямки без подстилки. В середине апреля по правобережью р.Сырдарья была обнаружена кладка из двух яиц. Насиживание продолжается 26 дней. В конце апреля в мае наблюдаются пуховые птенцы. В конце мая по долине р.Сырдарья на острове Фархадского водохранилища встретили пару гнездящихся птиц, которые стали отводить от гнезда.

В связи с тем, что большая часть Северного Таджикистана занята горными хребтами, все пригодные для сельского хозяйства земли по долинам рек до настоящего времени продолжают интенсивно осваиваться и становятся экологически непригодными для гнездования авдотки. Это привело к падению численности и сужению ареала. В Таджикистане охота на авдотку запрещена. Сырдарьинский заказник при соблюдении и выполнение заповедного режима должен будет способствовать увеличению численности и сохранению авдотки в составе фауны Северного Таджикистана.

Серпоклюв – Ibidorhyncha struthersi Vigors Ареал серпоклюва имеет островной характер. Встречается по долинам высокогорных рек. Гнездящиеся птицы в Северном Таджикистане известны из верховьев реки Зеравшан от кишлака Айни (Матчо) до Зеравшанского ледника.

Общее число птиц в регионе достигает 15 - 20 пар. Численность серпоклюва подвержена колебаниям. После холодных многоснежных зим их становится значительно меньше, численность восстанавливается спустя 3-4 года.

Оседлая птица, но предпринимающий сезонные перемещения. В сентябре, когда в верхних пределах гнездования некоторые мелкие притоки рек

высыхают или замерзают в связи с похолоданием, серпоклюв спускается ниже, но далеко от своего гнездового ареала не отлетает. В марте и начале апреля возвращается обратно на гнездовье.

Серпоклюв вертикально распространен от высоты 1500 до 3500 м над ур. м Моногамная птица, пары не распадаются и после гнездового периода. Первые признаки брачного периода наблюдаются уже в конце марта - начале апреля. Гнездо строит на земле среди галечника на возвышенных островах или отмелях, не заливаемых паводковыми водами. В кладке 4 яйца. Гнездо представляет собой мелкую ямку, окраска яиц делает их почти незаметными среди обкатанных водой галек. Только что вылупившиеся пуховики обнаружены [1.с.249] 17 мая в верховьях р. Зеравшан. К концу июля птенцы уже поднимаются на крыло. В период насиживания и вылупления птенцов взрослые птицы держатся вместе. При опасности самец и самка активно отводят врагов, издавая характерный для них тревожный голос. Серпоклюв питается околоводными сухопутными беспозвоночными, водными личинками насекомых и ими же кормит птенцов.

Основные враги серпоклюва - это лисицы, вороны и др. Гнездо часто строят в местах водопоя и дневного пребывания домашних животных, что приводит к вытаптиванию кладок.

В природе численность серпоклюва часто пульсирует под воздействием отрицательных экологических факторов: холод, многоснежная зима, поднятие уровня воды весной и т.д. Отрицательно сказывается фактор беспокойства: появление пастушьих собак, браконьерство и неорганизованные туристы.

В Таджикистане отстрел серпоклюва запрещен. Предстоит уточнить современные места гнездования и организовать там сезонные охраняемые территории. Шире пропагандировать необходимость охраны этой чрезвычайно интересной птицы и провести более тщательные исследования биологии.

Луговая тиркушка – Glareola pratincola L. Встречается по реке Сырдарья на островах Кайраккумского водохранилища. Вероятно, раньше гнездился и в других местах по долине.

В пределах Таджикистана по данным 1975 г. гнездилось 6-8 пар, на Кайраккумском водохранилище в 1963 году встречено всего две пары [1.с.235].

Гнездится на галечниковых отмелях, особенно часто поселяется на островах с песчаной или глинистой почвой и с редкой травянистой растительностью. Лишь иногда строит свои гнёзда среди редких кустов тамариска, ивы и др. Встречается на высоте от 400 до 800 м над ур. м.

Перелётная, гнездящаяся птица. Весенний перелёт проходит в конце апреля, осенний с середины августа до конца сентября. Сведения по размножении в долине р. Сырдарья отсутствуют. Для гнездования занимают острова и галечниковые отмели незаливаемые водой в период весенних паводков. К гнездованию приступают в последних числах апреля. Гнездовые пары располагаются в 10-50 метрах друг от друга. Гнездовая ямка по форме напоминает след копытных. В кладке 2-3 яйца с хорошо выраженной покровительственной окраской. Насиживают самки. Гнездовой период продолжается с конца апреля до начала июня. В году имеет одну кладку. Гнездовой ареал очень ограниченный и нуждается в надёжной охране. Враги - чёрный ворон, лисицы и др. Одной из основных причин сокращения численности луговой тиркушки до минимума является деградация и изменение мест обитания в результате освоения залежных и целинных земель, выкорчевывание тугаёв. Увеличение поголовья бесконтрольно выпасаемых мелких и крупных домашних животных в местах обитания тиркушки также служит причиной вытаптывания кладок, размещающихся на земле.

Отстрел луговой тиркушки запрещён. Необходимо расширить пропаганду по её охране. Организовать охрану в уже известных местах гнездований в летний период. Объявить места расположения гнездовий и колоний вида заказниками особо охраняемые территории с конца апреля и до июля. Объявление особоохраняемых территорий позволит сохранить потомство куликов и не будет отрицательно влиять на хозяйственную деятельность местных жителей, так как гнездовые колонии вида обычно размещаются на непригодных для сельского хозяйства землях.

Малый зуек - Charadrius dublius curonicus. Малый зуек - широко распространенная, но немногочисленная пролетно-гнездящаяся птица песчано-галечниковых отмелей у берегов рек, озер и притоков Сир-дарьи.

В Туркестанском хребте Н.А. Зарудный /Иванов. 1969/ нашел малого зуйка в долине реки Исфара только у кишлака Ворух. Он нами добыть в подходящих биотопах долин реки Шахристан, Шар-шара, Басманда, Ак-су, Аучи-Калачи и Исфара. На южном склоне Кураминского хребта добыт на берегах и островах Фархадского И Кайраккумского водохранилищ и болотистых местах равниной части Северного Таджикистана.

Перевозчик – tringahypobeucos Из Северного Таджикистана горы Могол Тау перевозчик имеется в сборах Н.А. Северцова. В Туркестанском хребте Н.А. Зарудный [5.с.300] нашел гнездящихся перевозчиков в долине района Исфара до озера Каракула; особенно многочисленными были на рисовых полях у кишлака Исфара и кишлака Матча, [1.с.1-249] перевозчиков считает характерными обитателями берегов всех водоемов Зеревшанской системы – встречается как в нижнем и среднем, так и в верхнем течении Зеравшана. Вертикальный диапазон распространения перевозчика в исследуемом районе колебался от 900 до 2800-3000 м.

По характеру прибивания он является перелетно-гнездящейся птицей горных речек Северного Таджикистана. Весенний прилет его наблюдается /Иванов,1969/ в первой декаде апреля, и продолжается до начало мая, а отлет – с сентября до начало октября. При экскурсии по характеру биотопа очень легко можно заметить этого кулика. При приближении человека он перелетает с места на место, издавая характерный звонкий свист, который сразу же обращает внимание.

Перевозчика мы встречали вдоль всех горных потоков, серущие начало с северного склона Туркестанского и южного склона Кураминского хребтов, т.е. в долинах Шахристан, Басианд, Ак-су, Исфане, Лучи-Калачи, Исфара, Уткан-Сай, Надоксай, Пангов, Ошоба и оби-Ашт.

Серпоклюв – Ibido rhynchastrucherisii Vig. Серпоклюв своим ареалом

схватывает лишь юго-восточный угол Северного Таджикистана. [2.с.398], изучая биология серпоклюва считает, что он довольно широко распространенный кулик высокогорий Северного, Центрального Таджикистана и Бадахшана. Им не серпоклюв встречан в верховях реки Заревшан, Начиная от Матчи /2200/ и до самого Заревшанского ледника.

Чайконосая крачка – Gelochelidon nilotica cmel. Чайконосая крачка самая обычная гнездящаяся пролетная птица Сыр-Дарьи и озер Северного Таджикистана. О гнездовании чайконосой крачки в Северном Таджикистане на Сыр-Дарье около ст. Нельникого указывал Н.А. Зарудный.

Чайконосая крачка нами отмечена и добыта вдоль реки Сыр-Дарья на песчаных отмелях берегов и островов Кайраккумского и Фархадского водохранилищ. По утрам и вечерам крачки парами, одиночками и маленькими стайками в 6-8 птиц облетают все протоки и не глубокие плесы водохранилища, охотясь за мальками рыб и водными беспозвоночными. Чайконосая крачка прекрасно ныряет в воду и часто ловко охватывает маленьких рыб в 8-9 см. В просмотренных более 10 желудках птиц обнаружено на островах Кайраккумского водохранилища 16 мая 1966 года. [2.с.350] были обнаружены гнездовые колонии крачек в песчаном берегу островов и осмотрено большое количество гнезд.

У добитых птиц 22 мая 2017 г. на протоке реки Сыр-Дарья в районе урочища Сари-Камиш семенники и фолликулы были очень увеличенными. На островах Кайраккумского водохранилища 26 июня 2018г. отмечена большая стая, состоящая из 140-150 птиц. У добитых птиц семенники и фолликулы были увеличены. 13 июня 2017 года на островах Фархадского водохранилища в районе Ок-тепа на песчаной стмели отмечено две гнездящиеся птицы и большая стая/около 60 птиц трех видов крачек, встречавшихся в Северном Таджикистане. Гнездо было построено прямо на песчаном берегу острова на 20 см. выше воды. Оно состоит из неглубокой ямочки и в нем было несколько камышинок и стебельков однолетних растений, а среди них 2 яйца. Размеры яиц /4 шт./ 40,0-42,3 х 28,5 -30,5 мм. Гнездо расположено недалеко друг от

друга на расстоянии 1 и 30 см. Растянутость гнездового периода чайконосой крачки объясняется тем, что уровень воды Сыр-Дарьи в водохранилищ весной часто меняется. Изменение уровня воды также происходит в течении суток.

Все кладки, отмеченные нами от 16 мая по 13 июля 2017г. были затоплены и птицы были вынуждены делать повторную кладку. Изменения уровня воды также отрицательно отражается на гнездовании других видов крачек, водоплавающих и прибрежных птиц. Самую ранюю гнездовую пару мы отметили 9 мая 2018г. в Аштском районе. В урочище Сары-Камыш 16 марта 2018г. мы встречали маленькие стайки в 6-8 птиц, летающих над протоками реки Сыр-Дарья.

Речная крачка – Sterna hirundo Речная крачка, как предыдущий вид, для Северного Таджикистана является перелетной и гнездящийся птицей. Ее в Северном Таджикистане встречал Н.А. Зарудный на Сыр-Дарье и районе ст. Мельникого. [5.с.300]. О гнездовании речной крачки в нижнем и среднем течении реки Зеревшан и на Сыр-Дарье указывается [1.с.249], [2.с.398]. Нами речная крачка отмечена и добыта во всех водоемах и по долине реки Сыр-Дарья в пределах Северного Таджикистана. Она придерживается протоков и озер с прозрачной водой, берегов островов с песчаными отмелями, покрытыми низкорослыми зарослями камыша рогоза и другой прибрежной растительностью. Речные крачки в летний период встречаются парами и маленьким стайками от 10-12 до 20 и более птиц. Численность речных крачек превосходит численность двух других видов. Способ охоты такой же, как и у чайконосой крачки, т.е. они летая над водой, увидев свою добычу, некоторое время трепещат на одном месте, после бросаются в воду. В большинстве случаев речные крачки охватывают свою добычу с поверхности, а в других – ныряют в воду.

Выводы Птицы из отряда - CHARADRIFORMES встречается в Северном Таджикистане начиная с подножия гор Моголтау до Курамы, Туркистанских и Зеравшанских гор. Нами установлено что авдотка гнездится только на открытой местности по обширным речным террасам с галечниковой

почвой и редкими кустами многолетних растений.

Таким образом серпоклюв встречается по долинам высокогорных рек. Гнездящиеся птицы в Северном Таджикистане известны из верховьев реки Зеравшан от кишлака Айни (Матчо) до Зеравшанского ледника. Нами установлено что местом обитания являются широкие галечники вдоль горных рек, где течение относительно медленное, а основное русло, разливаясь по многочисленным протокам, образует незаливаемые талой водой острова.

СПИСОК ИСПОЛЬЗОВАННОЙ ЛИТЕРАТУРЫ

1. Абдусалямов И.А. Птицы горного Зеравшана. - Тр. ИЗиП АН ТаджССР, Душанбе: Дониш, 1964, с. 1-249.
2. Абдусалямов И.А. Фауна Таджикской ССР, Птицы, т. XIX, часть 1, Душанбе: Дониш, 1971, с. 1-398.
3. Абдусалямов И.А., Соков А.И. Предварительные результаты и перспективы акклиматизации бухарского оленя в Таджикистане. - В сб.: Теоретические и прикладные аспекты охраны природы и охотоведения. М., 1976, т. 84.
4. Иванов А.И. Птицы Таджикистана. М.-JL: Изд. АН СССР, 1940,с. 1-300.
5. Иванов А.И. Птицы Памиро-Алая. Л.: Изд. АН СССР, 1969.
6. Красная книга СССР, М.: Лесная промышленность, 1978, части 1-3, с. 1-172.
7. Красная книга СССР, М.: Лесная промышленность, 1984, т.1, части 1-4, с. 1-211.

УДК [582.26:712.23] (282.247.322)

ОЦІНКА ЕКОЛОГІЧНОГО СТАНУ РІЧКОВИХ ЕКОСИСТЕМ УКРАЇНСЬКОГО ПОЛІССЯ ЗА СТРУКТУРНО-ФУНКЦІОНАЛЬНИМИ ПОКАЗНИКАМИ ФІТОПЛАНКТОНУ

Салюк Аліна Сергіївна
Здобувачка магістерського рівня вищої освіти ОП Біологія
Житомирський державний університет
імені Івана Франка
м. Житомир, Україна

Анотація. Робота присвячена дослідженню екологічного стану водотоків різних розмірних категорій Українського Полісся за структурно-функціональними показниками їх автотрофної ланки. Наведено результати гідрохімічного, біоіндикаційного аналізу вод та біотичних індексів (Шеннона, WESI, сапробності, продукційно-деструкційний коефіцієнт), розрахованих за чисельністю, біомасою, інтенсивністю фотосинтезу фітопланктону, таксономічним складом водоростей).

Ключові слова: екологічний стан, фітопланктон, річки, Українське Полісся, біотичні індекси.

Пріоритетом європейських методик до оцінки екологічного стану річкових екосистем є використання не абіотичних характеристик водних екосистем, а різних компонентів гідробіоти. Одним із найінформативніших алгоритмів її проведення передбачено використання таксономічного складу, кількісних показників розвитку фітопланктону й розрахованих за ними біотичних індексів [1, с. 16–18; 2, с. 20–23].

Основна увага українських дослідників приділялася розробці системи оцінки якості вод великих річок, де адекватно, але опосередковано (через якість середовища) відображала екологічний стан річкових екосистем. Досі питання, які стосуються поліських водотоків різних розмірних категорій практично

залишаються не вирішеними, що в свою чергу унеможливлює оцінку їх екологічного стану, виявлення і прогнозування природоохоронних проблем Полісся.

Мета роботи : оцінка екологічного стану поліських річок за структурно-функціональними показниками їх автотрофної ланки.

Матеріали і методи. В основу роботи покладені власні дані, отримані на річках Тетерів (50°15′16″ N 28°39′28″ E) та Прип'ять (51°52′17″ N, 24°59′ 28″E) упродовж вегетаційних сезонів 2018–2021 рр., а також відомості, отримані багаторічними дослідженнями (2003–2020 рр.) Ю. С. Шелюк на 22 їх притоках на території Українського Полісся [3, с. 1–32]. Загалом було проаналізовано 2046 альгологічних проб.

Для аналізу таксономічного складу водоростей застосовували класифікаційну систему Algae of Ukraine [4, с. 1–600]. Біомасу фітопланктону визначали розрахунково-об'ємним методом. Оцінку якості вод і трофічного статусу водотоків проводили згідно [5, с. 386–389]. Сапробіологічна оцінка якості води наведена за методом Пантле-Букк у модифікації Сладечека [6, с. 1–120]. Біоіндикаційний аналіз проведено з урахуванням індикаторних характеристик водоростей, наведених у відповідній монографії [7, с. 15–124]. Отримані дані сапробіологічного аналізу за індикаторними видами водоростей були співставлені з класами якості вод відповідно до [5, с. 388]. Первинну продукцію фітопланктону й деструкцію органічної речовини визначали кисневою модифікацією склянкового методу [5, с. 12–20]. Гідрохімічні аналізи здійснювали в контрольно-вимірювальній лабораторії комунального підприємства «Житомирводоканал» (свідоцтво про реєстрацію №64 від 21.10.2013 р.), Бердичівській районній державній лабораторії ветеринарної медицини (атестат акредитації № 05-040 від 31.03.2010 р.) і на кафедрі ботаніки, біоресурсів та збереження біорізноманіття Житомирського державного університету імені Івана Франка згідно [8, с. 8–76] .

Результати й обговорення. Поліський регіон характеризується розвиненою річковою мережею, що представлена водотоками різних розмірних

категорій та різним ступенем антропогенного впливу. Використання типологічно різних водотоків дозволяє об'єктивно визначати можливість використання структурно-функціональних показників основної автотрофної ланки річкових екосистем – фітопланктону для оцінки екологічного стану їх басейнів, необхідність якої передбачає Хельсінкська конвенція, оскільки низка цих водотоків є трансграничними. До того ж відсутність в басейнах окремих річок великих промислових і аграрних комплексів, які є джерелами забруднюючих речовин, на сучасному етапі робить ці річки можливим об'єктом для пошуку референсних умов для подальшого моніторингу.

Аналіз відомостей, наведених Ю.С. Шелюк [3, с. 1–30] та власних даних дозволив у водоймах і водотоках басейнів головних річок Полісся – Прип'яті й Тетерева ідентифікувати 623 види, представлений 662 внутрішньовидовими таксонами з номенклатурним типом виду включно. Пріоритет у видовому багатстві мали Chlorophyta – 193 (197), Bacillariophyta – 176 (185), Euglenozoa – 111 (136) і Cyanoprokaryota – 56 видів (56 в. в. т.).

Результати гідрохімічного аналізу свідчать про те, що більшість досліджуваних поліських річок за прозорістю вод належать до II класу якості (р. Уж – до III класу); за вмістом розчиненого у воді кисню, *pH*, перманганатної окиснюваності, вмісту фосфатів, нітрогену (амонійного, нітритного і нітратного), загального заліза, хлоридів – до II–III класу якості річкових вод. До IV класу якості за вмістом нітритного нітрогену належить р. Крошенка, нітратного – Кремно, Ікопоть і Гуйва, фосфору фосфатів – Гуйва.

Проведений біоіндикаційний аналіз за індикаторними характеристиками водоростей засвідчив переважання планктонно-бентосних (36,0% від числа індикаторних видів), планктонних (35,6%) і бентосних форм (27,0%) за відношенням до місцеперебування; евритермних форм, а також приурочених до помірного температурного режиму й теплолюбних видів (відповідно 46,2%, 28,2% і 17,9%). Поява у складі статистично значимих теплолюбних форм, вірогідно, є результатом змін клімату, оскільки за останні роки саме територія Полісся зазнає найпомітнішого, навіть у порівнянні з південними регіонами,

підвищення температури [9, с. 3–12]. За відношенням до умов реофільності та насичення вод киснем переважали індиференти (68,3%) і водорості, приурочені до стоячих вод і незначного вмісту кисню (28,5%). У водотоках переважали олігогалоби-індиференти – 70,0% за помітної була частки галофілів (12,1%) і мезогалобів (8,5%). За відношенням до pH у поліських річках пріоритет мали індиференти (45,8%) й алкаліфіли (38,9%). Аналіз рівня органічного забруднення за системою Ватанабе [10, с. 7–11] засвідчив переважання еврисапробів (62,4%) за помітної частки сапроксенів (26,7%). Оцінка рівня органічного забруднення водотоків за Пантле-Букк (у модифікації Сладечека) було відмічено переважання індикаторів III (50,2%) і II класів (36,5%).

Обрахунок індексу самоочищення екосистем *WESI* згідно [11, с. 3–23] засвідчив підтримку високого рівня самоочищення річкових екосистем за рахунок фотосинтетичної активності фітопланктону, оскільки у більшості досліджуваних водотоків значення цього індексу сягають або вищі 1. Проте, у річках Бересток, Кремно та Ікопоть цей індекс був меншим 1, що вказує на пригнічення в їх екосистемах процесів самоочищення за рахунок біогенного навантаження. Ймовірною причиною цього є надходження органічних сполук азоту з орних земель, площа яких в басейнах річок Бересток і Кремно складає майже по 50%. Вимиванню у водотоки біогенів із ґрунтів сприяє їх кислотність, а в р. Бересток – ще й вплив меліоративного каналу Убортянської і Комсомольської осушувальних систем, під який у 1986 р. водотік був зарегульований. Велика кількість пов’язаних із річковою системою рибницьких ставків у басейні Ікопоті також можуть бути причиною потрапляння надлишку біогенів.

За біомасою фітопланктону більшість досліджуваних річок можна віднести до II класу якості вод, а Ікопоть, Деревичку, Синявку, Лісну, Зелену, Гнилоп’ять і Бобрівку – до III класу.

Індекс самоочищення / самозабруднення (*A/R*) впродовж вегетаційного сезону у досліджуваних водотоках коливався в межах 0,02–8,45. Загалом значне переважання продукційних процесів над деструкційними, яке найчастіше

виявлялося у малих і середніх за площею річках, обумовлено не лише високою забезпеченістю водоростевих клітин біогенами, а й відносно інтенсивним прогрівом води значних за площею мілководних зон водотоків. Незбалансованість продукційно-деструкційних процесів у подальшому може викликати накопичення автохтонної органічної речовини, й, як наслідок, – самозабруднення річок. У дуже великих і великих річках за рахунок глибоководних ділянок спостерігали переважання деструкційних процесів над продукційними за рахунок інтенсивного перебігу процесів розпаду продукованої в поверхневому шарі надлишкової кількості органічної автохтонної речовини. Найвищі значення індексу A/R фіксували в річці Бересток (3,45±0,45). За співвідношенням продукційно-деструкційних процесів досліджувані водотоки належать до II-V класів якості вод. Середні за вегетаційний сезон значення інтегрального показника $\sum A/\sum R$ для всіх водотоків, окрім річки Путятинка, вищі 1, що свідчить про позитивну направленість балансу органічної речовини, властиву водним екосистемам із високою продуктивністю, і, найвірогідніше є відгуком її екосистеми на антропогенний тиск, оскільки річка частково каналізована, а береги її бетоновані. Можливо, саме за рахунок алохтонних надходжень підтримується гетеротрофна активність річкової екосистеми Путятинки.

Рівень трофії більшості річок, визначений за первинною продукцією, вищий, ніж за біомасою фітопланктону, що пов’язано з переважанням у домінантних комплексах дрібноклітинних високопродуктивних видів водоростей, а також значними площами мілководних ділянок із властивою їм підвищеною швидкістю продукційних процесів.

Висновки На підставі біоіндикаційного та гідрохімічного аналізу, оцінки кількісних показників розвитку водоростевих угруповань планктону, первинної продукції і деструкції органічної речовини, їх співвідношення, а також розрахунку біотичних індексів зроблено оцінку екологічного стану річкових екосистем Полісся.

1. У фітопланктоні поліських річок переважають планктонні,

планктонно-бентосні і бентосні види водоростей, евритерми й форми, приурочені до помірного температурного режиму, а також теплолюбні види водоростей. Пріоритет мають стояче-текучі види, індиференти за відношенням до умов солоності і *pH*. У водотоках регіону відмічено переважання індикаторів сапробності, які відповідають III класу якості вод. Помітну частку складають індикатори II класу. На помірний рівень органічного забруднення вод вказує переважання в поліських річках еврисапробів.

2. За біомасою фітопланктону поліські водотоки належать до II-III класу якості вод, за первинною продукцією – II–V класів.

3. Значення індексу самоочищення екосистем *WESI* вказують на підтримку досить високого рівня самоочищення більшості досліджених річкових екосистем за рахунок фотосинтетичної активності фітопланктону та виявлено водотоки з пригніченим перебігом процесів самоочищення за рахунок біогенного навантаження.

4. Виявлена незбалансованість продукційно-деструкційних процесів у поліських водотоках, яка в подальшому може викликати накопичення автохтонної органічної речовини, й, як наслідок, – самозабруднення річок. У дуже великих і великих річках за рахунок глибоководних ділянок деструкційні процеси переважають над продукційними за рахунок інтенсивного розпаду продукованої в поверхневому шарі надлишкової кількості органічної автохтонної речовини. За співвідношенням продукційно-деструкційних процесів досліджувані водотоки належать до II–V класів якості вод.

СПИСОК ВИКОРИСТАНИХ ДЖЕРЕЛ:

1. Афанасьев С. А. Развитие Европейских подходов к биологической оценке состояния гидроэкосистем в мониторинге рек Украины // Гидробиол. журн. – 2001. – Т. 37, № 5. – С. 3–18.

2. Shelyuk Yu. S., Shcherbak V. I. Phytoplankton structural and functional indices in the rivers of the Pripyat' and Teterev basins // Hydrobiol. J. – 2018. – Vol. 54, N 3. – P. 10–23.

3. Шелюк Ю.С. Фітопланктон різнотипних водних екосистем Полісся // автореф. дис. … доктор. біол. наук. – 2020. – 36 с.

4. Algae of Ukraine: diversity, nomenclature, taxonomy, ecology and geography. Vol. 1. Cyanoprocaryota, Euglenophyta, Chrysophyta, Xanthophyta, Raphidophyta, Phaeophyta, Dinophyta, Cryptophyta, Gaucocystophyta, and Rhodophyta / Eds. P. M. Tsarenko, S. P. Wasser, E. Nevo. – Ruggell : Ganter Verlag, 2006. – 713 p.

5. Методи гідроекологічних досліджень поверхневих вод / за ред. В. Д. Романенка. – Київ : ЛОГОС, 2006. – С. 8–24 с.

6. Sládeček V. System of water quality from the biological point of view // Ergeb. Limnol. – 1973. – 7. – P. 1–128.

7. Баринова С. С., Медведева Л. А., Анисимова О. В. Биоразнообразие водорослей-индикаторов окружающей среды. – Тель-Авив : Piles Studio, 2006. – 498 с.

8. Лурье Ю. Ю. Унифицированные методы исследования качества вод. – Москва : Изд-во СЭВ, 1977. – Ч. 3. – 91 с.

9. Бабіченко В. М., Ніколаєва В. М., Гущина Л. М. Зміни температури повітря на території України наприкінці XX та на початку XXI століття // Укр. геогр. журн. – 2007. – № 4. – С. 3–12.

10. Watanabe T. Biological indicator for the assessment of organic water pollution // Japan Journal of Water Pollution Research. – 1986. – Vol. 19. – P. 7–11.

11. Баринова С. С., Клоченко П. Д., Белоус Е. П. Водоросли как индикаторы экологического состояния водних объектов: методы и перспективы // Гидробиол. журн. – 2015. – Т. 51, № 4. – С. 3–23.

УДК: 630.1:502.211:581.9:599.2:712.253(477.87)

ЛІСОВІ ЕКОСИСТЕМИ НАЦІОНАЛЬНОГО ПРИРОДНОГО ПАРКУ «СИНЕВИР» ЇХ ЕКОЛОГІЧНЕ, ПРИРОДООХОРОННЕ ТА НАУКОВЕ ЗНАЧЕННЯ

Ярема Юрій Миколайович
Заступник начальника наукового відділу
Тюх Юрій Юрійович
Заступник директора з НДР
Нанинець Марія Василівна
Науковий співробітник
Ярема Тетяна Федорівна
Молодший науковий співробітник
Субота Ганна Миколаївна
Технік ІІ категорії
Національний природний парк «Синевир»

Анотація: В публікації подається коротка характеристика лісових екосистем національного природного парку «Синевир», їх видовий склад та структура, природоохоронне значення, лісові угрупування, що формують лісові деревостани і лісові насадження, раритетність лісів природного походження (старовікові ліси, праліси), екологічна і наукова цінність пралісів – Всесвітньої природної спадщини ЮНЕСКО та синфітозоологічна оцінка фітоценофонду букових пралісів Парку.

Ключові слова: НПП «Синевир», лісові екосистеми, старовірові ліси і праліси та їх біорізноманіття.

Ліси НПП «Синевир» - це один з найважливіших факторів в екологічній рівновазі верхньої частини Тереблянської долини гірського рельєфу, що має виняткову цінність в природоохоронному значенні. Важливість цих лісів з погляду на їх значимість в аспекті водоохоронних, водорегулювальних, ґрунтозахисних, кліматоутворювальних та протиерозійних властивостей, не можна переоцінити тому, що вони регулюють водний режим і збагачують

атмосферу киснем, отже, мають важливе життєве та господарське значення для даного регіону. Ліси парку – унікальний природний комплекс біорізноманіття загальною площею 32 997,0 га., що сформувався упродовж багатьох століть і є середовищоутворювальним фактором не лише для даного регіону, але вони впливають і на екологічну ситуацію Українських Карпат та Центральної Європи.

Лісові екосистеми мають велике значення і відповідають основним принципам і завданням зі збереження історично-сформованих природних екосистем, відтворення і ведення на них моніторингу та прогнозування на них різних природних явищ і процесів, збереження просторової, видової різноманітності, цілісності природних об'єктів і комплексів, відтворення генетичного фонду живої природи. Вони зростають у дуже сприятливих географічних (440-1640 м.в.н.р.м.) та екологічних умовах гірських Карпат, Вододільного Хребта, Приводороздільних Горган, тому відзначаються багатою видовою різноманітністю за складом, віковою структурою, за формою та походженням і мають суттєве екологічне, ресурсне та соціальне значення. Крім, того НПП «Синевир» ставить за мету зберегти не тільки найбільш цінні ділянки природи, а й найменш порушені, зберегти в природному недоторканому стані як найбільше ділянок раритетних лісових комплексів та об'єктів. Ліси парку є найбільшим і основним осередком багатства біорізноманіття (рослинного і тваринного світу), що взаємопов'язані між собою у своєму біологічному циклі розвитку, впливають одне на одного і на навколишнє природне середовище [3,с.8;15].

Площа вкрита лісами становить 31746,1 га., із них хвойних лісів – 18244,9 га. і листяних – 13138,7 га. та чагарникове криволісся субальпійського поясу - 362,5 га., а не вкрита лісовою рослинністю та не лісові ділянки (біополяни, кормові ремізи, кам'яні розсипи – греготи, річки і потічки, лісові автошляхи протипожежного значення), що займають площу 1250,9 га.. Важливою оцінкою лісу є його видовий склад за головними лісоутворюючими деревними хвойними породами такими, як: ялина європейська – *Picea abies* L., ялиця біла –

Abies alba L. та їх супутників модрина європейська - *Larix deciduas* Mill, сосна звичайна – *Pinus sylvestris* L., а з листяних видів: бук лісовий – *Fagus sylvatica L.,* клен – явір – *Acer pseudoplatanus L.,* клен гостролистий – *A. Platanoides* L., ясен звичайний – *Fraxinus excelsior* L., та їх супутників в'яз гірський - *Ulmus glabra Huds.,* граб звичайний – *Carpinus betuius* L., береза повисла – *Betula pendula* Roth., осика – *Populus tremula* L., горобина звичайна – *Sorbus aucuparia* L., а з м'ягколистяних вільха сіра – *Alnus incana* L. Дані види приймають участь у формуванні складу та структурі лісостанів і лісових насаджень разом з супутніми та другорядними видами з його віковою структурою, як чисті так і змішані, прості і складні за походженням у відповідності до кліматичних, гідрологічних, типологічних умов в різних висотних поясах за вертикальною зональністю [2,с.178].

Раритетність лісів з точки зору наукових досліджень полягає в тому, що в лісових масивах - природних лісових деревостанах за віковою структурою стиглих і перестійних на площі 9033,0 га. та чагарникового криволісся із сосни гірської, ялівцю сибірського, вільхи (душекії) зеленої, субальпійського поясу на площі 362,5 га. та лісові насадження – 22350,6 га., які створені в другій половині XXст. за часів радянської влади в Закарпатській області (Україна) та частина їх в XXI ст. від молодняків до пристигаючих, чистих і змішаних за породним складом, аборигенних і реліктових видів в яких трапляються особливо цінні природні комплекси і об'єкти. В даних лісових екосистемах відмічено особливо цінні природні 61 комплекси і об'єкти особливої охорони і збереження, 10 наукових полігонів, 20 постійних моніторингових площадок загальною площею 25га та 10 облікових маршрутів, де позначаються не часто, а вкраплені невеликими ділянками та поодиноко і займають незначну частку в співвідношенні до загальної чисельності на території зростання. Це пояснюється ґрунтово-кліматичними умовами, місцезростанням на різних висотних рівнях по схилу, при різних експозиціях та крутизни схилів, цінного за структурою породного складу деревних, кущових понад 30 видів порід і чагарникових у присутності трав'яних, мохових, лишайникових рослин та

грибів загальною чисельністю 1934 види, із них вищих рослин 1163, в тому числі судинних 955 видів, а також тваринний світ, який представлений безхребетними 1486 видами та хребетними 235 видів.

В природних екосистемах зростають, а також перебувають рідкісні види рослин і тварин (133:28), ендемічні (43:300), зникаючі (4 види фауни), серед них, що знаходяться під загрозою зникнення в Європі та світовому масштабі, що включені до Червоних списків Національних, Міжнародних переліків нараховується 151 вид флори разом із грибами, 314 видів фауни безхребетних і хребетних, які віднесені до різних созоологічних статусів охорони, а також рідкісності. Крім того на території НПП «Синевир» зростає 15 рідкісних рослинних угрупувань, що віднесені до Зеленої книги України їх рідкісності, рівень стабільності, екологічні умови, що характеризують їх наукову цінність, а в букових пралісах і старовікових лісах найбільш поширені 15 асоціацій, в тому числі 3 із них віднесені до Зеленої книги України, а також найбільша чисельність флори 1060 видів та фауни 1200 видів [3, с.7;9].

Лісові угрупування, що їх сформували лісостани та лісові насадження на території НПП «Синевир», які зростають на 96,2% його лісової площі складаються з порід, які поширені не лише в Карпатах, а й у всій Центральній Європі. Бук лісовий – один з основних лісоутворювальних видів, що зростає у південній частині парку на площі 12458,1 га. де він є домінуючим. Ялина європейська займає середню та північну частини його території та домінує на площі 18114,7 га. Ці два види, що є головними лісоутворюваними породами деревостанів та лісових насаджень утворюють як чисті так і мішані лісові масиви.

Чисті букові ліси займають на території парку порівняно невеликі площі ділянок (27,9%) і розташовані переважно у Вільшанському, Квасовецькому, Колочавському, Негровецькому та частково в Остріцькому природоохоронному науково-дослідному відділеннях. Бук формує тут, як одноярусні так і багатоярусні деревостани та насадження, одновікові та різновікові в яких лише поодиноко, або не більше 10-20% беруть участь у складі інші види такі, як:

граб звичайний, клен гостролистий, клен-явір, ясен звичайний, в'яз шорсткий, береза повисла, осика. Дуже часто в поясі букових лісів можна зустріти поодиноко стоячі фруктові дерева такі як: груша дика – *Pyrus communis* L., яблуня дика - *Malus sylvestris* Mill, черешня дика – *Cerasus avium* (L.) Moench, горобина звичайна, а в нижній частині поясу терен – *Prunus spinosa* L., та багато інших плодових кущів та чагарників – крушина - *Frangula alnus* Mill, калина - *Viburnum opulus* L., бруслина - *Euonymus europaeus* L., бузина - *Sambucus racemosa* L., глід - *Crataegus monogyna auct.p.p.non* Jacg.

Незважаючи на велику поширеність культур ялинових лісів в Карпатах створених за попередні два століття, а також на території НПП «Синевир» природні ялинові ліси зростають в даний час у верхньому лісовому поясі від 900 до 1600 м н.р.м. та у віддалених урочищах з відсутністю шляхів їх лісоексплуатації в попередні періоди: Слобода, Розтока, Красний Звір, Зелена Яворина, Писся Ріка, Фулейовець, Березовець, Канчівський, Студений, Яворовець. Включаючи найвищу приполонинську смугу чисті смеречини поступово від типових деревостанів переходять в рідколісся, вони разом відіграють надзвичайно важливу гідрологічну і протиерозійну роль. Тут беруть початок багато річок і потоків, фільтрується величезна кількість по масі води, що стікає з прилеглих полонин. Ця смуга приймає на себе основні удари буреломних вітрів і сходження снігових лавин та сповзання каменистих розсипів. Подекуди на межі лісу ростуть поодинокі дерева сосни кедрової європейської – *Pinus cembra L.*, тис ягідний – *Taxus baccata* L., а нижче модрина європейська та сосна звичайна на невеликих ділянках і в дуже малій кількості.

Ялиця біла, сосна звичайна, модрина європейська, клен-явір, клен гостролистий, ясен звичайний, в'яз гірський, граб звичайний не створюють на території парку чистих деревостанів та лісових насаджень, але є основними лісовими породами, що формують мішані ліси складної структури, разом вони беруть участь у складі до 30%, а береза і осика лише 0,03% [2, с.181;183].

Формування лісової рослинності й породного складу переважно визначається висотною зональністю їхнього зростання. У той час нижні пояси

та окремо верхній лісовий пояси представлені в основному листяними видами (440-1350м.н.р.м.) з тривалими вегетаційним періодом розвитку, оскільки тут дуже тепла погода і незначна кількість опадів, а у верхніх поясах панують ялина, ялиця (950-1600м.н.р.м.), сосна гірська, ялівець сибірський, вільха (душекія) зелена субальпійського та частково альпійського поясів (1400-1719м.н.р.м.), тобто породи з коротким терміном вегетації, бо тут холод, мороз і надлишок опадів.

Мішані листяно-хвойні ліси розташовані у нижній частині ялинових лісів та верхній частині букових лісів. Вони займають висотний рівень від 750 до 1100м.н.р.м.. Так буково-ялиново-ялицево-яворові та ялицево-буково-ялиново-яворово-ясенові деревостани та лісові насадження займають висотний рівень 900-1100мн.р.м. , об'єднують в загальну площу частину букових лісів 1120,0га., а також частину ялинових лісів 4514,0га. та власну смугу від 750 до 1100м.н.р.м. площею 1418,0га [3,с.22].

Представленість геоелементів у флорі мішаних та змішаних лісів обумовлюється розміщенням Карпат де проходять межа гірських районів з висотною поясністю рослинності. Це дає підставу стверджувати, що в мішаних лісах майже однакову роль відіграватимуть бореальні та неморальні види. Своїм походженням бореальні види пов'язані іншим більш суворим територіям (сосна звичайна, ялина європейська, береза бородавчата) та інші види. Неморальні види, що зростають у мішаних лісах – види третинного періоду, що складаються з двох видів еколого-генетичних груп, а саме: типово неморальних, які сформувалися у північних районах і при середньоморських, що зростають у південних районах. До типово неморальних переважній більшості належать широко ареальні види (липа серцелиста – *Tilia cordata* Mill., ясен звичайний, дуб звичайний – *Quercus robus* L.) з незначною участю центрально-європейських видів бук лісовий, клен гостролистий, клен-явір.

На території парку зростають два північно-американські інтродуковані види сосни веймутової – *Pinus strobes* L. та дугласії зеленої (дугласія Мензіса, дугласова ялиця) – *Pseudotsuga menziesii* Franco. Вони завезені до Європи 300

років тому, а на територію Колочави потрапили за часів Австро-Угорської Імперії (приблизно 200 років тому) і тепер зростають в ур. Квасовець Квасовецького природоохоронного науково-дослідного відділення, а також склад лісових насаджень які приймають участь до 30% на площі 9,6 га Колочавського ПОНДВ ур.Сухаровець.

Екологічна важливість, природоохоронне та наукове значення на території НПП «Синевир», тобто, природна рослинність якого виключно з його загальними лісовими масивами відображає різноманіття кліматичних умов та водночас, залежить від них. Вони є природним типом рослинності, що вкривають 20,96% його території від загальної площі 43081,8га., або 29,59% від вкритої лісом площі 31746,1га. від 750 м.в.н.р.м середнього і верхнього лісового до субальпійського 1650 м.в.н.р.м. та частково альпійського поясів 1719 м.в.н.р.м.[3,с.24-25].

Залежно від клімату, ґрунту та умов гірського рельєфу природні ліси є різноманітними у своїй структурі, видовому складі та екологічних функціях.

Ліси парку вважаються однією з найважливіших природних екосистем, що використовує енергію сонця для продукування біомаси через фотосинтез як основу та постійно триваючий екологічний процес. Частина виробленої біомаси є основою для наземного життя тварин, в той час як інша частина накопичується у ґрунті в формі гумусу. Вони містять у собі більше половини усього біорізноманіття. Ліси постійно депонують вуглець шляхом фотосинтезу, а також є найбільшим наземним сховищем вуглецю у живій біомасі, мертвій деревині та ґрунті.

Пралісові та старовікові екосистеми мають багатогранне науково-практичне, культурне, еколого-освітнє, рекреаційне та ландшафтно-естетичне значення. Вони не тільки є прикладами природних цінностей, які визнані як Всесвітня природна Спадщина ЮНЕСКО, але також є осередком незмінених людиною природних систем. Крім цього, ці екосистеми є природними лабораторіями та Музеями Природи, які постійно потрібно досліджувати та оберігати. Лише в пралісах збереглися реліктові види порід Юрського періоду

мезозойської ери «пам'ятка природи» - Тис ягідний та ранньо-гелоценового періоду «пам'ятка природи» - Сосна кедрова європейська, що віднесені до Червоної книги України [1,с.18;24].

Загальна площа природних лісів НПП «Синевир» разом із субальпійським криволіссям становить 9395,5га. із них ідентифікованих як праліси і старовікові ліси як в камеральних умовах (2007-2010рр.) на основі архівних даних (1947-2017рр.) так і в польових натурних обстеженнях і дослідженнях лісових ділянок науковцями інституту ботаніки ім. М.Г. Холодного НАН України, Львівського національного лісотехнічного університету кафедра – лісівництва, (2012-2014рр.) та інженерними спеціалістами ВО «Укрдержліспроект» м. Ірпінь (2017р.) разом з науковими співробітниками парку обліковано нами на площі 4898,6га. – 508 ділянок, в тому числі двох кластерних компонентів лісових ділянок: праліси Вільшансько-Квасовецький кластер 1015,93га. з буферною зоною 587,5га. та Колочавсько-Синевирсько-Остріцький кластер 1849,11га. з буферною зоною 503,5га.. Загальна площа пралісів двох кластерних компонентів становить 2865,04га. – 322 ділянки та буферною зоною 1091,0га., що включені 07.07.2017р. до спільного Об'єкту Всесвітньої природної Спадщини ЮНЕСКО «Букові праліси і давні ліси Карпат та інших регіонів Європи», а інші лісові ділянки являються також пралісами, квазіпралісами на площі 2033,6 га – 186 ділянок, які в майбутньому при їх детальному науковому дослідженні та вивченні і черговому розширенні спільного Об'єкту – пралісів можуть набути Всесвітнього визнання, що є підставою для зарахування і віднесення пралісів і квазіпралісів в цілому до заповідної зони національного природного парку «Синевир».

З науково-природничого погляду особливо цінними є рештки букових та ялиново-ялицево-букових пралісів, що збереглися на території парку як таких, що відповідають критеріям та статусу пралісам. Вони являються природним скарбом Світового значення або їх ще можна віднести до пралісів - раритетні природні комплекси Європи. Праліси для природи, а також для людини мають неоціниме значення у зв'язку з тим, що в пралісах відбуваються різні природні

процеси, що зумовлюють одних видів відмирати, а інших відновлюватись у своєму процесі розвитку на протязі всього біологічного циклу розвитку пралісових деревостанів – цей процес постійний і незмінний. У пралісах зберігається цінна інформація про історично-географічний розвиток лісової рослинності (ендеміків, реліктів) та життєві процеси тварин післяльодовикового період. Оскільки поновлення дерев проходить виключно природним шляхом без участі людини, тому праліси можна розглядати, як генетичні резервати для господарських лісів.

Праліси є найбільш важливим природним комплексом НПП «Синевир» з наукового підходу до вивчення їх, встановлення історії розвитку рослинного покриву та фауни у післяльодовиковий період та його сучасний стан флори та тваринного світу в чистих, мішаних природних деревостанах. Їх вивчення є необхідною передумовою ведення моніторингу за змінами та факторами, що впливають на розвиток та процеси які супроводжують формування пралісових формацій та асоціацій, оскільки тільки вони можуть служити еталоном для формування біологічно стійких і високопродуктивних природних лісових угрупувань. Праліси – це своєрідна природна лабораторія під відкритим небом. Саме там можна вивчати закономірності перебігу природних процесів розвитку рослинного і тваринного світу, а також розвитку окремих пралісових деревостанів їх динаміку та структурні особливості. Унікальною особливістю пралісів НПП «Синевир» є їх цінність букових лісів, їх часте зростання за межами загальноприйнятого для Українських Карпат оптимуму поширення чистих бучин в тому числі в приполонній частині гірських крутих схилів, що переходять у букове криволісся. У вказаних букових пралісах і старовікових лісах найбільш поширені і відмічені 15 асоціацій. Синфітозоологічна оцінка фітоценофонду букових пралісів НПП «Синевир» показує, що праліси парку відносяться до двох синфітозоологічних категорій.

До першої віднесені широко розповсюджені фітоценози високого ступеня трапляння. Це фітоценози асоціацій: *Fagetum (sylvaticae) galiosum (odorati), Fagetum (sylvaticae) caricosum (hilosac), Fagetum (sylvaticae) galeololosum (lutei),*

Fagetum (sylvaticae) mercuriolidosum (perennis), Fagetum (sylvaticae) denteriosum (geandulosae), Fagetum (sylvaticae) sporsiherbosum, Fagetum (sylvaticae) vacciniosum (murtili), Fagetum (sylvaticae) athyriosum (filix - faminac) – всього 8 асоціацій.

У другій категорії об'єднані широкорозповсюджені фітоценози низького ступеня траплення. Це - фітоценози асоціацій: *Fagetum (sylvaticae) rubosum (coesii), Fagetum (sylvaticae ruboso) coesii – coricosum (pilosoe), Fagetum (sylvaticae) ruboso (coesii) - geliosum odorati, Fagetum (sylvaticae) ruboso (hirti) – athyriosum (filix - feminae).* Слід зазначити, що до другої категорії можна віднести і рарітетні угрупування. Серед угрупувань віднесених до Зеленої Книги України в пралісах НПП «Синевир» зростають такі: *Fagetum (sylvaticae) alliosum (ursini), Fagetum (sylvaticae) lunariosum redivivae, Fagetum (sylvaticea) scopoliosum (carniolica).*

СПИСОК ЛІТЕРАТУРИ

1. А.Смалійчук, У.Гребенер. Природні ліси Українських Карпат. Львів. Карти і Атласи. 2018-104С.

2. Книга до 30-ти річчя створення НПП «Синевир» «Історія та сьогодення».Ужгород: ТДВ «Патент» 2019-440С.

3. Літопис природи НПП «Синевир» (науково-дослідні роботи) тт.. XX – XXX, 2010-2020рр. -650С.

4. Матеріали лісовпорядкування НПП «Синевир» м.Ірпінь.2015-2015рр.-360С.

MEDICAL SCIENCES

UDC: 616-01/-099-616-07

DIAGNOSTICS OF LAGGING IN THE PHYSICAL DEVELOPMENT OF CHILDREN AND ADOLESCENTS

Bekenov Nurlan,
Candidate of Medical Sciences,
teacher of the Department ”General Practitioner”
Datkayeva Gulmira,
Candidate of Medical Sciences,
Head of the Department ”General Practitioner”
Kulbayeba Lira,
Master of Medicine,
Teacher of the Department ”General Practitioner”
Berdikulova Karlygash,
Teacher of the
Department ”General Practitioner”
South Kazakhstan Medical Academy,
Shymkent city, Kazakhstan

Annotation. Growth retardation in children is a heterogeneous condition. Its understanding requires a multi-pronged approach and knowledge of the processes that cause the course of this group of diseases. Dwarf growth is considered to be lower than 135 cm in men and less than 125 cm in women. Many endocrine, somatic, genetic and chromosomal diseases are accompanied by growth retardation, as a result of which it is difficult to identify the etiology of stunting and prescribe adequate therapy. Most often, the lag in growth is due to the constitutional features of the child's growth and development. It is important to understand that growth retardation factors can affect the body from the moment of conception to the termination of the physiological growth process (19-21years). Growth is one of the most sensitive indicators that characterize a child's health. Growth is a fairly stable indicator, but

there is its seasonal dependence, conjugation with the course of diseases.

Key words: therapy, development, disease, growth, children,

Introduction. The peculiarity of the child's body is its intensive growth: the younger the body, the more intensive the growth processes are. During the second month of intrauterine development, the length of the embryo increases by about 1,0-1,5 cm per day, in the last months of pregnancy, the growth rate decreases to 1,0-2,0 mm per day. During the intrauterine period of development, from the moment of egg formation to the complete formation of the fetus, its mass increases many times.

Objective: to identify the causes of stunting in children and adolescents as the lag of "bone" age are symptoms of many endocrine diseases, which are characterized by a deficiency of anabolic or excess catabolic hormones. In the process of growth of the child, insufficient weight gain, slowing of neuropsychic development are noted, the causes of these conditions are very diverse.

Constitutional growth retardation and puberty (late puberty syndrome). Features of growth and development are hereditary. This is one of the most common forms of stunting. The etiopathogenesis of constitutional delay in sexual and physical development is not completely clear. The production of GH (growth hormone) in such children is at a normal level [1,2].

This variant of stunting is more common in boys. As a rule, the fathers of such children have the same features of development. The length and weight of the body at birth do not differ from those of healthy children. The lowest growth rates occur in the first years of life, and, therefore, the most pronounced growth retardation is observed in children aged 4-5 years. From 5-6 years of age, the rate of development is restored (4-5 cm per year), but, having initially low growth, children remain short at school age. The "bone" age is somewhat (on average, 2-3 years) behind the chronological one. This circumstance can be explained by the late entry into puberty — usually sexual development and puberty jump in growth is delayed in these children for 3-4 years, manifests itself as a delayed puberty acceleration of growth. These teenagers are sharply behind in their development from their peers. Late entry

into puberty and later closure of growth zones in this case are a favorable factor that improves the prognosis for growth in adulthood [3].

A fairly common variant of growth retardation, characterized by a hereditary predisposition. As a rule, relatives of children with a similar variant of developmental delay have low growth. Its delay is noted from an early age, and the speed corresponds to the lower limit of the norm. At birth, children have normal growth and body weight, but the rate after 4-5 years is no more than 3-4 cm per year, in rare cases in the pre-pubertal period, the growth rate reaches 4-5 cm per year. It is fundamental that the "bone" age of these children usually corresponds to or only slightly lags behind the chronological age, and the entry of children into puberty practically corresponds to normal terms, but its rates are also at the lower limit of the norm. The final height of such patients reaches 155 cm in women and 165 cm in men, which, as a rule, falls within the range of permissible fluctuations in the target height (average height of parents). It is important to note that the diagnosis of "family stunting" can be made only in cases where all other causes leading to growth retardation (GH deficiency, syndromic forms, and others) are excluded.

Disorders of growth processes are observed in various diseases, but in the pathology of the endocrine system, their course is most severe. Almost all hormones are directly or indirectly involved in growth processes. Each hormone performs its own function, but their action is not isolated, but closely related to each other [4].

STH is a hormone with a direct effect on target cells of peripheral tissues. It has a pronounced protein-anabolic and growth effect, largely determining the rate of development of the body and its final size. Stimulates the transport of amino acids from the blood to cells (via insulin-like growth factors (IGF)). Along with growth effects, STH has the properties of causing "rapid" metabolic effects— increased lipolysis, ketogenesis and glycogenolysis, changes in cell membranes, inhibition of glucose utilization in some tissues, insulin release by the pancreas, and general hyperglycemic effect [5].

GH secretion is subject to diurnal fluctuations and has a pulsating character. The highest peaks of GH are observed at night-up to 70% of the daily amount of the

hormone is released at night. In addition, GR takes an active part in the adaptive reactions of the body, and, therefore, its level during the day can change for this reason. Thus, an increase in GH is observed with hypoglycemia and physical exertion. Amino acids, glucagon, vasopressin, thyroid and sex hormones actively affect the synthesis and release of GH and largely determine its level in the blood.

Somatotropic insufficiency it is characterized by the most pronounced growth retardation. There are idiopathic and organic variants of the disease. In the idiopathic variant, there are no signs of organic damage to the central nervous system, the pathological process is usually formed at the level of hypothalamic structures [6].

A deficiency of triple hormones causes the clinic of this condition. Symptoms of GH deficiency with pronounced proportional growth retardation come to the fore. Without therapy, the maximum height in adults does not exceed 130 cm in women and 145 cm in men. At birth and in the first months of life, children with somatotropic insufficiency practically do not differ from healthy children according to physical development data. Growth retardation becomes noticeable in the second year of life. The growth rate slows down, after 5 years of life, children add no more than 3-4 cm per year. The "bone" age is significantly behind the chronological one (by more than 2-3 years). Due to the underdevelopment of the skull bones, the facial features are small, characterized by a doll-like expression. Her hair was thin, her voice high. Often accompanied by a secondary excess body weight [7].

For boys harakteristikami. Sexual development is delayed and occurs at the time when bone age reaches puberty.

In children with GH deficiency, it has a tendency to hypoglycemic conditions (reduced glycogenolysis processes). Hypoglycemia in some children can be the first sign of the disease and is often detected already in the newborn period. With isolated GH deficiency, the synthesis of triple hormones is not disturbed, the course of the disease is easier— the growth of adult patients is slightly higher (in women-135 cm, in men-145 cm), there are no symptoms of hypothyroidism, puberty usually occurs 2-4 years later, but proceeds normally, patients are usually fertile. The "bone" age lags behind the chronological one, but the differentiation of the bones of the skeleton is

disturbed to a lesser extent than in panhypopituitarism. At the end of puberty, the growth zones of patients are closed [8].

Pseudohypoparathyroidism (Albright syndrome). It is also an endocrine-dependent variant of growth retardation. The parathyroid glands in this syndrome are not histologically altered and are able to synthesize and secrete parathyroid hormone. The disease is caused by a hereditary defect in the cellular receptor apparatus, in particular the kidneys and skeleton. Target cells are resistant to the action of parathyroid hormone. Patients with pseudohypoparathyroidism are characterized by short stature that occurs after the age of 4-5 years, short neck, short and wide phalanges of the fingers, brachydactyly, most often the 1st, 4-th, 5-th metacarpal bones, exostosis and thickening of the cranial vault, generalized demineralization of bones. Another group is represented by patients with growth retardation caused by non-endocrine factors.

There are many conditions characterized by somatogen-related growth disorders. Congenital and acquired chronic diseases accompanied by hypoxia (diseases of the cardiovascular system — heart and vascular defects, congenital and early carditis); anemia (blood diseases — sickle cell anemia, thalassemia, hypoplasticFanconi anemia); nutritional disorders— protein deficiency (kwashiorkor), vitamin deficiency, mineral deficiency (zinc, iron); impaired absorption processes (intestinal diseases - Crohn's disease, celiac disease, malabsorption syndrome, cystic fibrosis of the pancreas, chronic gastroenteritis); impaired renal function (kidney diseases-chronic renal failure, renal dysplasia, nephronophthisphanconi, renal tubular acidosis, nephrogenic diabetes insipidus), impaired liver function, metabolic diseases (glycogenoses, mucopolysaccharidoses, lipoidoses), pathology of the bone system (achondroplasia, hypochondroplasia, osteogenesisimperfecta) — all these conditions can manifest themselves in a delay in the growth and development of the child [9].

In these variants of nanism, there are no signs of primary dysfunction of the endocrine glands, the "bone" age, as a rule, corresponds to the chronological one. The symptoms of the underlying disease come to the fore, which makes it easy to

determine the cause of growth retardation.

Shereshevsky-Turner syndrome (gonadal dysgenesis). A characteristic feature is a pronounced growth retardation. In the classic variant of the syndrome (karyotype 45, XO), the growth of patients does not exceed 140-145 cm, in mosaicism (45, XO/46, XX), the growth may be slightly higher.

Typical clinical symptoms for karyotype 45, XO are reduced birth weight, lymphatic edema of the feet, legs and hands in newborns, low level of hair growth on the back of the neck, short neck with pterygoid folds, barrel chest, widely spaced nipples. Ptosis, epicanthus, low location of the ears are characteristic. Growth retardation begins to attract attention from the age of 3-4 years, from this time the growth rate decreases to 3-4 cm per year. The "bone" age, as a rule, up to 10-11 years corresponds to the chronological one, in the future, due to pronounced hypogonadism, it lags behind the chronological one. In the classic version of the disease, secondary sexual characteristics are absent, in mosaicism-they can be expressed to varying degrees. A large number of characteristic dysplastic symptoms, a negative or low percentage of sexual chromatin confirm the diagnosis [10].

Boys with growth retardation most often have a constitutional delay in growth and puberty-late puberty syndrome or family stunting. In girls, the most common syndrome is Shereshevsky–Turner.

Conclusion: it is worth noting that the constitutional features of the growth and development of the child are the most common, but not the only reason for lagging growth. Growth retardation and bone age are symptoms of many pathological conditions of the endocrine system with a deficiency of anabolic and an excess of catabolic effects. The final growth depends on the timing of entry into puberty, its duration and the timing of completion of bone growth. Diagnosis of these states is quite difficult, the most important clinical problem of stunting in children is dwarfism differential diagnosis of the various etiologies to determine the exact variant short stature, prognosis and choice of adequate methods of therapy.

REFERENCES

1. Kaganova T. I., Mikhailova E. V., Kuchumova O. V. Growth retardation in children: factors risk and clinical and pathogenetic characteristics of various forms. Pediatrics. Speransky Journal. 2009; 88 (6): 36-9.

2. Dedov II, Peterkova VA, Volevodz NN. Turner syndrome (pathogenesis, clinical manifestations, diagnosis, treatment). Handbook for doctors. Moscow; 2009.

3.Peterkova V. A., Nagaeva E. V. Experience in the use of growth hormone in various variants of stunting in children. Vopr.Sovrem.pediatrics. 2009; 8 (2): 86-93.

4. Kaganova T. I., Kuchumova O. V. Risk factors for delayed physical development in children. Vopr.Sovrem.pediatrics. 2008; 7 (2): 128–30.

5. Peterkova V. A., Taranushenko T. E., Kiseleva N. G. et al. Evaluation of indicators of physical development in childhood. Honey.advice. 2016; 7: 28-35.

6. Guide to pediatric endocrinology. Edited by C. G. D. Brooke, R. S. Brown.Translated from English.edited by V. A. Peterkova, Moscow: GEOTAR-Media, 2009.

7. Atanesyan R. A., Klimov L. Ya., Uglova T. A., et al. Clinical and laboratory-instrumental diagnostics of growth retardation in children and adolescents. Doctor.2015; 9: 34-6.

8. Nikitina I. L. Growth hormone in the treatment of stunting in children: results and problems. Polyclinic.2015; 3: 15-2.

9. Bang P, Ahmed SF, Argente J et al. Identification and treatment of poor response to growth-promoting therapy in children with low growth. Clindacin (Oxf.) 2012; 77 (2): 169-8.

10. Volevodz NN. Systemic and metabolic eff ects of growth hormone on children with different variants of stunting [Dissertation]. Moscow; 2005.

УДК 616.345-008.85:616.379-008.64

ФУНКЦІОНАЛЬНИЙ СТАН ВЕГЕТАТИВНОЇ НЕРВОВОЇ СИСТЕМИ У ХВОРИХ НА ЦУКРОВИЙ ДІАБЕТ 1 ТИПУ

Смолен Юліана Олександрівна
Стахова Вікторія Вікторівна
здобувачі Вищої освіти медичного факультету
Ляшук Руслана Петрівна
к.мед.н., доцент
Буковинський державний медичний університет
м. Чернівці,Україна

Резюме. Проведені дослідження показали, що у хворих на цукровий діабет виявлені різні прояви вегетативної нейропатії, закономірність розвитку якої у певній мірі залежить від типу діабету та тяжкості перебігу захворювання. При середньотяжкій формі діабету переважає парасимпатична недостатність з подальшим приєднанням при тяжкій формі захворювання і симпатичної недостатності.

Ключові слова: цукровий діабет, вегетативна нервова система, вегетативна нейропатія, симпатична та парасимпатична недостатність.

Незважаючи на велику кількість робіт з вивчення ураження нервової системи у хворих на цукровий діабет (ЦД), питанням діагностики функціонального стану вегетативної (автономної) нервової системи (ВНС) приділялось недостатньо уваги. Відомо, що вегетативна нейропатія є поширеним ускладненням ЦД, яке зумовлює розвиток складних симптомокомплексів з поліморфною клінічною картиною. Вона проявляється, як правило, дисфункцією тих органів, інервація котрих порушена [3, 9]. Поодинокі дослідження [1, 5-7, 10, 11, 14-17] свідчать про те, що початкові прояви вегетативної нейропатії у хворих на ЦД торкаються як симпатичної, так і парасимпатичної ланок ВНС. Недостатньо висвітлена залежність функціонального стану ВНС від типу та тяжкості перебігу ЦД.

Мета дослідження. З'ясувати характер вегетативної нейропатії у хворих на ЦД залежно від типу та тяжкості перебігу захворювання.

Матеріал і методи. Обстежено 75 хворих на ЦД типу 1 та 77 хворих на ЦД типу 2. Контрольну групу склали 35 практично здорових осіб відповідного віку.

Функціональний стан ВНС вивчали за допомогою оцінки загального вегетативного тонусу [частота серцевих скорочень (ЧСС), артеріальний тиск (АТ), вегетативний індекс Кердо (ВІ) та хвилинний об'єм циркулюючої крові (ХОЦК)], вегетативної реактивності (рефлекси Даніні-Ашнера та Чермака-Геринга) і вегетативного забезпечення діяльності організму (ортостатична та кліностатична проби) [2]. З метою оцінки нейрогуморальних співвідношень досліджували катехоламінодепонуючу (КА-депонуючу) функцію еритроцитів [4], яка опосередковує ефекти симпатичної інервації.

Статистичну обробку результатів досліджень проводили за програмою „Biostat" з визначенням критерію Стьюдента.

Результати дослідження та їх обговорення. Результати дослідження вихідного вегетативного тонусу наступні: у всіх обстежених виявлена вірогідна різниця підвищення ЧСС та систолічного АТ, що свідчить про переважання тонусу симпатичної нервової системи над парасимпатичною її ланкою.

При повній вегетативній рівновазі (вегетативна ейтонія) значення ВІ дорівнює нулю. Якщо даний коефіцієнт додатний, то це свідчить про перевагу симпатичних впливів, а на підвищення парасимпатичного тонусу вказує від'ємний ВІ. Іншим інтегральним показником, що досліджувався, був ХОЦК. При підвищенні симпатичного тонусу ХОЦК збільшується, при підсиленні парасимпатичних впливів – знижується.

На перевагу симпатичного тонусу у хворих на ЦД типу 1 середньотяжкої форми вказує і позитивний ВІ. У хворих на ЦД типу 1 тяжкої форми спостерігається значне зниження ВІ та ХОЦК, що свідчить про суттєву перевагу парасимпатичного тонусу.

При дослідженні ВІ та ХОЦК у хворих на ЦД типу 2 виявлено

переважання парасимпатичного тонусу, особливо у хворих з тяжкою формою захворювання.

Також було проведено вивчення вегетативної реактивності Так, у хворих на ЦД типу 1 середньотяжкої форми відмічається незначне зниження ЧСС після проведення проб Даніні-Ашнера і Чермака-Геринга, що вказує на перевагу симпатичних впливів. У хворих на ЦД типу 1 тяжкої форми та в усіх хворих на ЦД типу 2 при дослідженні сили і тривалості відповіді організму на зовнішні подразнення отримано вірогідне підвищення ЧСС, тобто наростання парасимпатичних впливів у цієї категорії хворих.

Для реєстрації вегетативних зсувів використовували загальноприйнятий показник – ЧСС, який визначали безпосередньо перед пробою, через 1, 3 та 5 хвилин після проби. На першій хвилині після проби ЧСС вимірювали кожні 10 сек. При проведенні ортостатичної проби зафіксовано прискорення ЧСС у всіх обстежених. Максимальне прискорення ЧСС настає через 1 хв після проби, далі показник поступово знижувався до вихідного рівня. Через 3 хв після проведення проби ЧСС продовжувала зменшуватись, але не досягала вихідного рівня, причому у хворих значення ЧСС перевищувало контрольний показник. Через 5 хв після проби ЧСС наближалась до вихідного рівня, хоча у хворих на ЦД вірогідно сповільнюється відновлення вихідної ЧСС проти контролю.

При проведенні кліностатичної проби отримано сповільнення ЧСС у відповідь на подразнення у всіх групах обстежених. Максимальне сповільнення ЧСС спостерігається через 1 хв після подразнення з наступним поступовим підвищеням до вихідного рівня.

Через 1 хв після проби пульс залишався сповільненим проти вихідного у всіх обстежених, хоча з вірогідним сповільненням у хворих. Через 3 хв після проведення проби ЧСС продовжувала підвищуватись, але не досягала вихідного рівня. Значення ЧСС у хворих були вірогідно нижчими, ніж у контролі. Дослідження, проведене через 5 хв після проби засвідчує про наближення ЧСС до вихідного рівня. Спостерігається вірогідне сповільнення відновлення вихідної ЧСС у порівнянні з контрольною групою.

Таким чином, результати дослідження вегетативного забезпечення діяльності організму у хворих на ЦД показали, що за силою відповіді на фізичне навантаження організм реагує адекватно. У хворих на ЦД типу 1 середньотяжкої форми вірогідно сповільнюється відновлення ЧСС після проведення проб у порівнянні з практично здоровими людьми, причому в ортостатичній пробі збільшення ЧСС за першу хвилину перевищило 30 ударів, що характерно для переважання симпатичних впливів. Результати дослідження вегетативного забезпечення діяльності організму у хворих на ЦД типу 1 тяжкої форми та ЦД типу 2 показали вірогідне сповільнення при відновленні ЧСС після проведення проб, що свідчить про перевагу парасимпатичних впливів.

Отже, у хворих на ЦД типу 1 середньої тяжкості виявлено переважання симпатичних впливів у порівнянні з групою контролю. Про домінування адренергічних реакцій свідчить переважання вихідного симпатичного тонусу, симпатичний тип реакції при дослідженні вегетативної реактивності, вірогідне сповільнення відновлення показників функціонування організму після навантаження при дослідженні вегетативного забезпечення діяльності.

При вивченні загального функціонального стану ВНС у хворих на ЦД типу 1 тяжкої форми та ЦД типу 2 виявлено переважання парасимпатичних впливів у порівнянні з групою контролю. Про домінування холінергічних реакцій свідчить переважання вихідного парасимпатичного тонусу, вагальний тип реакції при дослідженні вегетативної реактивності, сповільнення відновлення показників функціонування організму після навантаження при дослідженні вегетативного забезпечення діяльності організму.

При дослідженні КА-депонуючої функції еритроцитів виявлено активацію симпатико-адреналової системи у хворих на ЦД типу 1 середньотяжкої форми та переважання парасимпатичних впливів у хворих на ЦД типу 1 тяжкої форми та ЦД типу 2, особливо тяжкої форми.

Слід вважати, що в обстежених хворих переважання тонусу симпатичної нервової системи свідчить про парасимпатичну недостатність, а переважання тонусу парасимпатичної нервової системи вказує на симпатичну недостатність.

Таким чином, у хворих на ЦД як типу 1, так і типу 2 виявлено порушення функціонального стану ВНС – вегетативна нейропатія. При середньотяжкій формі захворювання переважає парасимпатична недостатність, а при тяжкій формі – симпатична недостатність.

Отримані нами факти не повністю відповідають усталеним уявленням про характер вегетативних впливів на інтестинальну моторику. Це можна пояснити тим, що в складі блукаючого нерва є гальмівні адренергічні або норадренергічні волокна, а в складі симпатичного стовбура виявлені серотонінергічні волокна [8].

Оскільки наявність вегетативної нейропатії в обстежених хворих часто (у 76,8%) поєднувалася з макро-мікроангіопатією та периферичною полінейропатією, то ми розділяємо думку тих авторів [12, 18], котрі до чинників ризику виникнення ураження ВНС у хворих на ЦД відносять судинні ускладнення та порушення обмінних процесів.

Багаторічне північноамериканське дослідження показало, що лише сама компенсація ЦД, досягнута за допомогою інтенсивної інсулінотерапії та самоконтролю, далеко не у всіх хворих спроможна зупинити розвиток вегетативної нейропатії [13]. Тому своєчасне включення в комплекс лікувальних засобів тіосульфату натрію, α-ліпоєвої кислоти, церукалу, ферментних препаратів, а також пробіотиків, які відновлюють нормальну мікрофлору кишечнику, сприятиме компенсації метаболізму і призведе до покращання якості життя хворих на ЦД.

Висновок. Вегетативна нейропатія є поширеним ускладненням ЦД типу 1 типу 2. При середньотяжкій формі захворювання переважає парасимпатична недостатність з подальшим приєднанням симпатичної недостатності при тяжкій його формі.

Перспективи подальших досліджень. Нами в попередніх дослідженнях у переважної більшості хворих на ЦД виявлено дисбактеріоз кишечнику, тому перспективним є вивчення впливу пробіотиків на функціональний стан ВНС, що дозволить глибше зрозуміти роль порушень мікробіоценозу в розвитку

вегетативної нейропатії.

ЛІТЕРАТУРА

1. Варгатий С.Я., Зубкова С.Т. Роль вегетативної регуляції та коронарного кровообігу у зниженні толерантності до фізичних навантажень у хворих на цукровий діабет. – Ендокринологія. – 2001. – Т.6. додаток. – С.43.

2. Вегетативные расстройства: Клиника, лечение, диагностика /Под ред. А.М.Вейна.-М.: Мед. информ. агенство, 2000. – 752 с.

3. Маньковский Б.Н. Поражение нервной системы при сахарном диабете. – клинические проявления и лечение //Ж. практич. лікаря. – 2003. - № 1. – С. 27-32.

4. Мардарь А.И., Кладиенко Д.П. Цитохимический способ определения катехоламинов в эритоцитах //Лаб. дело. – 1986. - № 10. – С.586 – 588.

5. Назаренко В.Г., Луай Махмуд. О вегетативной дисфункии у больных сахарным диабетом //Врач.дело.-1990.-№8.-С.67-69.

6. Питер Дж. Уоткинс. Сахарный диабет /Пер. с англ. – М. – СПб.; ЗАО «Издательство БИНОМ» - «Невский диалект», 2000. – 96с.

7. Семенова О.В. Состояние вегетативной регуляции у больных сахарным диабетом по данным вариационной пульсометрии. – Врач.дело. – 1985. - № 7-9. – С. 89 – 91.

8. Смирнов В.М. Серотонинергическая регуляция моторики желудочно-кишечного тракта //Материалы Четвертой Рос. Гастроэнтерол. Недели (Москва, 14-20 ноября 1998 г.). – Рос. ж. гастороэнтерол., гепатол., колопроктол. – 1998. – (прил. 5): 261.

9. Старкова Н.Т. Клиническая эндокринология (руководство для врачей). – СПб: Питер, 1996. – 544 с.

10. Ткач С.М. Тіосульфат натрію у лікуванні хворих з діабетичною кардіоваскулярною автономною нейропатією. – Ліки. – 2000. - №6.– С. 9 –13.

11. Ткач С.М. Унітіол в лікуванні хворих з діабетичною кардіоваскулярною автономною нейропатією //Ендокринологія. – 2000. – Т.5,

№2. – С. 146 – 151.

12. Ткач С.М. Спадковість, запізніла інсулінотерапія, високий рівень HbA_{1c} та кетонурія – чинники ризику виникнення ранніх проявів діабетичної автономної нейропатії у хворих з вперше виявленим цукровим діабетом 1 типу //Ендокринологія. – 2003. – Т.8, №2. – С.169–179.

13. The Diabetes Control and Cjmplication Trial Research Group The effect of intensive diabetes therapy on the Development and progression of neuropathy //Ann. Intern. Med. – 1995. – Vol. 122. – P. 561-568.

14. Ewing D.J., Neison J.M.M., Traus P. New Method for assessing cardiac parasympathetic activity using 24. –hour electrocardiograms //Br. Heart J. – 1984.- Vol. 52.- P.396 – 402.

15. Freeman R., Saul J.P., Roberts M.S. et al. Spectral analysis of heart rate in diabetic neuropathy //Arch Neurol. – 1991. – 48.-185 – 90.

16. Kitney R.I., Byrne S.,Edmonds M.E. et al. Heart rate variability in the assessment of autonomic diabetic neuropathy //Automedica. – 1982. – Vol.4.-P.155 – 67.

17. Pagani M., Malfatto G., Pierini S. et al. Spectral analisisof heart rete variability in the assessment of autonomic diabetic neuropathy //J. Auton. Nery System. – 1988.-Vol. 23.-P.143 – 153.

18. Vogelberg K.H., Mayer P., Konig M. Decrease of macrovascular hyperemic response of blood flow in diabetics with arterial neuropathy //Klin. Wochenschr. - 1990. - Vol. 68.-P.588 – 593.

МАТРИКСНІ МЕТАЛОПРОТЕЇНАЗИ І ЇХ ТКАНИННІ ІНГІБІТОРИ ПРИ ХРОНІЧНОМУ ГРАНУЛЮЮЧОМУ ПЕРІОДОНТИТІ У ДОРОСЛИХ

Бондарь Олексій Олексійович
Аспірант
Луганський державний медичний університет
м. Рубіжне, Україна

Вступ./Introductions. Хронічний гранулюючий періодонтит зустрічається в 40-75% випадків у осіб найбільш працездатного віку 30-45 років.[1,2]. В патогенезі захворювання наблюдається деструкція кісткової тканини, в якій найбільш ймовірно, приймають участь ферменти катаболізму- матриксні металопротеїнази (ММП) [3,4]. Активність матрексних металопротеїназ регулюються тканівими інгібіторами матрексних металопротеїназ (ТІМП)[5,6].

Ціль работи./Aim. Оприділити активність ММП і ТІМП у хворих хронічним гранулюючим періодонтитом в гостром періоді хвороби і в фазу ремісії.

Материалы и методы./Materials and methods. Під нашим наглядом перебувало 32 хворих з хронічним періодонтитом (чоловіків 21, жінок 11; вік хворих сягав 33-39 років). Контрольну групу склали 25 здорових донори 32-37 років (18 чоловіків, 7 жінок). В сироватці крові обстежених визначали активність ММП-8, ММП-9 і ТІМП-1, використовуючи твердофазний іммуноферментний метод. Використовувались тест-системи (R&D Diagnostics Inc.,USA) Дослідження виконувались на автоматичному іммуноферментному комплексі «GBG Start Fax 2100» фірми «Awareness Technology Inc.» (USA). Статистична обробка даних здійснювалась з використанням сформованой базой даних в програмі Statistica v.10.0 (StatSoft.Inc.,USA), № STA999K347156-W.

Результати і обговорення./Results and discussion. Загострення хронічного гранулюючого періодонтиту супроводжується значним збільшенням в сироватці крові хворих складом ММП-8 і ММП-9, рівень яких перевищує над рівнем ТІМП-1, в порівнянні з здоровими пацієнтами. Затихання

запального процеса в періодонті, завдяки лікувальним методам , супроводжується зменшенням концкнтрації ММП-8 і ММП-9 був більше чім , для ТІМП-1. Це привело до збільшення співвідношень ММП-8/ТІМП-1 і ММП-9/ТІМП-1, алеж, повної нормалізації змісту ММП-8, ММП-9, ТІМП-1 і співвідношень ММП-8/ТІМП-1і ММП-9/ТІМП-1невідбувалося.

Висновки./Conclusions. Матрексні металопротеїнази ММП-8 і ММП-9 і їх тканьовий інгібітор ТІМП-1 приймають участь в патогенезі хронічного гранулюючого періодонтита, що виражає збільшення їх концентрації в сироватці крові хворих. Активність ММП-8, ММП-9 і ТІМП-1 має місце в фазі загострення захворювання. Ліквідація вогнища запалення, внаслідок санації, сприяють зниженню концентрацій ММП-8, ММП-9, і ТІМП-1 в сироваткі крові пацієнтів і пакращенню коефіцієнтів ММП-8/ТІМП-1 і ММП-9/ТІМП-1, я кі характеризують баланс в системі ММП/ТІМП і дозволяють оцінювати стан даної системи в динаміці захворювання.

СПИСОК ЛІТЕРАТУРИ:

1. Акимов Т.В. Депо- и гальванофорез гидроксида меди-кальция в комплексном лечении хронического периодонтита в зубах с труднопроходимыми корневыми каналами: дис. ... кандидата мед. наук: 14.00.21 / Акимов Тихон Владимирович. – М., 2007. – 140 с.

2. Алпатова В.Г. Клинико-морфологические особенности течения хронического деструктивного верхушечного периодонтита: автореф. дис. на здобуття наук. ступеня канд. мед. наук: спец. 14.01.22 «Стоматологія» / В.Г. Алпатова. – Волгоград, 2000. – 18 с.

3. Артюшкевич А.С. Клиническая периодонтология / А.С. Артюшкевич, Е.К. Трофимова, С.В. Латышева. – Минск: Ураджай, 2002. – 303 с.

4. Бажанов Н.Н. Состояние и перспективы профилактики и лечения гнойных воспалительных заболеваний челюстно-лицевой области / Н.Н. Бажанов, Т.Г. Робустова, Ю.М. Максимовский // Стоматология. – 1997. – Т. 76, № 2. – С. 15-19.

5. Балин В.Н. Практическая периодонтология / В.Н. Балин, А.К. Иорданишвили, А.М. Ковалевский. – С.-Пб.: Питер Пресс, 1995. – 272 с.

6. Барер Г.М. Влияние местного применения комплекса антибактериальных препаратов на течение хронического периодонтита / Г.М. Барер, В.В. Кочержинский, И.А. Овчинникова // Клиническая стоматология. – 1997. – № 3. – С. 12-14.

7. Барер Г.М. Комплексное антибактериальное лечение апикального периодонтита / Г.М. Барер, В.Н. Царев, И.А. Овчинникова // Клиническая стоматология. – 1999. – № 1. – С. 18-22.

8. Al-Nazhan S. Antimicrobial activity of extracts of calcium hydroxide points / S. Al-Nazhan // Oral Surgery, Oral Medicine, Oral Pathology, Oral Radiology and Endodontology. – 2002. – Volume 93, № 5. – P. 593-595.

9. Barthel C.R. Bacterial leakage in obturated root canals following the use of different intracanal medicaments / C.R. Barthel, S. Zimmer, G. West // Endodal Dental Trauma. – 2000. – Volume 16, № 6. – P. 282-286.

10. Bascones A. New knowledge of the pathogenesis of periodontal disease / A. Bascones, J. Gamonal, M. Gomez // Quintessence International. – 2004. – Volume 35, № 9. – P. 706-716.

11. Basrani B. Substantive antimicrobial activity in chlorhexidine-treated human root dentin / B. Basrani, J.M. Santos, L. Tjaderhane // Oral Surgery, Oral Medicine, Oral Pathology, Oral Radiology and Endodontology. – 2002. – Volume 94, № 2. – P. 240-245.

СУЧАСНИЙ ПІДХІД ДО КОМПЛЕКСНОЇ ДІАГНОСТИКИ ТРИВОЖНО – ДЕПРЕСИВНИХ СТАНІВ У ВАГІТНИХ В ПЕРІОД СВІТОВОЇ ПАНДЕМІЇ

Булавенко Ольга Василівна
зав. кафедри акушерства та гінекології №2
д.м.н., проф.
Гайструк Наталія Анатолівна
д.м.н., проф.
кафедри акушерства та гінекології №2
Гайченя Інна Олександрівна
лікар-інтерн, ст. лаборант
кафедри акушерства та гінекології №2
Павлікевич Анна Владиславівна
лікар-психолог-інтерн ВОКПЛ
ім. акад. О. І. Ющенка ВОР
Гайструк Анатолій Віталійович
студент ВДПУ ім. М. Коцюбинського

Анотація: Останніми роками у світі спостерігається поширення феномена зростання кількості сюжетів усесвітніх катастоф, одним із таких сюжетів є пандемія COVID-19, що стала серйозним випробуванням для всього людства.

Два роки безперервних досліджень і деякі відповіді на питання про SARS-CoV-2 уже висвітлені усьому людству. Науковці довели що збудник COVID – 19 вражає не тільки органи та системи, а й має вплив на психоемоційну сферу життя. Саме психологічні розлади можна віднести до постковідних наслідків, що потребують корекції та покращення якості життя.

Тому виникла необхідність у створенні методів діагностики, профілактики та лікування тривожно-депресивних розладів, особливо, у осіб із факторами ризику(обтяжений анамнез, тяжкі психологічні життєві ситуації, психологічні особливості сприйняття критичних ситуацій, тощо). Професором Гайструк Н.А. та співавторами було розроблено авторський метод скринінгу

тривожно депресивних розладів (авторська анкета), що має великий практичний потенціал. Тест на виявлення тривоги під час пандемії COVID-19 – призначений для скринінгового обстеження людей на наявність та рівень вираженості ознак тривожно-депресивних розладів. Корекція даних порушень за допомогою різних психологічних методик значно покращує якість життя та пришвидшує одужання. Одним із засобів впливу на психо-емоційну сферу пацієнта є соціомедійна арт-терапія. Можливість поширення та використання цього методу через мережу Інтернет робить його надзвичайно доступним в Україні і за її межами. В умовах карантину важливим моментом є дотримання карантинних заходів та продовжувати працювати в режимі онлайн. Можемо стверджувати, що серед оперативних технологій важливим моментом є вільний обмін методик лікування та профілактики, над чим ми і працюємо надалі.

Ключові слова: тривожно – депресивні розлади, авторська анкета, скринінгове дослідження, соціомедійна арт терапія, вагітні жінки, жінки репродуктивного віку.

Мета: висвітлити актуальність соціомедійної арт-терапії у психотерапії, психопрофілактиці та корекції тривожно – депресивних розладів у пацієнток репродуктивного віку в постковідний період захворювання.

Завдання дослідження: проведення скринінгу тривожно – депресивних розладів, уміння інтерпретувати отримані результати скринінгових програм та індивідуальний підбір методик психопрофілактики та психотерапії жінок репродуктивного у постковідний період.

Об’єкт дослідження: соціомедійна арт-терапія, як один із засобів немедикаментозної корекції тривожно – депресивних розладів в постковідний період у жінок репродуктивного віку.

Предмет дослідження: тривожно – депресивні розлади під час пандемії Covid - 19.

Результати досліджень: Використовуючи авторський метод скринінгу тривожно депресивних розладів (авторську анкету), було проведене

дослідження вагітних жінок I та II триместрів, у яких за даними результатів анкети були підвищенні результати рівня тривожності. Для того щоб знизити рівень появи тривожно – депресивних розладів було використано метод соціомедійної арт – терапії, як метод психотерапії та психокорекції. Після проведення курсу соціомедійної арт – терапії, у групах жінок, де використовувався метод соціомедійної терапії, після повторно скринінгового тестування були отримані нижчі результати, що відповідають помірному рівню тривожності. Отже, можна зробити висновки, що соціомедійна арт – терапія допомагає знизити рівень тривожності.

Розділ 1. Психологічні особливості переживання екстремальних ситуацій. Біохімія стресу.

1.1. Сучасні погляди на стрес, як тригер розвитку тривожно-депресивних розладів.

Стрес як біологічна категорія — складне явище, властиве всьому живому від найпростіших одноклітинних до Homo sapiens. Він невіддільний від самого явища життя.

У загальному вигляді, стосовно людини, цей стан можна визначити як реакція організму, що завжди виникає при дії на нього різних факторів, або стресорів, будь це так звані фізичні стресори (холод, фізичне навантаження, нестача кисню в повітрі й т.п.) або психічні (емоційні), які звичайно називають стресорними ситуаціями (небезпека, аварійні й надзвичайні ситуації, нещастя, несподівана радісна звістка, конфліктні ситуації в родині або на роботі, ін.).

На стресори організм відповідає стрес-реакцією, тобто адаптивним процесом, спрямованим на відновлення гомеостазу й збереження нормальної життєдіяльності. Таким чином, сам стрес і стрес-реакція за своєю суттю — процеси необхідні й «корисні», а уявлення про «шкідливість» цього стану походить із тих патологічних явищ, які в дійсності виникають при надмірно сильних і/або тривалих впливах факторів, що призводять до ушкодження, а також при порушеннях роботи систем, що здійснюють стрес-реакцію й формування адаптації.

Патогенез тривожних розладів досить складний. Велике значення надається впливу хронічного стресу. За сучасними уявленнями, розвиток тривожного стану є результатом виникнення системного регуляторного дисбалансу різних нейромедіаторів на самих різних рівнях структурно-функціональної організації. Ключове місце у формуванні дисбалансу займає ГАМК-ергічна система. Саме порушення ГАМК-залежних процесів в ЦНС опосередковують дисфункцію серотонін-, катехоламіни- і пептідергічних систем, зумовлюючи в подальшому розвиток порушення адаптації.

1.2. Частота та структура розвитку тривожно – депресивних розладів під час пандемії Covid19.

Спалах COVID-19 призвів до значного психічного тиску та проблем для населення — тривогу, депресію, страх, що безпосередньо позначаються на поведінці. Спектр таких психічних порушень може коливатися від депресії, тривоги, панічних нападів, соматичних симптомів та ознак посттравматичного стресового розладу до делірію, психозу та навіть суїциду, які пов'язані з молодшим віком і посиленням самозвинувачення.

Після появи нового коронавірусу SARS-CoV-2 близько року тому вчені довели, що цей агресивний збудник атакує не лише легені та дихальні шляхи, але може мати тяжкі наслідки для серця, судин, нервів, нирок, шлунково – кишкового тракту та шкіри. У липні британські неврологи повідомили про те, що COVID – 19 навіть у випадку легкого перебігу хвороби чи вже вилікуваних людей може пошкодити мозок та центральну нервову систему, наслідком чого можуть стати психози, паралічі та інсульти, які, до того ж, часто розпізнаються надто пізно.

Проведене в Китаї дослідження Q. Mei et al. (2021), присвячене вивченню порушень психічного здоров'я серед 4328 раніше госпіталізованих пацієнтів із COVID-19 порівняно з контрольною групою (n=1500), продемонструвало, що:

• 14,2 і 12,2% тих, хто вижили після COVID-19, мали клінічно виражену депресію та тривогу відповідно;

• при порівнянні з контрольною групою ризик депресії та тривоги серед

осіб, які пережили COVID-19, був значно вищим.

Також було зазначено, що пандемію COVID-19 у майбутньому, ймовірно, супроводжуватиме пандемія тривожно-депресивних розладів як один із вагомих клінічних критеріїв постковідних наслідків.

Розділ 2. Роль соціомедійної арт-терапії як складової частини реабілітаційних заходів у постковідний період у вагітних жінок.

2.1 Метод скринінгу тривожно – депресивних розладів.

Проф. Гайструк Н.А. та співавтори створили авторський метод скринінгу тривожно депресивних розладів (авторська анкета) та комбінації медикаментозних та немедикаментозних методів корекції імунної відповіді на вірус Covid-19 в період захворювання та при постковідному синдромі, що має досвід практичного застосування в клініці.

Тест на виявлення тривоги під час пандемії COVID-19 – призначений для скринінгового обстеження людей на наявність та рівень вираженості ознак тривожно-депресивних розладів. Тест розроблений на основі клінічних спостережень, які дозволили виявити набір найбільш значущих симптомів і найбільш частих скарг. Після співвідношення цього списку параметрів з клінічними описами тривожно-депресивних розладів, що містяться у літературі, було розроблено опитувальник, що включає в себе 15 симптомів та скарг. Ці твердження ранжовані в міру збільшення питомого внеску симптому в загальний ступінь важкості. Відповідно до ступеня вираженості симптому, кожному пункту присвоєні значення: 1 (ніколи не виникають такі скарги або симптоми), 2 (майже ніколи), 3 (часто), 4 (майже завжди, даний симптом або скарга має великий вплив на життя людини).

Даний тест був проведений та перевірений на вибірці у 200 осіб різної вікової категорії та різного соціального статусу: тестом Спілбергера-Ханіна (самооцінка рівня тривожності в даний момент часу та особистісної тривожності), шкалою Гальмінтона (для оцінки рівня тривоги), методикою вимірювання рівня тривожності Тейлор (призначений для вимірювання проявів тривожності) та MMPI (багатофакторний особистісний опитувальник).

Слід зауважити, що анкета була переведена на дві мови: українська та англійська. Тобто, даний метод можна використовувати і за кордоном також

2.2. Роль соціомедійної арт – терапії у процесі реабілітації жінок з тривожно – депресивними розладами у постковідний період.

Використовуючи авторський метод скринінгу тривожно депресивних розладів (авторську анкету), було проведене дослідження на вагітних жінках I та II триместрів. У вибірку ввійшли жінки віком від 25 до 30 років, з першою вагітністю, які не мають шкідливих звичок, без обтяженого спадкового анамнезу, які не спостерігалися у психіатричному стаціонарі та не мали депресивних та тривожно – депресивних розладів до початку пандемії COVID – 19. За даними критеріями було відібрано 40 осіб: 20 жінок вагітних у I триместрі, а інші 20 у II триместрі вагітності.

Вагітних випадковим методом поділили на 3 групи:

1 група - 15 вагітних жінок у I триместрі;

2 група - 15 вагітних жінок у другому триместрі;

3 група - контрольна група у яку входять 5 жінок у I та 5 жінок у II триместрах вагітності.

Перед початком дослідження, усім жінкам було запропоновано пройти скринінгову авторську методику на виявлення тривожно – депресивних розладів під час пандемії COVID – 19. Обстежувані жінки показали результати у межах від 34 до 60 балів, що свідчить про їхній підвищений рівень тривожності.

Після проведеного опитування, усім групам жінок, крім контрольної групи, було рекомендоване використання соціомедійної арт – терапії. Оскільки можливість поширення та використання цього методу через мережу Інтернет робить його більш доступним, жінки, дотримуючись карантинних заходів та працюючи онлайн, отримували реабілітаційну психотерапевтичну допомогу. Впродовж місяця, жінки 1 та 2 групи використовували соціомедійну арт – терапію у якості психотерапевтичної методики лікування тривожно – депресивних розладів. Жінки 3-ї, контрольної групи, не отримували

психотерапії. Після чого було повторно проведене тестування скринінговим тестовим опитувальником. Результати тестування показали, що жінки, які входили до 3-ї контрольної групи, які не отримували допомогу методом соціомедійної арт – терапії, показали показники, що відповідають рівню тривожності. Тобто їхня тривога залишилась на тому самому рівні, як не початку дослідження. Жінки, які входили у 1 та 2 - групи показали показники від 22 до 23, що відповідає зниженню рівня тривожності до помірних показників. Тобто, враховуючи показники дослідження, можна зробити висновки, що соціомедійна арт – терапія допомагає знизити рівень тривожності.

Висновки: Пандемія COVID-19 стала серйозним випробуванням для всього людства. Науковці довели що збудник COVID – 19 вражає не тільки органи та системи, а й має вплив на психоемоційну сферу життя. Саме психологічні розлади можна віднести до постковідних наслідків, що потребують корекції та покращення якості життя. Використовуючи авторський метод скринінгу тривожно депресивних розладів (авторську анкету), можна обстежити людей на наявність та рівень вираженості ознак тривожно – депресивних розладів. Корекція даних порушень за допомогою різних психологічних методик значно покращує якість життя та пришвидшує одужання. Одним із засобів впливу на психо-емоційну сферу пацієнта є соціомедійна арт-терапія. Можливість поширення та використання цього методу через мережу Інтернет робить його надзвичайно доступним в Україні і за її межами. В умовах карантину важливим моментом є дотримання карантинних заходів та продовжувати працювати в режимі онлайн. Можемо стверджувати, що серед оперативних технологій важливим моментом є вільний обмін методик лікування та профілактики, над чим ми і працюємо надалі.

СПИСОК ВИКОРИСТАНОЇ ЛІТЕРАТУРИ

1. Pat. 93681 Ukraine. Sposib korektsii psykhosomatychnykh rozladiv u pidlitkiv hrup ryzyku (Спосіб корекції психосоматичних розладів у підлітків груп ризику)/ Gaistruk N., Stenianskyi R., Tsarenko K, Gaistruk A.

2. The 6th International scientific and practical conference «Scientific achievements of modern society». Cognum Publishing House, Liverpool, United Kingdom. 2020. – P. 131-137.

3. Авторське право «Скринінг тривожно-депресивних розладів при інфікуванні Covid-19 та комплексна біорегуляційна профілактика ускладнень» 2021 р.

4. The 7th International scientific and practical con-ference - Eurasian scientific congress. Barca Academy Publishing, Barcelona, Spain. 2020. – P. 51-59.

5. The 6th International scientific and practical conference "Perspectives of world science and education". CPN Publishing Group, Osaka, Japan. 2020. – P. 89-95.

6.https://www.physiology.org/publications/news/the-physiologist-magazine/2020/september/the-physiology-of-covid-19?SSO=Y

7. The 8th International scientific and practical conference "Actual trends of modern scientific research" (March 14-16, 2021) MDPC Publishing, Munich, Germany. 2021. - P. 125-132.

8. Bergman K, Sarkar P, O'Connor TG, et al. Maternal stress during pregnancy predicts cognitive ability and fearfulness in infancy. J Am Acad Child Adolesc Psychiatry 2007;46:1454–63.

9. Cardwell MS. Stress: pregnancy considerations. Obstet Gynecol Surv 2013;68:119–29.

10. Pat. 11490 Ukraine. A method of correcting psychosomatic disorders in the military with post-traumatic stress disorder. Korolova Natalia Dmitrievna (UA); Gaystruk Natalia Anatoliyivna (UA); Stenianskyi Roman Pavlovich (UA); Gaystruk Anatoliy Vitaliyovych (UA)

11. Pat. 93774 Ukraine. METHOD OF PREVENTION OF PSYCHOGENIC DISEASES IN EMERGENCY SITUATIONS. Korolova Natalia Dmitrievna (UA); Gaystruk Natalia Anatoliyivna (UA); Stenianskyi Roman Pavlovich (UA); Gaystruk Anatoliy Vitaliyovych (UA)

12. Pat. 82755 Ukraine. A method of correcting psychosomatic disorders in

children. Gaistruk N., Stenianskyi R., Laiko L, Gaistruk A.

13. Scientific and pedagogical publication "Creative pedagogy". Issue 8. p. 100-106

14. The 7th International scientific and practical conference “Results of modern scientific research and development”, Barca Academy Publishing, Madrid, Spain. 2021, 48-59 p.

УДК 616.89-008.441

ПАНІЧНА АТАКА

Водоп'янов Володимир Анатолійович
к.мед.н., доктор філософських наук, асистент
Кривонос Микола Юрійович,
Демиденко Дарія Павлівна,
Коссе Марія Юріївна,
Шувалова Вера Михайлівна
асистенти
Шестаков Володимир Ілліч
к.мед.н., доцент, асистент
Донецький національний медичний університет
м. Маріуполь, Україна

Анотація. Будь яка нестандартна ситуація для людини – це завжди занепокоєння та призводе до адаптаційно-пристосувальних реакцій. В умовах тривалих та сильних стресових чинників, таких як пандемії, військові конфлікти та навіть тривала відсутність об'єктивної інформації у побуту призводить до зриву адаптаційно-пристосувальних механізмів людини. У сучасному суспільстві панічні атаки становлять дуже серйозну медико-соціальну проблему із зниженням якості життя і працездатності, а при тривалому перебігу розвиваються органічні захворювання. Пошук нових підходів профілактики панічних атак та надання першої допомоги при панічних атаках у постійно мінливому світі лишаються актуальними і потребують розробки універсальних методів зміцнення адаптаційно-пристосувальних механізмів.

Ключові слова: небезпека, страх, панічні атаки, психо-соматичні розлади, органічні захворювання, перша допомога, адаптаційно-пристосувальні механізми.

Панічна атака - це різновид невротичних розладів, які протікають у вигляді епізодичних нападів психо-емоційних порушень без явних причин

загрози здоров'ю або життю людини. Поширеність різних форм панічного розладу на 100 тис. населення і склали в середньому 7-9% у світі, що в 2 рази більше ніж 20 років потому [1].

Клінічна картина панічної атаки і можливості її купірування залежать від сили подразника, що викликав її, і декомпенсації організму [2].

Надзвичайні провокуючі чинникі можуть призводити до дуже сильного страху, який призводе до втрати контролю поведінки та навіть до летального результату при відсутності своєчасного надання першої допомоги [3].

Панічні атаки можуть мати цілком кокретні тригери або бути безпричинними. Останні найбільш важко контрольовані, а також не мають видиму причину захворювання. Це створює відчуття невизначеності, додатково посилюя почуття тривоги. Безпричинні панічні атаки починаються раптово, в будь-якому місці і не мають специфічно-спрямованої профілактики та лікування [4].

Етіологія панічних атак Відповідно до американської психіатричної асоціації від 2013р панічні атаки - це відображення різкого вегетативного сплеску сильного дискомфорту і крайнього страху або почуття наближающійся загибелі, супроводжуване сильною тенденцією до втечі або боротьби. Вони можуть виникати не залежно від попередніх тривожних станів з максимальною інтенсивністю страху або відчуттям дискомфорту перебігом від декількох хвилин і більше на тлі спокійного або тривожного стану. Панічні атаки носять дискретний характер (Craske et al., 2010) і відрізняються від тривоги або інших загальних негативних емоційних станів (Craske, 1991). Панічний розлад, як основний діагноз, може бути діагностовано тільки при відсутності будь-якого з інших тревожно-фобічних розладів (Л.Н.Юрьева, С.Г.Носов, 2017) [5, 6].

Психофізіологічні показники демонструють різкі сплески збудження при панічних атаках, зазвичай кардіореспираторну нестабільність, що сягає пікового стану і також спадає протягом декількох хвилин (Craske et al., 2010 року; Meuret and Ritz, 2010). Панічні атаки, як показують дослідження, є ризиком множинних форм психопатології таких, як великий депресивний

розлад (Bittner et al., 2004; Bovasso and Eaton, 1999; Hayward et al., 2000), тривожні розлади (Baillie and Rapee, 2005; Reed and Wittchen, 1998), розлади особистості (Goodwin et al., 2005), розлади, пов'язані з вживанням психоактивних речовин (Baillie and Rapee, 2005) і важкі психічні захворювання (Goodwin et al., 2004) [7].

Чинники ризику панічних атак Незважаючи на відсутність видимих причин і прямим зв'язком з рівнем соціальної стабільності та захищеності існують високі фактори ризику розвитку панічних атак – це тютюнопаління, вживання алкоголю та інших психоактивних речовин. Ті, хто палять, вживають алкоголь і психо-активні речовини, згідно з даними досліджень історії панічних атак демонструють більш нестійкі психо-емоційні стани в період відсутності їх в організмі. Наполегливі зусилля отримати ці речовини посилюють психічну збудливість, які з одного боку буде сприяти продовженню куріння і залежності, а з іншого боку провокувати панічні атаки при відсутності даних речовин в крові. Для контролю панічних атак серед цієї групи людей потрібен окремий підхід у лікуванні (Ansseau M, Sabbe B. 2003; American Psychiatric Association. 2013; Ansseau M, Dierick M, 2004; Bakhshaie J, Zvolensky MJ, 2016 року; Perkins KA, Karelitz JL, 2021) [8].

Панічні атаки і гострий коронарний синдром. Алкоголь, тютюн та інші психоактивні речовини є не тільки факторами ризику розвитку панічних атак, а й ризиком розвитку соматичної патології. Наприклад, такої, як гострий коронарний синдром, який демонструє клінічну картину панічної атаки [9].

Традиційно вважалося, що психологічні розлади, одне з яких панічна атака - це «функціональне» порушення і розглядається тільки після ретельного виключення «органічних» причин. Сьогодні навіть психіатри не схвалюють термін «функціональні порушення» по відношенню до психічних захворювань. Функціональні і органічні порушення можуть бути при соматичної патології і при психічних порушеннях. Крім того, зростає кількість літератури, яка підтверджує наявність певного взаємозв'язку між психічним і фізіологічними процесами.

В останні роки був встановлен чіткий зв'язок між ішемічною хворобою серця (ІХС) і тривожними розладами, де показали велику поширеність панічного розладу в кардіологічних групах досліджених із атиповою стенокардією при відсутності серцевих захворювань, про що свідчить позитивна відповідь на анксіолитики [10].

До 2000-х років проведені дослідження групою вчених Національного фонду серця Австралії, які не побачили прямих причинно-наслідкових зв'язків ІХС з тривожними розладами або панічними атаками. Підвищений ризик ІХС пояснювали такими факторами, як куріння, дісліпідемія, вживання алкоголю і гіпертонія. Було показано, що при ретельному вивченні даних клінічних досліджень, тривожні розлади (зокрема, панічний розлад) вважаються одним з психосоціальних факторів, який сприяє розвитку ІХС (табл.1) [11].

Таблиця 1

Клінічна картина при панічних атаках та гострому коронарном синдромі

Паническая атака	Острый коронарный синдром
Пришвидшене серцебиття	Пришвидшене серцебиття
Пітливість	Пітливість
Почуття задишки	Задишка
Біль в грудях або дискомфорт	Біль давяща, відчуття печіння в грудях. Часто з іррадіацією
Нудота	Нудота
Відчуття запаморочення, хиткість, запаморочення або непритомність	Втома, непритомність, слабкість
Страх, тривога, почуття втрати контролю, парестезії	-
Озноб або жар	-

Патогенез панічних атак. Патофізіологія панічного розладу досі чітко не визначена. Існують безліч різних теорій. До них відносяться різні нейрональні теорії (модель «locus ceruleus», нейроанатомічна модель) або нейромедіаторна теорія (серотонінергічна, катехоламінова, адренергична, лактатна), кислотна модель (гіпотеза отруєнням вуглекислим газом).

Для подальшого вивчення патогенетичних механізмів панічніх розладів необхідні більш ретельні дослідження. Зокрема, нейроанатомічна модель включає «мережу страху», основною крапкою якої є центральне ядро

мигдалини і включає гіпоталамус, таламус, гіпокамп, періакведуктальну сіру область, блакитну пляму і інші структури стовбура мозку. На біохімічному рівні панічні атаки вважаються, що вони пов'язані з метаболічним ацидозом, як компенсаторну відповідь на хронічну гіпервентиляцію, де гіперкапнічний ацидоз відповідає за вивільнення катехоламінів [12].

На сьогоднішній день патофізіологія панічної атаки залишається недостатньо вивченою. Але можна з упевненістю сказати, що відбувається активація симпатичної нервової системи, яка активується також при гострому коронарном синдромі (мал.1). Наслідком чього відбувається характерний вегетативний патерн, який буде присутній при панічної атаки і гострому коронарному синдромі.

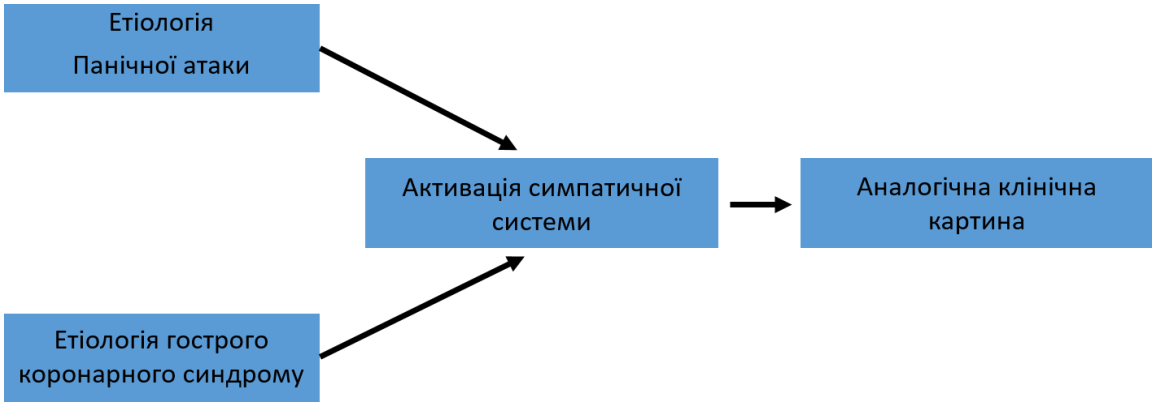

Рис. 1. Блок-схема етіології панічного розладу і гострого коронарного синдрому.

Лікування і профілактика панічних атак. У загальних протоколах при лікуванні психічних розладів перевага віддається цілісному біопсихосоціальному підході, у разі якщо був виключений гострий коронарний синдром. За протоколами лікування Національного інституту здоров'я і клінічної медицини (NICE) рекомендується наступне модульне лікування у порядку убування доказовості найбільшої тривалості ефекту: психотерапія, фармакологічна терапія і бібліотерапия [13].

Когнітивно-поведінкова терапія - це метод вибору при лікуванні панічних атак в психотерапії, яка також є основою для бібліотерапії. При тривалому перебігу панічних атак необхідна додатково фізіотерапія, рефлексотерапія, не

лікарські засоби (для відновлення нейромедиаторного дефіциту, внаслідок тривалого виснаження хронічним перебігом патологічного процесу), корекцію психо-емоційного фону, Еріксонівський гіпноз та інші методи. Щодо фармакологічного лікування, то препаратами першої лінії є селективні інгібітори зворотного захоплення серотоніну (СІЗЗС) [14].

У гострій фазі панічних атак не ускладненого перебігу, якщо вони самостійно не купіруються, можна використовувати такі методи самоконтролю:

1) використовувати спеціальні техніки дихання, так як дихання під час панічної атаки частіше і поверхневе;

2) сконцентруватися на розслаблення м'язів, тому що м'язи мимоволі напружуються;

3) виключити або хоча б обмежити провокуючи панічну атаку чинники;

4) по можливості використовувати аудіотерапію звуками природи, приємною музикою, медитативними записами, що допомогають розслабитися.

При ускладненому перебігу панічних атак в гострій фазі широко поширене призначення анксіолітиків, нейролептиків або бензадіазепінов. Однак, відповідно рекомендаціям NICE прямо сказано, що бензадіазепіни не слід призначати для лікування панічних атак [5, 14].

Профілактика панічних атак полягає в підвищенні і зміцненні неспецифічних психічних та фізичних захисно-пристосувальних механізмів організму, нормалізації біоритму, відмова від шкідливих звичок, дотримання правильного харчування та інші методи оздоровлення [15, 16, 17].

Висновки. Лікування та профілактика панічних атак в даний час є вкрай актуальною через постійну збільшеність кількість випадків за останнє десятиріччя. Крім цього, розлад вегетативної нервової системи має прямий зв'язок із коронарними захворюваннями, і який погіршується вживанням тютюну, алкоголя та інших психоактивних речовин.

Сьогодні під час короновірусної пандемії і на тлі нестійкої політико-економіко-соціальної ситуації в Україні та усьому світі кількість людей, що

зазнають панічні атаки, буде продовжуватиме зростати. Тому необхідно підвищувати інформованість населення про заходи профілактики панічних атак, оздоровчих і відновних заходах.

У разі появи нападів панічних атак навіть на тлі дотримання заходів профілактики необхідно звернутися до психотерапевта. Своєчасне лікування панічних атак покращує прогноз лікування та прискорює одужання.

ВИКОРИСТАНА ЛІТЕРАТУРА:

1. Психіатрія і наркологія [Підручник] /В. Л. Гавенко, В.С. Бітенський, В.А. Абрамов та ін.; За ред. В. Л. Гавенка, В. С.Бітенського. – К.: Здоров'я, 2009. – 508с.
2. Уніфікований клінічний протокол первинної, вторинної (спеціалізованої) та третинної (високоспеціалізованої) медичної допомоги «Реакція на важкий стрес та розлади адаптації. Посттравматичний стресовий розлад»: Наказ МОЗ України №121 від 23.02.2016.
3. Руководство по использованию классификации психических и поведенческих расстройств в клинической практике (МКБ-10). – Донецк, «Критис», 2000. – 345с.
4. Панченко О.А. Социально-стрессовые расстройства: мирное население в эпицентре военных действий /О.А. Панченко. И.И. Кутько, Н.А. Зайцева // Новости медицины и фармации в Украине. – 2014. - № 15 (509). – С.6.
5. Що таке панічні атаки і як їх долати?: https://www.radiosvoboda.org/a/28900564.html.
6. Bakhshaie J, Zvolensky MJ, Goodwin RD. Cigarette smoking and the onset and persistence of panic attacks during mid-adulthood in the United States: 1994–2005. J Clin Psychiatry. 2016; 77:e21–24.
7. American Psychiatric Association. Diagnoastic and Statistical Manual of Mental Disorders, Fifth Edition. 5. American Psychiatrist Association; Arlington, VA: 2013.

8. Диагностика, коррекция и профилактика кризисных состояний у участников военных конфликтов /Л.Н.Юрьева, С.Г.Носов, А.И.Мамчур //Уч. пос. для врач.-псих., сем. врачей и мед. Психологов. - Киев, 2017. – 204с.

9. American Psychiatric Association. Diagnoastic and Statistical Manual of Mental Disorders, Fifth Edition. 5. American Psychiatrist Association; Arlington, VA: 2013.

10. Харіссон П. Дослідження центру здоров'я та біомедицини в Великобританії /Пол Харіссон https://www.dw.com/uk/covid-vyklykaie-psykhichni-zakhvoriuvannia-doslidzhennia-brytanskykh-naukovtsiv/a-55574047.

11. Тревожно-фобические расстройства /Михайлов Б.В., Табачников С.И., Витенко И.С., Чугунов В.В. //Психотерапия. - Х.: ОКО, 2002. – 201с.

12. Руководство по использованию классификации психических и поведенческих расстройств в клинической практике (МКБ-10). – Донецк, «Критис», 2000. – 345с.

13. Вільнер Н. Поради сімейного лікаря хворим на Covid-19 /Н. Вільнер, П. Чернишина, А. Афіногенова: https://suspilne.media/80090-kudi-zvertatisa-hvorim-na-covid-19-u-akih-nemae-simejnogo-likara-poasnue-golova-moz/.

14. Юрьева Л.Н. История. Культура. Психические и поведенческие расстройства: монография [Текст] /Л.Н. Юрьева. – К.: Сфера, 2002. – 314 с.

15. Психолого-психіатрична допомога постраждалим при збройних конфліктах: метод. рекомендації /Напрєєнко О.К., Сиропятов О.Г., Друзь О.В. [та ін.]. – Київ, 2014. – 34с.

16. Потапчук Є.М. Теорія та практика збереження психічного здоров’я військовослужбовців: монографія /Є.М. Потапчук. – Хмельницький, 2004. – 322 с.

17. Невротичні, пов’язані зі стресом та соматоформні розлади /За редакцією Л.М.Юр’євої. – Донецьк: АРТ-ПРЕС, 2004. – 144 с.

УДК: 576.8.06:615.453.6:582

ХАРАКТЕРИСТИКА ФОРМУВАННЯ РЕЗИСТЕНТНОСТІ ДО АНТИСЕПТИЧНИХ ПРЕПАРАТІВ У C. ALBICANS

Жорняк Олена Ігорівна
к.м.н., доцент;
Жорняк Павло Валентинович
к.м.н., доцент;
Вінницький національний медичний університет
м. Вінниця, Україна

Анотація. В роботі представлені результати експериментального дослідження формування резистентності клінічних штамів Candida albicans до лікарських антисептичних препаратів септефрилу, себедину, септолете та аджисепту. Встановлено, що під час формування резистентних варіантів, змінюються морфологічні, культуральні властивості кандид, що необхідно враховувати в процесі проведення бактеріологічного дослідження.

Ключові слова: Резистентність, септефрил, себедин, септолете, аджисепт.

Вступ. Протягом останнього десятиріччя спостерігається тенденція до збільшення числа грибкових інфекцій, які вчені вважають серйозною, а в ряді клінічних ситуацій, небезпечною проблемою. Темпи формування резистентності пропорційні до масштабів і тривалості застосування антимікробних засобів. За даними Всесвітньої організації охорони здоров'я (ВООЗ) у 1995 році мікозами різної локалізації страждало близько 20% населення нашої планети, а на початок XXI сторіччя цей показник виріс вдвічі.

В Європейському регіоні, зокрема в Україні, де відсутні епідемічні спалахи особливо небезпечних грибкових інфекцій, умовно – патогенні гриби займають провідне місце серед грибкових уражень. Серед усіх мікотичних уражень на другому місці після оніхомікозу стоїть кандидоз слизових

оболонок, до 40% випадків якого складають орофарінгіальні мікози. В науковій літературі постійно друкують повідомлення про фінансові витрати на подолання наслідків інфекцій, викликаних резистентними до антибіотиків та антисептиків грибів [1, с. 51].

Формування стійкості кандид до антимікробних препаратів має певні особливості. Вони набувають стійкості до антисептиків внаслідок зміни геному клітини в процесі мутацій. Клітини грибів містять сформоване ядро і є еукаріотами. Хромосомна ДНК грибів являє собою ковалентну замкнуту кільцеву двохланцюжкову молекулу. Селективна дія антимікробних препаратів призводить до загибелі чутливих клітин популяції і виживання та поширення стійких клітин збудників захворювань.

Антисептичні препарати у таблетовані лікарській формі широко використовують для лікування інфекційних захворювань ротової порожнини та горла. За даними літератури відомо, що під час їх застосування, мікроорганізми набувають стійкості, що значно ускладнює проведення протимікробного лікування та суттєво підвищує вартість терапії [2, с. 57]. У зв'язку з цим, надзвичайно важливе для раціонального вибору та оптимізації стратегії має значення вивчення формування резистентних варіантів грибів до антисептичних засобів. На підставі результатів дослідження формування стійкості мікроорганізмів до антисептиків можливо можна вдосконалити застосування їх в медичній практиці для лікування запальних захворювань ротової порожнини та горла [3, с. 105].

Мета дослідження. Вивчити формування резистентності клінічних штамів Candida albicans до лікарських антисептичних препаратів септефрилу, себедину, септолете та аджисепту.

Матеріали та методи. Клінічні штами Candida albicans були виділені від хворих з гнійно-запальними захворюваннями, які знаходились на лікуванні у Вінницькій обласній клінічній лікарні ім. М.І.Пирогова. Вони характеризувались типовими морфологічними, тінкторіальними, культуральними властивостями.

Чутливість чистих культур до таблетованих антисептичних препаратів визначали методом послідовних двократних серійних розведень за загально прийнятою методикою. Культури Candida albicans пасували на рідкому поживному середовищі Сабуро з наростаючими концентраціями препаратів септефрилу, себедину, септолете та аджисепту. Швидкість формування резистентності визначали шляхом послідовних пасажів культур мікроорганізмів у наростаючій концентрації препаратів з останньої суббактеріостатичної концентрації. Через кожні 10 пасажів вивчали морфологічні, тінкторіальні, культуральні властивості досліджувальних штамів мікроорганізмів. Було проведено 30 пасажів кандид до протимікробних препаратів. Активність антисептиків виражали в мікрограмах на 1 мл (мкг/мл).

Вітчізняний таблетований антисептичний препарат септефрил у своєму складі містить антисептик декаметоксин, який виявляє високу бактерицидну активність щодо стафілококів і стрептококів, нейсерій, дифтерійної та синьогнійної паличок, капсульних бактерій, має вірусоцидну дію щодо вірусів герпесу, грипу та фунгіцидну дію щодо дріжджоподібних грибів роду Candida, збудників епідермофітії, тріхофітії, мікроспорії, деяких видів плісеневих грибів. Механізм дії препарату пов'язаний з порушенням цілісності клітинної оболонки за рахунок зменшення поверхневого натягу.

Препарат себедин (виробництво Польща) є комбінованим препаратом для місцевого застосування. Він містить в своєму складі антисептичну речовину хлоргекседину дигідрохлорид. Механізм протимікробної дії пов'язаний з поверхнево-активними властивостями, в наслідок чого відбувається порушення проникливості цитоплазматичної мембрани мікроорганізмів.

Основою препарату септолете (виробництвоСловенія) є бензалконію хлорид. Це N- Алкіл-N,N-диметил-бензиламоніум хлорид, що належить до четверинних амонієвих сполук. Оказує мікробостатичну та мікробоцидну дію на грампозитивні та в великих дозах на грамнегативні мікроорганізми та кандиди. В комбінації з спиртами пригнічує віруси. Не діє на псевдомонади, мікобактерії та спори.

Аджисепт (виробництво Індія) – комбінований антисептичний препарат, що має протизапальну, аналгезуючу та місцево анестезуючу дію. Механізм дії амілметакрезолу пов'язаний з коагулюванням білків бактеріальних клітин. Виявляє активність на широкий спектр грампозитивних та грамнегативних бактерій, а також грибів.

Статистичний аналіз отриманих даних проводили за допомогою програми StatSoft Statistica v 5.0. Використовували метод варіаційного аналізу з визначенням середньої арифметичної (M), похибки середньої арифметичної (±m) та критерій достовірності відмінностей (p). Результати вважалися достовірними при значеннях $p < 0,05$, при значеннях $p < 0,01$ високодостовірними [4, с. 60].

Результати дослідження та їх обговорення. Результати дослідження формування стійкості у клінічних штамів C. albicans до антисептичних препаратів показали, що кандиди морфологічно мали форму овальних клітин, які утворювали псевдоміцелій. Вихідна мінімальна суббактеріостатична концентрація себедину для клінічних штамів кандид становила 7,8 мкг/мл. Формування резистентності штамів C. albicans до себедину проходило повільно. Після 5 пасажу чутливість не змінилася, після 10 пасажу збільшилася в 2 – 4 рази і дорівнювала 15,6 – 31,25 мкг/мл відповідно, а після 25 пасажу – в 8 разів. На момент закінчення експерименту концентрація себедину перевищувала вихідну у 16 разів і становила 125 мкг/мл.

Вихідна мінімальна суббактеріостатична концентрація септолете для кандид становила 12,5 мкг/мл. Стійкість мікроорганізмів до антисептичного препарату септолете після 5 пасажу збільшилася в 2 рази і дорівнювала 25 мкг/мл, після 15 пасажу – в 4 рази (50 мкг/мл), після 20 – в 8 разів (100 мкг/мл), а після 30 пасажу – в 16 разів і становила 200 мкг/мл. Таким чином можна стверджувати, що селекція стійких штамів C. albicans відбувалась з однаковою швидкістю до антисептичних препаратів себедин та септолете.

У наступних дослідженнях отримано результати вивчення формування стійкості клінічних штамів C. albicans до септефрилу. Встановлено, що вихідна

мінімальна суббактеріостатична концентрація септефрилу становила 10 мкг/мл. Пасування C. albicans в рідкому поживному середовищі з септефрилом супроводжувалось повільним формуванням у них резистентності. Після 5 пасажу в порівнянні з контролем стійкість не змінилася і становила 10 мкг/мл, після 10 пасажу збільшилася в 2 – 4 рази і дорівнювала 20 – 40 мкг/мл відповідно, після 20 пасажу збільшилася в 8 разів, а після 25 пасажу – в 16 разів і дорівнювала 160 мкг/мл.

Вихідна мінімальна суббактеріостатична концентрація аджисепту для дослідних штамів C. albicans становила 15 мкг/мл. Після 5 пасажів стійкість змінилася в порівнянні з контролем в 2 рази (30 мкг/мл), після 10, 15 пасажів в 4 рази (60 мкг/мл), після 20 та 25 пасажів в 8 разів (120 мкг/мл). На момент закінчення експерименту концентрація препарату збільшилась у 16 разів і становила 240 мкг/мл.

Таким чином, можна стверджувати, що в процесі утворення резистентних варіантів клінічні штами C. albicans до себедину, септолете, септефрилу та аджисепту супроводжується зміною морфології, культуральних властивостей, що необхідно враховувати в процесі проведення бактеріологічних досліджень. Пригнічення біологічних властивостей мікроорганізмів в процесі формування стійкості, вочевидь, зумовлено змінами функціональної активності ферментів мікробних клітин.

Діючі концентрації таблетованих антисептиків, котрі застосовують в медичній практиці, перевищують концентрації, до яких мікроорганізми набули резистентності в процесі проведення 30 пасажів в їх присутності.

На підставі вище сказаного, можна зробити висновок, що антисептичні препарати себедин, септолете, септефрил та аджисепт можна з успіхом застосовувати для лікування та профілактики інфекційних захворювань ротової порожнини та горла, викликаних антибіотикорезистентними штамами C. albicans.

СПИСОК ЛІТЕРАТУРИ

1. Голубка О. В. Поширеність кандидозів, загальна характеристика збудника, особливості лабораторної діагностики // Annals of Mechnikov Institute. – 2011. – № 2. – С. 51–59.

2. Жорняк О. І., Мруг В. М., Кучма І. Ю., Сорочан О. П. Вивчення формування резистентності мікроорганізмів до таблетованих антисептичних препаратів // Biomedical and biosocial anthropology. – 2010. – № 15. – С. 57–60.

3. Жорняк О. І. Дослідження формування резистентності мікроорганізмів до таблетованих антисептичних препаратів септефрилу, септолете та аджисепту // Буковинський медичний вісник. – 2010. – Т. 14. – № 3. – С. 103 –105.

4. Реброва О. Ю. Статистический анализ медицинских данных// Москва : Медиа Сфера, 2006. – С. 60–74.

УДК 61

ОСОБЛИВОСТІ РОЗВИТКУ ВНУТРІШНІХ ЖІНОЧИХ СТАТЕВИХ ОРГАНІВ У ДИТЯЧОМУ ВІЦІ

Твердохліб Наталія Гнатівна
асистент
Деркач Марія Ігорівна
Студент
Національний медичний університет
імені О. О. Богомольця
м. Київ,Україна

Анотація. Досконалі знання будови та функції жіночих статевих органів забезпечують високий професійний рівень не тільки лікарям-хірургам, гінекологам, акушерам, мамологам, а й усіх спеціальностей лікувальних дисциплін. Розвиток жіночого організму проходить певні періоди, кожен із яких має специфічні морфологічні та ендокринні особливості. Вивчення особливостей розвитку жіночих статевих органів є актуальним, оскільки уможливлює повноцінне вивчення акушерства, опанування багатьох тем з дитячої гінекології. Для студентів вищих медичних закладів необхідно описувати та демонструвати на препаратах внутрішні жіночі статеві органи, пояснювати утворення та місце продукування жіночих статевих клітин, шляхи їх виведення, аналізувати частини маткової труби, та її функціональне значення, трактувати рентгенанатомію внутрішніх жіночих статевих органів та особливості дитячого віку.

Ключові слова: внутрішні жіночі статеві органи, репродуктивна система, анатомічна структура, яєчник, матка, піхва, маткові труби.

Яєчник (ovarium) новонародженої має форму циліндра, часто розміщений поза межами тазу, оскільки процес опускання ще не завершений. Він може бути розташований у різних місцях. Зокрема, на передньому краю круглого м’яза попереку, на рівні мису чи навіть на першому крижовому сегменті. У цьому

випадку великі судини розміщені біля яєчника, як і сечовід, відносно до якого він розміщений паралельно. Якщо спостерігається передній нахил всієї матки та згин тіла матки вперед відносно шийки матки, яєчник відтягується до переду й може знаходитися на передній стінці живота, біля внутрішнього отвору пахового каналу. У цьому випадку його велика вісь розміщена поперечно, пересікаючи спереду зовнішню поздовжню артерію. У випадку правого латерального нахилу матки лівий яєчник може проникати в таз, де він прилягає до тазового відділу сечовода і стає дотичним до медіального краю прямої кишки. Правий яєчник може прилягати до червоподібного відростка.

Розміри яєчника в новонародженої такі: довжина 1,9 см, ширина 0,6 см і товщина 0,25 см. Вага – 5-6 г, причому правий яєчник важчий, ніж лівий. У стромі яєчника знаходиться 40-50 тисяч первинних добре розвинутих лімфатичних фолікулів і дуже мало більш розвинотих фолікулів. Опускання яєчника починається після народження; протягом 3-ох тижнів він досягає порожнини малого тазу, але зазвичай кінцеве його розташування щодо інших органів формується в 1–4 роки. На 8-му тижні правий яєчник розміщений спереду й латерально, а лівий – медіально й дорсально від сечоводу в ніші, обмеженій сечоводом та прямою кишкою. У віці десяти з половиною місяців він розташований на латеральній стінці тазу, у ямці продовгувато-овальної форми, утвореній сечоводом, який на цьому рівні має форму дуги, спрямованої вперед, і очеревинною складкою, що утворена матковою артерією. У віці 1–3 років велика вісь яєчника повертається на 90 градусів та стає паралельною осі тіла. У дитини розміри яєчника досягають 2,5/0,87/0,42 см, у дорослої жінки – 5/3/1,5 см. Вага до періоду статевого дозрівання досягає 4-5 г, у дорослої жінки – 6-8 г, у жінок похилого віку – 2 г чи менше.

Маткова труба (tuba uterina) в новонародженої дівчини має більше вигинів, ніж у грудної дитини та дорослої жінки в результаті диспропорції між її довжиною та вільним краєм широкої зв’язки, у якій вона знаходиться. Маткова труба утворює 3–4 петлі, а в немовляти кількість петель менша. Положення труб залежить від положення матки. Якщо вся матка нахилена

вперед, труби, розміщені позаду на сечовому міхурі, можуть переміщатися ближче до передньої стінки живота, пересікаючи пупкові артерії. За положення будь-якої поверхні матки в порожнині малого тазу труби можуть контактувати з передньою та латеральною поверхнями прямої кишки. За низького положення труб вони можуть досягати нижнього кінця сечоводів.

Матка (uterus) новонародженої має циліндричну форму, довжину 27-36 мм та вагу 2 г. Характерним є співвідношення між тілом і шийкою матки. Шийка матки (cervix uteri) займає 1/2 – 1/3 всієї її довжини, а піхвова частина (portio vaginalis) велика (15 х 1 мм). У дитини співвідношення шийка – тіло матки становить 2 : 1, у період статевої зрілості – 1 : 1. Матка дитини характеризується подвійною довжиною шийки, порівняно з довжиною її тіла (corpus uteri). Тіло матки заходить за гінекологічну кон'югату на дві п'ятих його довжини, дно матки (fundus uteri) піднімається іноді до 5-го поперекового хребця. Якщо сечовий міхур порожній, положення матки зміщене до переду й дещо зігнуте вперед, приблизно на 170 градусів. Передня поверхня (facies vesicalis), рівна чи дещо ввігнута, контактує із сечовим міхуром, від якого вона відділена міхурово-матковим заглибленням (excavatio vesicouterina), нижня точка якого знаходиться на рівні внутрішнього маткового отвору, а часто й вгорі біля лобкового зрощення, на певній відстані від переднього піхвового виступу. Задня поверхня (facies intestinalis) контактує з петлями кишечника та здебільшого покрита згином сигмоподібної кишки. У 3/5 випадків матка нахилена вправо, а в 2/5 – вліво від середньої лінії. Якщо вона нахилена вправо, то може контактувати з червоподібним відростком. Це похиле положення супроводжує поворот матки навколо її довгої осі. Шийка опиняється позаду від нижньої частини міхура та сечовипускного каналу. Канал шийки матки (canalis cervicis uteri) широкий, у формі веретена та часто заповнений слизовою пробкою. Слизова оболонка товста та має гілчасті складки (plicae palmatae). Зовнішній отвір матки (ostium uteri) нахилений косо каудально назад, має форму лійки, а пізніше набуває чотирикутної форми. Він розташований високо, вверх від лінії, що з'єднує нижній край лобкового зрощення з нижнім краєм

п’ятого крижового сегмента. Задня поверхня шийки матки межує з прямою кишкою, від якої вона відділена задньоматковим простором (заглибленням) (excavatio rectouterina), як у дорослої жінки; згинання очеревини відбувається на рівні першого куприкового сегменту. Правий і лівий краї матки (margo uteri dexter et sinister) контактують із сечоводами. У дитинстві розміри порожнини таза збільшуються, а матка завдяки цьому опускається. До 3-го тижня життя тіло матки росте більше, ніж шийка, і в цей час з’являється великий вигин вперед, що залишається до періоду статевого дозрівання. Від 2 до 10 років матка проходить процес зворотнього розвитку, так що до кінця цього періоду досягає початкової ваги. Після 10-річного віку матка починає рости швидше. У дівчини 11-15 років матка важить 6,6 г, у 16-20 років – 23 г, у 20-30 років – 46 г, до 50 років – приблизно 50 г.

У 10-місячному віці внутрішній отвір сечовипусконого каналу розташований на рівні зовнішнього отвору матки, а в 15 місяців – у верхній половині піхви, як у дорослої жінки. Верхній край матки не виходить із малого тазу. Коли дитині 1-5 років, шийка матки швидко збільшується, а в 6-10 років темпи росту змінюються: починає швидше рости тіло матки. Піхвова частина росте повільніше, у дівчинки грудного віку вона сплющується в передньо-задньому напрямку, а після

6-літнього віку починається процес зменшення, який протікає одночасно зі зменшенням шийки в короткий період. Слизова оболонка матки росте швидко, збільшується від 0,15 до 1,5 мм; найбільшу товщину епітелію спостерігаємо в тілі матки, найменшу – в шийці.

На рівні тіла матки гілчасті складки короткі та вузькі; на рівні шийки матки на передній губі (labium anterius) складки спрямовані вправо, а на задній губі (labium posterius) – вліво. У новонародженої дівчинки незначна кількість залоз матки (gl. uterinae), до періоду статевого дозрівання вони стають розгалуженими і з’єднуються між собою, утворюючи сітку. М’язовий шар розвивається у два етапи. До кінця другого року розвивається круговий шар, на якому розміщені кругові гілки маткової артерії. Останні покриті поздовжніми

м’язовими волокнами навколоматкової клітковини, утвореної здебільшого з м’язового шару зв’язок, що кріпляться до матки. Серозна оболонка очеревини не відрізняється від серозної оболонки дорослої жінки.

Піхва (vagina) новонародженої має 25-35 мм в довжину і складається з двох відділів: верхнього, вертикального, та нижнього. З маткою піхва утворює тупий кут. Просвіт піхви, облітерований на 1-му місяці, має форму букви “Н”, що лежить. Передня стінка коротша, ніж задня. Передня стінка не контактує із сечовим міхуром, а тільки з випускним каналом. Задня стінка прилягає до анальної частини прямої кишки, як було зазначено раніше, не має заднього положення, як у дорослої жінки, та опускається каудально (вертикально). Склепіння піхви (fornix vaginae) високе – 8-9 мм. Переднє заглиблення піхви має однакову чи дещо більшу висоту з її заднім заглибленням. Воно розташоване каудально й на певній відстані від міхурово-маткового заглиблення очеревини та внутрішнього отвору сечовипускного каналу. Заднє заглиблення піхви контактує з прямокишково-матковим заглибленням. У перші місяці життя піхва утворює велику випуклість, спрямовану так, що тільки частина нижнього сегменту піхви контактує з прямою кишкою. Верхній сегмент набуває навскісного розташування, відходить від прямої кишки й наближається до сечового міхура, що опустився в порожнину таза, а потім прилягає до нього. Остаточні межі встановлюються поступово. У новонародженої переднє заглиблення піхви розташоване до задньої стінки від верхньої третини сечовипускного каналу, у 10 місяців – на рівні внутрішнього отвору сечовипускного каналу, у 15 місяців – на рівні трикутника, контактуючи із сечоводами; у 12 років формується розташування, як у дорослої жінки. Отвір піхви (ostium vaginae) вужчий, ніж його просвіт. У результаті нерівності згладжуються, а кількість поперечних складок зменшується.

Придаток яєчника (epoophoron) великий, із товстими стінками. Продовгуватий канал придатка (Gartneri) є в 1/3 – 1/4 випадків.

Придаток придатка (paroophron) добре розвинутий, але зникає в перші місяці життя або зменшується кількість його клубочків.

СПИСОК ЛІТЕРАТУРИ

1. Andronescu, A. Embriologie. I. M. F., Bucuresti, 1963.
2. Waldeyer, A. Anatomie des Menschen. Berlin, W. De Gruyter & Co., 1943.
3. Тонков, В. Н. Учебник анатомии человека. Ленинград, Медгиз, 1953.
4. Головацький, А. С. Анатомія людини (в трьох томах). Вінниця, Нова Книга, 2009.
5. Last, R. J. Anatomy, regional and applied. London, J. & A. Churcill, Ltd., 1959.

УДК 616-092.4

ДОСЛІДЖЕННЯ ЩІЛЬНОСТІ ЕМАЛІ ЗУБІВ ПРИ ФІЗІОЛОГІЧНІЙ ТА ПІДВИЩЕНІЙ СТЕРТОСТІ ЗУБІВ

Ткаченко Ірина Михайлівна,
д.мед.н., професор
Полтавський державний медичний університет,
кафедра пропедевтики терапевтичної стоматології
м. Полтава
Нідзельський Михайло Якович,
д.мед.н., професор
Писаренко Олег Анатолійович,
Цветкова Наталія Володимирівна,
Давиденко Вадим Юрійович,
к.мед.н., доценти
Полтавський державний медичний університет,
кафедра післядипломної освіти
лікарів стоматологів-ортопедів
м. Полтава

Аннотація: підвищена стертість твердих тканин зубів - це процес втрати емалі та дентину, який характеризується швидким і прогресивним зменшенням розмірів природних зубів і супроводжується комплексом змін естетичного, функціонального і морфологічного характеру в зубних і навколозубних тканинах, жувальних м’язах, скронево-нижньощелепному суглобі. Відомі способи дослідження стурктури емалі недостатньо ефективні за рахунок того, що під час декальцинації зубів структура емалі порушується.

Ключові слова: щільність емалі зубів, фізіологічна стертість, підвищена стертість, морфологічна структура

Вступ. Твердість емалі зубів —дозволяє витримувати постійний фізико – механічний та хімічний вплив, який виникає у порожнині рота при функції та у спокої. Крихкість емалі зубів при її величині у пришийковій ділянці зуба - 0,01 мм, у фісурах зубів – 0,5-0,62 мм, на жувальній поверхні – 1,62-1,70 мм., могла

б призводити до виникнення мікротріщин, але пружність дентину компенсує цю проблему .

В структуру емалі (до 95% її маси) входять неорганічні речовини: гідроксоапатит, карбонатапатит, хлорапатит, фторапатит. Також у зрілій емалі присутні неапатитні форми - це сліди мінералів генезу та прорізування зубів. З літературних джерел відомо, що кальцій і лужно-нерозчинні білки визначають орієнтацію кристалів у призмах емалі при її закладанні, структуризації та диференціюванні [1, с. 487-489].

За нормальних умов процес пошарового стирання твердих тканин зуба має фізіологічний характер і починається після формування постійних зубних рядів. Фізіологічне стирання твердих тканин зубів проявляється у горизонтальній та вертикальній площинах. Стирання у горизонтальній площині спостерігається по ріжучому краю різців, рвучому горбові ікол, горбках молярів та премолярів. Зниження висоти прикусу — це одна з пристосувальних реакцій організму. Вертикальне стирання твердих тканин зубів відбувається на контактних поверхнях, що з часом призводить до редукції контактних пунктів у контактні площини [2, с. 84-89; 3, с. 243-251].

Підвищена стертість твердих тканин зубів – це процес втрати емалі та дентину, який характеризується швидким і прогресивним зменшенням розмірів природних зубів і супроводжується комплексом змін естетичного, функціонального і морфологічного характеру в зубних і навколозубних тканинах, жувальних м’язах, скронево-нижньощелепному суглобі [4, с. 173-180; 5, с. 220-225]. Існує багато теорій виникнення цієї патології. Відомі способи дослідження обмінних процесів у твердих тканинах зубів, переважна більшість яких присвячена пошаровому вивченню емалі, на мікроскопічному і молекулярному рівнях [6, с. 132-136; 7, с. 53-55]. Дослідження мікроскопічної будови та морфологічної структури зубів полягають у вивченні їх шліфів та традиційних гістологічних зрізів декальцинованих препаратів [8, с. 21-23]. Однак відомі способи недостатньо ефективні при дослідженні структури емалі зубів за рахунок того, що під час декальцинації зубів структура емалі

порушується у зв'язку з мінімальною кількістю в ній органічних речовин, крім того, при виготовленні шліфів частина твердих тканин зуба втрачається, в результаті розпилу зуба, що значно ускладнює оцінку просторової структури емалі зуба, обмежує інформативність способу.

Метою нашого дослідження стало запропонувати спосіб дослідження щільності емалі зубів при фізіологічній та підвищеній стертості зубів шляхом визначення морфологічної структури емалі та її просторових властивостей за фізіологічних та патологічних умов, провести порівняльну оцінку стану емалі у різних ділянках коронок досліджуваних зубів, підвищення точності та ступеню ефективності дослідження і удосконалення методів профілактики патологічних змін емалі.

Об'єкти та методи дослідження. Дослідженню підлягали 35 зубів: із фізіологічною (11 зубів), із підвищеною стертістю II ступеня (18 зубів), із підвищеною стертістю III ступеня (6 зубів). Видалені за показаннями зуби, що мали фізіологічну або підвищену стертість промивали у проточній воді, очищали від зубного нальоту, висушували за допомогою фільтрувального паперу і одержували сколи емалі за допомогою лещат, після чого відбирали уламки з відповідної частини зуба з поверхнею, яка має необхідний переріз емалі, з кожного зуба отримують по два зразки емалі: зразок – горбик і зразок – екватор та виконують їх мікроскопічне дослідження за допомогою растрового електронного мікроскопа (SEM) «Mira 3 LMU» («Tescan», Чехія) з максимальною роздільною здатністю 1 нм і максимальним збільшенням 1000000. Досліджувані ділянки емалі кожного досліджуваного зуба фотографували у різних масштабних сітках, отримували мікрофотографії і за допомогою спеціальної лінійки підраховували кількість емалевих призм на кожній фотографії у фактичному масштабі та проводили перерахунок їх кількості на площі 100 мкм. Аналіз і порівняння структури, складу і характеристик зразків виконували відповідно до розробленого алгоритму їх оцінки, однакового як для зразків у ділянці жувальної поверхні, так і для зразків з ділянки екватора зубів із фізіологічною стертістю та зубів із підвищеною

стертістю:

– вибір досліджуваної ділянки і вимірювання характерного розміру (діаметра) емалевої призми і розмірів між призмового простору;

– вибір досліджуваної ділянки та позначення ділянок мікроаналізу;

– вивчення загального вигляду досліджуваної ділянки з позначенням характерної товщини емалі та її щільності.

Для кращого сприйняття і полегшення підрахунків проводили роздрукування цих знімків, кількістю від 3 до 5 на кожну зону досліджуваного зуба з різним ступенем збільшення. При роздрукуванні на кожному із знімків автоматично в нижньому правому куті проставлялася масштабна мітка (ступінь збільшення), яка для кожного із знімків переносилась на прозорий папір. Прикладаючи дану масштабну мітку на досліджуваний знімок маємо змогу підрахувати кількість призм на досліджуваній ділянці, а потім перевести їх кількість на ділянку 100 мкм (шляхом перемноження кількості призм, як в даному випадку з 20 мкм, на 5. Різні ступені збільшення дозволяють вибрати ділянку, що вивчається, а після маркірування наблизити її та вивчити детальніше. Кількість призм на одиницю площі характеризує щільність емалі, від якої залежить проникність, твердість, стійкість тканин на злам, вигин, скол та модуль пружності.

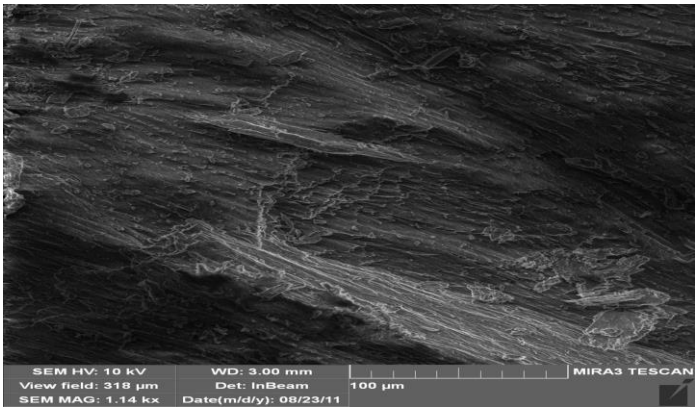

Рис.1. Електронне зображення досліджуваної зони емалі у ділянці (скол-горбик) (зуб з явищами фізіологічної стертості, зразок №34). Загальний вигляд емалі на сколі, збільшення 1140х, масштабна мітка-100мкм.

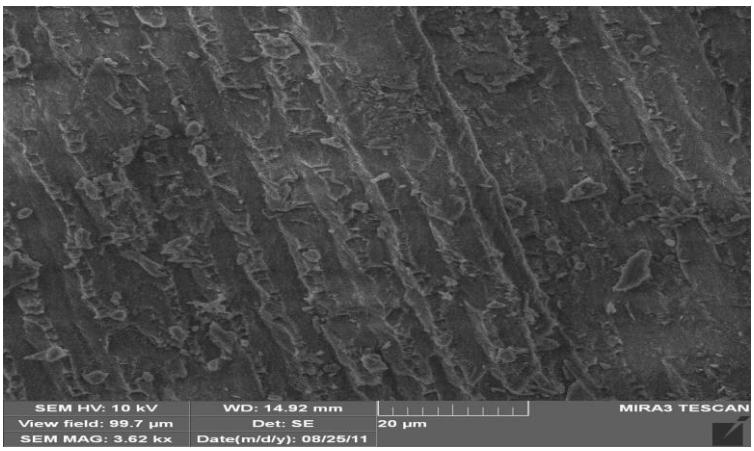

Рис.2. Електронне зображення досліджуваної зони емалі у ділянці (сколгорбик) (зуб з явищами підвищеної стертості II ступеню, зразок №9), збільшення 9010х, масштабна мітка-20мкм.

Обговорення результатів дослідження. Аналізуючи отримані дані будови емалі при фізіологічній та підвищеній стертості, ми виявили різницю в розташуванні емалевих призм, зокрема їх укладки, яка при підвищеній стертості майже втрачає чітке розташування в поверхневій зоні та здебільшого утворює конгломерат, у переважній більшості випадків без чіткої структури призм. Кількість емалевих призм на одиницю площі при підвищеній стертості у середньому складає 18,57 на 100 мкм, а при фізіологічній 27,33 на 100 мкм. Використання масштабної лінійки забезпечує точність виявлення та обрахунку. Порівнюючи щільність розташування емалевих призм досліджуваних зубів, зазначаємо, що кількість призм на одиницю площі при фізіологічній стертості та підвищеній досить суттєво відрізняється, що дає підстави припускати подальшу зміну резистентності емалі при фізіологічний і підвищеній стертості. Змінюються також і показники проміжків між емалевими призмами, що також може бути зумовлене змінами при закладці емалі. Зазначені відхилення від норми надалі можуть бути використані для розробки ефективних профілактичних заходів для запобігання стертості емалі та підвищення її твердості.

Запропонований спосіб дослідження щільності емалі зубів при фізіологічній та підвищеній стертості зубів забезпечує індивідуальний обрахунок і об’єктивну оцінку результатів з урахуванням морфо-

функціональних особливостей вибраної ділянки емалі, дозволяє визначити мікроструктуру емалі без традиційної для зразків-діелектриків процедури покриття поверхні тонким шаром провідного матеріалу, зокрема золота, що дозволяє уникнути можливого спотворення результатів досліджень. Використання растрового електронного мікроскопа (SEM) «Mira 3 LMU» («Tescan», Чехія) з максимальною роздільною здатністю 1 нм і максимальним збільшенням 1000000, надає можливість дослідити структуру емалі зубів, кількість емалевих призм, їх діаметри, товщину проміжків між ними, зменшення товщини емалі на контактних поверхнях (жувальних та апроксимальних).

Висновки. Запропонований спосіб дослідження щільності емалі зубів при фізіологічній та підвищеній стертості зубів, дозволяє досягти визначення морфологічної структури емалі та її просторових властивостей за фізіологічних та патологічних умов, забезпечує проведення порівняльної оцінки стану емалі у різних за топографією ділянках коронок досліджуваних зубів, доводячи відмінність у будові емалі, зокрема у кількості призм, товщині проміжків між ними, зменшенні товщі емалі на контактних поверхнях.

СПИСОК ЛІТЕРАТУРИ

1. Стоматологія : підручник : У 2 кн. — Кн. 1. / М.М. Рожко, З.Б. Попович, С81 В.Д. Куроєдова та ін.; за ред. проф. М.М. Рожка. — К.: ВСВ “Медицина”, 2013. — 872 с.; кольор. вид.

2. Нідзельський М.Я., Писаренко О.А., Цветкова Н.В., Соколовська В.М. Практикум з ортопедичної стоматології. Полтава: ФОП Болотін АВ; 2016. 104 с.

3. Аболмасов Н.Г., Аболмасов Н.Н., Бычков В.А., Аль-Хаким А. Ортопедическая стоматология: учебн. для студ. / – 8-е изд. – М. : МЕДпресс-информ, 2011. – 512 с. : ил.

4. Нідзельський М. Я., Давиденко Г. М., Кузнецов В. В. Ортопедична стоматологія для лікарів-інтернів : навч. посіб. – Полтава : ФОП Болотін А. В.,

2016. – 216 с.

5. Хватова В. А. Функциональная диагностика и лечение в стоматологии – М. : Медицинская книга, 2007. – 294 с.

6. Хватова В. А. Клиническая гнатология. Москва: Медицина; 2005. – 296 с.

7. Забуга Ю.І. Патологічне стирання зубів та його лікування / Монографія. -Чернівці: Букрек, 2015. – 72 с.

8. Морфофункциональное состояние твердых тканей зуба при повышенной чувствительности на фоне повышенной стираемости / Е. Н. Рябоконь, Н. Н. Савельева, В. В. Гаргин, Р. С. Назарян // Медицина сьогодні і завтра. – 2009. – № 3/4. – С. 28–31.

УДК 613.956:612.661:613.25

ФУНКЦІОНАЛЬНО-РЕЗЕРВНІ ХАРАКТЕРИСТИКИ ДІВЧАТОК ПІДЛІТКОВОГО ВІКУ З УРАХУВАННЯМ СТАДІЇ СТАТЕВОГО РОЗВИТКУ ТА ІНДЕКСУ МАСИ ТІЛА

Цодікова Ольга Анатоліївна
д.м.н, професор
Думіндяк Іванна Богданівна
Кушнарьова Анастасія Сергіївна
Студенти
Харківський міжнародний медичний університет

Анотація У статті наведено результати епідеміологічного дослідження з вивчення функціонально-резервних можливостей 124 дівчаток шкільного віку із зміненою масою тіла на різних етапах пубертату.

Вивчення енергопотенціалу соматичних клітин у дівчаток-підлітків з урахуванням індексу маси тіла дозволило встановити функціональну неоднорідність досліджуваного контингенту, обумовлену особливостями фізичного розвитку і статевого дозрівання, характерними для пубертату.

Доведено, що у дівчаток, у препубертатному і ранньому пубертатному періодах підвищується рівень напруги функціональних систем, що пов'язано зі специфічними особливостями фізичного розвитку та статевого дозрівання.

У той же час результати аналізу енергозабезпечення організму дівчаток-підлітків дають підставу вважати школярок у стадії препубертату незалежно від їх маси тіла групою ризику за розвитком соматичної патології. Встановлено, що тільки до завершення пубертату організм дівчинки здатний забезпечити адекватне енергопостачання та адаптацію до зовнішніх впливів.

Ключові слова: дівчинки-підлітки, пубертат, ожиріння, дефіцит маси тіла, індекс маси тіла.

Індекс маси тіла (ІМТ) є одним із індикаторів рівня фізичного розвитку

(ФР) дітей і підлітків [3]. Високі показники ІМТ асоціюються з ожирінням, метаболічними розладами, серцево-судинними захворюваннями (ССЗ), цукровим діабетом (ЦД), а низькі – з білково-енергетичною недостатністю, порушеннями менструального циклу (ПМЦ) та синтезу статевих гормонів у дівчаток, подальшим розвитком у них гінекологічних захворювань і акушерських ускладнень [1].

Велика або низька маса тіла (МТ) спричиняють негативний вплив на статевий розвиток (СР) зазначеного контингенту, сповільнюючи його. Втім СР є невід'ємною частиною пубертату як періоду фізіологічних і психологічних змін, що допомагає дитині фізично, соціально і психологічно адаптуватися до самостійного життя. Не виражений надлишок МТ або її дефіцит, який не перевищує 10-19 % від референтних значень, як правило, залишаються поза увагою лікарів, батьків і педагогів. Проте досить чисельна категорія підлітків з надмірною МТ потребує медичного контролю з метою профілактики ожиріння, ССЗ атерогенного генезу, гормональних розладів. Дефіцит маси тіла (ДМТ), на який в науковій літературі знайдено вкрай мало посилань, також має привернути увагу фахівців з метою запобігання порушень репродуктивного здоров’я жінки ще з дитинства.

Дефіцит маси тіла більше, ніж ожиріння, є поширеним серед дівчаток-підлітків і тому традиційно розцінюється як маркер соматичного і репродуктивного неблагополуччя. Він асоціюється з розвитком багатьох акушерських ускладнень і гінекологічних захворювань, спричиняючи серйозні порушення метаболічних процесів у організмі, стійкі зміни функцій гормональної та репродуктивної систем. Відхилення у фізичному розвитку є маркерами складних порушень у стані здоров'я [2, 4]. Незважаючи на численні дослідження, залишається багато невивчених до кінця питань. Так, не проведено епідеміологічне вивчення зміненої МТ серед дівчаток на різних етапах пубертату з урахуванням параметрів енергетики та маркерів адаптаційних можливостей організму. Все вище сказане стало підставою даного дослідження.

Мета – дослідити енергопотенціал соматичних клітин у дівчаток-підлітків на етапах статевого розвитку з урахуванням індексу маси тіла.

Матеріали та методи Проведено скринінгове обстеження 124 дівчаток шкільного віку (8-15 років), які навчаються в загальноосвітніх навчальних закладах м. Харкова.

Розрахунок індексу маси тіла (ІМТ) з його інтерпретацією проводився за формулою [маса тіла (кг)/зріст (м)^2], згідно з міжнародними критеріями (T. Cole, 2000). ФР оцінювали на підставі антропометричних показників за стандартами ВООЗ (2007). Нормальна маса тіла (НМТ) вважалась як така при значеннях ІМТ від 5 до 84 перцентилів. При характеристиках ІМТ в межах 85-94 перцентилів МТ розцінювалася як надлишкова (НадМТ), понад 95 - як наявність ожиріння (О), менше 5 - як дефіцит маси тіла (ДМТ). Виходячи із значень ІМТ було сформовано такі групи спостереження: першу групу склали 40 дівчинок з ДМТ, другу - з НадМТ/О - 42, третю - з НМТ - 42.

Рівень статевого розвитку (СР) визначали за W.A. Marshal , J.M. Tanner. Тому підлітків було розподілено на такі підгрупи: перша підгрупа (препубертат, ПП) - діти віком 8-11 років з відсутніми вторинними статевими ознаками (ВСО); друга підгрупа (ранній пубертат, РП) - підлітки віком 10-13 років, рівень СР яких відповідав II-III стадії за Tanner; в третій підгрупі (власне пубертат, ВП) були підлітки віком 14-15 років з рівнем СР, відповідно IV-V стадії за Tanner. Параметри цитобіофізичного потенціалу ядер букального епітелію визначали за методом В.Г. Шахбазова (1986).

При виконанні дослідження було використано низку клініко-статистичних методів, які базуються на варіаційній статистиці, імовірнісному розподілі ознак та способах оцінювання вірогідності одержаних результатів.

Обговорення результатів Школярки з ДМТ мали характерну тенденцію до відставання у термінах появи вторинних статевих ознак (ВСО), а дівчатка з НадМТ/О – тенденцію до випередження. Середній вік менархе у дівчаток з ДМТ становив 13,5±1,6 років; з НадМТ/О - 11,6±1,0 років; з НМТ - 12,2±1,2 років. У дівчаток із відхиленнями МТ було виявлено випадки порушення

послідовності стадій статевого дозрівання (інвертований пубертат) у вигляді ізольованого пубархе (у 10,0% з ДМТ і 4,8% з НадМТ/О), що вважається маркером гіперандрогенії, а також предиктором метаболічних порушень та ІР. Дівчатка з ДМТ мали затримку СР (у 5,0%) і тенденцію до сповільненого пубертату (у 11,9%). Достовірно частіше у дівчаток з ДМТ (61,9±9,0%) і НадМТ/О (у 55,2±9,2%), порівняно з НМТ (у 20,8±8,3%), реєструвалися ПМЦ (дисменорея и олігоменорея) ($p<0,05$).

Для оцінки функціонального стану організму підлітків нами був використаний індивідуально-типологічний підхід – вивчення процентного вмісту електронегативних ядер (% ЕНЯ) букального епітелію (БЕ). Даний показник давно використовується в якості параметра енергетики та маркера адаптаційних можливостей організму [5]. У результаті дослідження нами було виявлено відставання даного показника від вікових параметрів у всій вибірці (реальні параметри % ЕНЯ БЕ становили 48,1±1,4 при нормі 53,8±1,1).

При аналізі даного показника з позицій залежності від маси тіла з’ясувалося, що у дівчаток з ДМТ він достовірно відстає від вікових нормативів ($p<0,05$) і середній вік, якому відповідають реальні параметри % ЕНЯ БЕ, становить 10,0±0,3 років, паспортний вік (ПВ) - 12,9±0,3 років (табл.1). Цей факт вказує на зниження функціональних резервів і адаптації організму підлітків з ДМТ.

Середні групові значення процентного вмісту ЕНЯ БЕ у підлітків з НадМТ/О не відрізнялися від регіональних нормативів і відповідали 13,8±0,6 рокам (ПВ 12,9±0,3 років). У цій групі було виявлено 5 осіб, у яких параметри електропотенціалу БЕ випереджали вікові нормативи на 2-4 роки, що також свідчить про істотну напруженість у них резервно-адаптаційних механізмів (табл.5.14). Серед дівчаток з НМТ референтні значення % ЕНЯ БЕ мали тенденцію до відставання від вікових нормативів і відповідали реальному віку 11,8±0,5 років (ПВ 13,0±0,3 років).

Таблиця 1

Оцінка параметрів електронегативних ядер букального епітелію у дівчаток з урахуванням маси тіла

Групи нагляду	Оцінка % ЕНЯ БЕ (M±m)		
	Вікові нормативи % ЕНЯ	Відповідність віку (років)	Реальний параметр % ЕНЯ
ДМТ n=40	53,0±1,1	10,0±0,3	48,1±1,4
НадМТ/О n=42	56,1±1,7	13,8±0,6	56,4±2,4
НМТ n=42	52,9±1,9	11,8±0,5	48,2±2,2
Разом	53,8±1,1	11,8±0,3	48,1±1,4

Серед дівчаток з НМТ референтні значення % ЕНЯ БЕ мали тенденцію до відставання від вікових нормативів і відповідали реальному віку 11,8±0,5 років (ПВ 13,0±0,3 років). Нами був проведений аналіз показників % ЕНЯ БЕ з урахуванням ІМТ і стадії статевого розвитку (табл.2). Аналіз показників % ЕОЯ БЕ з урахуванням стадії СР свідчить про те, що у дівчаток з ДМТ на стадіях ПП та РП реальні значення % ЕОЯ БЕ різко відстають від вікової норми ($p<0,05$) і вказують на порушення енергетичного обміну, але наближаючись до завершення пубертату, мають нормативні значення.

У дівчаток з НадМТ/О у препубертаті також мало місце відставання параметрів потенціалу БЕ від референтних значень; у ранньому пубертаті відзначалося різке його зростання і перевищення вікових нормативів, а в періоді власне пубертату – відбувалася його нормалізація. Особливістю енергопотенціалу БЕ у дівчаток з НМТ слід вважати відставання його параметрів від вікових нормативів виключно в періоді РП.

Таблиця 2

Показники % ЕНЯ букальних клітин у дівчаток-підлітків з урахуванням ІМТ і стадії статевого розвитку

Групи	Препубертат (M±m), %		Ранній пубертат (M±m), %		Власне пубертат (M±m), %	
	Норма	Реальн.	Норма	Реальн.	Норма	Реальн.
ДМТ n=40	30,0±1,2	25,0±1,8	57,0±1,9	41,4±5,0	61,0±1,0	59,0±1,7
НадМТ/О n =42	25,0±2,0	17,0±1,1	54,3±2,2	60,3±1,4	63,4±0,6	62,0±2,1
НМТ n =42	35,7±3,6	34,3±3,2	54,5±2,2	47,2±3,5	63,7±1,0	60,0±3,8
Разом n=124	33,8±2,1	29,8±2,3	55,5±1,0	47,1±2,1	63,3±0,9	60,9±2,4

Аналіз енергопотенціалу соматичних клітин у дівчаток-підлітків висвітлив функціональну неоднорідність досліджуваного контингенту, обумовлену особливостями фізичного розвитку і статевого дозрівання, характерними для пубертату. У той же час результати аналізу енергозабезпечення організму дівчаток-підлітків дають підставу вважати школярок у стадії препубертату незалежно від їх маси тіла групою ризику за розвитком соматичної патології. Встановлено, що тільки до завершення пубертату організм дівчинки здатний забезпечити адекватне енергопостачання та адаптацію до зовнішніх впливів.

Висновки Вивчення енергопотенціалу соматичних клітин у дівчаток-підлітків з урахуванням ІМТ дозволило встановити функціональну неоднорідність досліджуваного контингенту, обумовлену особливостями фізичного розвитку і статевого дозрівання, характерними для пубертату. Доведено, що у дівчаток, у препубертатному і ранньому пубертатному періодах підвищується рівень напруги функціональних систем, що пов'язано зі специфічними особливостями фізичного розвитку та статевого дозрівання. Аналіз енергозабезпечення організму дівчаток-підлітків дає підставу вважати школярок у стадії препубертату незалежно від їх маси тіла групою ризику за розвитком соматичної патології.

СПИСОК ЛІТЕРАТУРИ

1. Клинические особенности состояния здоровья девочек-подростков с дефицитом массы тела / О.А. Цодикова, О.Б. Крылова, А.А. Рожнов, О.П. Крищенко, Н.Н. Гриднева // Актуальні питання фізіології, патології та організації медичного забезпечення дітей шкільного віку та підлітків : зб. матеріалів наук.-практ. конф. (Харків, 19.11.2015 р.). – Харків, 2015. – С. 96 – 97.

2. Крылова О.Б. Особенности прохождения стадий пубертата девочками с различной массой тела / О.Б. Крылова // Вісник проблем біології і медицини. – 2015. – Вип. 4, т.2 (125). – С. 163–167.

3. Цодікова О.А. Особливості фізичного розвитку та психоемоційного стану у дівчаток-підлітків залежно від маси тіла / О.А. Цодікова, О.Б. Крилова // Проблеми безперервної медичної освіти та науки. – 2016. – № 3. – С. 39–44. – Режим доступу: http://nbuv.gov.ua/UJRN/Psmno_2016_3_9.

4. Цодікова О.А. Особливості фізичного розвитку та статевого дозрівання дівчаток підліткового віку залежно від індексу маси тіла / О.А. Цодікова, О.Б. Крилова, О.О. Рожнов, К.Б. Гарбар // Вісник Вінницького національного медичного університету. – 2017. – Т. 21, № 1(2). – С. 227–230. – Режим доступу: http://nbuv.gov.ua/UJRN/vvnmu_2017_21_1(2)__8.

5. Цодікова О.А. Методики оцінки здоров'я дітей з позицій резервів біоенергетики / О. А. Цодікова // Вісник проблем біології і медицини. – 2007. – № 4. – С. 168–172.

PHARMACEUTICAL SCIENCES

УДК 615.03

ШЛЯХИ ОПТИМІЗАЦІЇ ВИТРАТ НА ЗАКУПІВЛЮ ЛІКАРСЬКИХ ЗАСОБІВ

Суховий Григорій Пилипович
к. фарм. н.
Яковлева Ольга Станіславівна
ст. викл.
Запорізький державний медичний університет,
м. Запоріжжя, Україна

Анотація. Насьогодні, за показником витрат на охорону здоров'я на одну людину наша держава посідає 89 місце у світі (серед 184 країн), а за показником тривалості життя – 108 місце. При цьому питання забезпечення сфери охорони здоров'я достатніми фінансовими ресурсами набувають особливого значення, оскільки їх достатній обсяг (так само як і ефективність використання) значною мірою визначатиме якість та доступність медичної допомоги.

Метою роботи є надання пропозиції щодо оптимізації витрат на закупівлю лікарських засобів.

Матеріали та методи. Матеріалами дослідження стали показники компаній-виробників і фірм-дистриб'юторів лікарських засобів та виробів медичного призначення за даними аналітичної системи дослідження ринку «PharmXplorer»/«Фармстандарт» компанії «Proxima Research», а також ціна на лікарські засоби за даними щотижневика «Аптека». Методи дослідження – аналіз та порівняння.

Результати. Встановлено, що одним із напрямків посилення фінансового забезпечення комунального некомерційного підприємства (КНП) є оптимізація

його витрат. Для вирішення даної проблеми запропонована економіко-математична модель оптимізації витрат КНП на закупівлю медикаментів і виробів медичного призначення. Дана модель включає 3 етапи - постановку задачі, підготовку вхідних даних та знаходження розв'язків. За результатами її використання в роботі було сформовано специфікацію закупівель лікарських засобів та виробів медичного призначення КНП з урахуванням фактору мінімальної ціни та фактору якості постачальника.

Висновки. Дана модель дає змогу розрахувати при заданому обсязі необхідних лікарських засобів їх оптимально можливу вартість з урахуванням вимог законодавства про тендерний порядок закупівлі товарів за державні кошти.

Ключові слова: заклад охорони здоров'я, фінансове забезпечення, економіко-математична модель.

Вступ. Насьогодні, за показником витрат на охорону здоров'я на одну людину наша держава посідає 89 місце у світі (серед 184 країн), а за показником тривалості життя – 108 місце. При цьому питання забезпечення сфери охорони здоров'я достатніми фінансовими ресурсами набувають особливого значення, оскільки їх достатній обсяг (так само як і ефективність використання) значною мірою визначатиме якість та доступність медичної допомоги.

Метою роботи є надання пропозиції щодо оптимізації витрат на закупівлю лікарських засобів.

Матеріали та методи. Матеріалами дослідження стали показники компаній-виробників і фірм-дистриб'юторів лікарських засобів та виробів медичного призначення за даними аналітичної системи дослідження ринку «PharmXplorer»/«Фармстандарт» компанії «Proxima Research», а також ціна на лікарські засоби за даними щотижневика «Аптека». Методи дослідження – аналіз та порівняння.

Результати дослідження та їх обговорення. За результатами проведених практичних досліджень було встановлено, що одним із напрямків посилення фінансового забезпечення КНП є оптимізація його витрат. Для вирішення даної проблеми пропонуємо наступну економіко-математичну модель оптимізації витрат КНП на закупівлю медикаментів і виробів медичного призначення. Дана модель дає змогу розрахувати при заданому обсязі необхідних лікарських засобів їх оптимально можливу вартість з урахуванням вимог законодавства про тендерний порядок закупівлі товарів за державні кошти.

При розрахунку оптимальної вартості враховують не лише показник ціни, а й критерії, які оцінюють якість продукції виробника та показники діяльності постачальників на ринку фармацевтичних послуг.

1 етап - постановка задачі.

КНП «КОЛ КОР» планує закупити певний обсяг медикаментів (виробів медичного призначення), перелік яких включає *m* видів. На ринку функціонує *n* фірм-виробників лікарських засобів (виробів медичного призначення) і *k* фірм-дистриб'юторів, які здійснюють продаж фармацевтичної продукції. КНП «КОЛ КОР» ставить перед собою мету – мінімізувати суму грошових коштів, які заклад витрачає на придбання медикаментів (виробів медичного призначення), враховуючи показник рейтингової оцінки фірм-виробників.

Для побудови формалізованої моделі даної задачі введемо такі позначення:

i – індекс виду медикаментів (виробів медичного призначення), $\overline{(i=1,m)}$;

j – індекс фірми-виробника фармацевтичної продукції, $\overline{(j=1,n)}$;

u – індекс фірми дистриб'ютора, $\overline{(u=1,k)}$;

c_{iju} – ціна i-го виду медикаментів (виробів медичного призначення) j-ої фірми виробника, придбаного в u-го дистриб'ютора;

x_{iju} – кількість одиниць i-го виду медикаментів (виробів медичного призначення) j-го виробника, яку КНП купить у u-го дистриб'ютора;

f_j – рейтингова оцінка j-ої фірми-виробника;

Q_i – планова потреба КНП в *i*-му виді медикаментів (виробів медичного призначення).

Враховуючи введені позначення, математична модель задачі оптимізації витрат КНП на закупівлю медикаментів і виробів медичного призначення буде мати наступний вигляд.

Мінімальна сума фінансових ресурсів, яка необхідна на закупівлю медикаментів (виробів медичного призначення) визначається за формулою:

$$Z = \sum_{i=1}^{m} \sum_{j=1}^{n} \sum_{u=1}^{k} c_{iju} x_{iju} \quad \rightarrow \quad \min$$

при виконанні наступних умов:

1) із забезпечення лікарськими засобами в необхідному обсязі

$$\sum_{j=1}^{n} \sum_{u=1}^{k} x_{iju} = Q_i , \qquad i = \overline{1,m}$$

2) із забезпечення відповідної рейтингової оцінки лікарських засобів

$$\frac{\sum_{j=1}^{n} \sum_{u=1}^{k} x_{iju} f_j}{\sum_{j=1}^{n} \sum_{u=1}^{k} x_{iju}} \geq b_i, \quad i = \overline{1,m}$$

,

де b_i – нижня межа рейтингової оцінки лікарських засобів (виробів медичного призначення), яку встановлює менеджер КНП;

3) за невід'ємністю і цілісністю змінних

$$x_{iju} \geq 0, \; x_{iju}$$ - цілі величини

Розрахуємо запропонованої модель за даними поточних потреб на КНП на 2021 р. Врахуємо, що у 2021 році заклад охорони здоров'я планує закупити 10 видів медикаментів у необхідній кількості. З цією метою виберемо 8 фірм-

виробників лікарських засобів і 7 фірм-дистрибьюторів фармацевтичної продукції, які у 2020 році увійшли до 10 найкращих і отримали найвищу рейтингову оцінку.

2 етап - підготовка вхідних даних.

Вхідні дані складають наступні блоки.

Блок 1. Показники рейтингової оцінки виробників і продавців лікарських засобів. Рейтингову оцінку компаній-виробників і фірм-дистриб'юторів лікарських засобів та виробів медичного призначення можна визначити на основі результатів "$Pharm^{Xplorer}$" – єдиного в Україні фармацевтичного рейтингу, який проводиться шляхом опитування експертів (працівників аптек, центрів закупівлі, дистриб'юторських компаній і виробників). "$Pharm^{Xplorer}$" враховує наступні рейтинги: "Погляд з аптеки", "Експертний профіль", "Програма партнерства". В нашому випадку найбільш оптимально використовувати результати рейтингу "Погляд з аптеки", оскільки перелік критеріїв, на основі яких визначаються найкращі компанії-виробники і компанії-дистриб'ютори лікарських препаратів, є найбільш повним.

При закупівлі виробів медичного призначення необхідно використовувати показник рейтингової оцінки фірм, які займаються виробництвом даної продукції. Рейтингова оцінка виробників лікарських засобів встановлюється на основі таких критеріїв: якість продукції; цінова привабливість або гнучкість цінової політики; популярність продукції у споживачів; популярність продукції у медичних спеціалістів; широкий вибір асортименту та його поновлення; рекламна підтримка.

Рейтинг фірм-дистриб'юторів визначається за такими критеріями: ціна, повнота асортименту; якість поставок і оформлення документів; швидкість доставки; відстрочення платежу і знижки при передоплаті; форма здійснення замовлення тощо.

Відповідні дані аналітичної системи дослідження ринку «PharmXplorer»/«Фармстандарт» компанії «Proxima Research» відображено в табл. 1.

Блок. 3. Масив цін на медикаменти, які пропонуються на вітчизняному фармацевтичному ринку. Інформацію про ціни взято із прайсів щотижневика "Аптека". При виборі цін на ліки враховано вимоги Закону України "Про закупівлю товарів, робіт і послуг за державні кошти", у якому зазначено, що питома вага цінового критерію при оцінці тендерних пропозицій не може бути нижчою 70%. Загалом, відомо такі критерії даної оцінки: найнижча ціна; строк поставки (виконання); якість та функціональні характеристики, екологічна чистота; післяпродажне обслуговування; умови розрахунків тощо.

Блок 2. Планований обсяг закупівлі лікарських засобів (табл. 2)

Табл. 1

Показники рейтингової оцінки виробників лікарських засобів в Україні в 2020 р.

Рейтингова оцінка виробників лікарських засобів						
Дарниця	Фармак	Біофарма	Біолек	Галич фарм	Здоров'я	ОЗ ГНЦЛС
100	43	25	25	25	67	25

Таблиця 2

Перелік і планований обсяг закупівлі медикаментів

Показники	Планова потреба, тис. шт.
Атропін р-н д/ін. 0,1% амп.1мл №10	340
Гепарин р-н д/ін. 5000 МЕ/мл фл 5мл №5	410
Дімедрол р-н д/ін. 1% амп. 1мл №10	750
Кетамін р-н д/ін. 5% амп. 2 мл №10	400
Окситоцин р-н д/ін. 5МЕ 1мл №10	500
Кальцію глюконат р-н д/ін. 10% амп.10мл №10	700
Натрію хлорід р-н д/ін. 0,9% 5мл №10	800
Фуросемід р-н д/ін. 1% амп 2мл №10	600
Кальцію хлорид р-н д/ін. 10% амп. 5мл №10	500

Етап 3 - знаходження розв'язків.

Виконано розрахунки за допомогою EXCEL і його програмного додатку „Поиск решения". Представимо знайдений оптимальний розв'язок даної задачі у табличній формі (табл. 3).

Таблиця 3

Результат задачі оптимізації витрат по закупівлі лікарських засобів КНП «КОЛ КОР» на 2021 р.

Показники	Фірма-виробник	Дистриб'ютор	Обсяг придбаних лікарських засобів	Ціна лікарського засобу (грн/шт.)	Вартість закупівлі (грн)
1	2	3	4	5	6
Атропін р-н д/ін. 0,1% амп.1мл №10	Дарниця	Оптима фарм	78	18,5	6054,2
	ОЗ ГНЦЛС	Вента	262	17,6	
Гепарин р-н д/ін. 5000 МЕ/мл фл 5мл №5	Белмед препарати	Бадм	410	120,3	49323
Дімедрол р-н д/ін. 1% амп. 1мл №10	Біофарма	Бадм	446	10,6	8102
	Здоров'я	Вента	304	11,1	
Кетамін р-н д/ін. 5% амп. 2 мл №10	Фармак	Оптима фарм	400	99,3	39720
Окситоцин р-н д/ін. 5МЕ 1мл №10	Біолек	Оптима фарм	500	31,6	15800
Кальцію глюконат р-н д/ін. 10% амп.10мл №10	Дарниця	Вента	700	80,2	56140
Натрію хлорід р-н д/ін. 0,9% 5мл №10	Дарниця	Оптима-фарм	182	18	12793,2
Фуросемід р-н д/ін. 1% амп 2мл №10	Дарниця	Вента	136	14,5	8004
	ОЗ ГНЦЛС	Бадм	464	13	
Кальцію хлорид р-н д/ін. 10% амп. 5мл №10	Дарниця	Вента	114	33,9	14132,2
	Біолек	Оптима фарм	386	26,6	

Етап 4 - аналіз отриманих результатів.

Мінімальні сумарні витрати КНП на закупівлю лікарських засобів становлять 233268,6 грн.

Як видно з запропонованого розрахунку, закупівля лікарських засобів КНП «КОЛ КОР» здійснюється не лише на підставі фактору мінімальної ціни, а й з урахуванням фактору якості постачальника.

Висновки.

1. Питання забезпечення сфери охорони здоров'я достатніми фінансовими ресурсами набувають особливого значення, оскільки їх достатній обсяг (так само як і ефективність використання) значною мірою визначатиме якість та доступність медичної допомоги

2. З метою вдосконалення управління фінансовим забезпеченням діяльності закладу охорони здоров'я в роботі запропоновано економіко-математичну модель оптимізації витрат КНП на закупівлю медикаментів і виробів медичного призначення.

3. Запропонована модель включає 3 етапи - постановку задачі, підготовку вхідних даних та знаходження розв'язків. Така побудова моделі надає змогу розрахувати при заданому обсязі необхідних лікарських засобів їх оптимально можливу вартість з урахуванням вимог законодавства про тендерний порядок закупівлі товарів за державні кошти.

4. За результатами використання запропонованої моделі було сформовано специфікацію закупівель лікарських засобів та виробів медичного призначення КНП з урахуванням фактору мінімальної ціни та фактору якості постачальника.

СПИСОК ВИКОРИСТАНИХ ДЖЕРЕЛ

1. Бойко С.Г. Диверсифікація джерел фінансування охорони здоров'я. URL: https://niss.gov.ua/doslidzhennya/socialna-politika/diversifikaciya-dzherel-finansuvannya-okhoroni-zdorovya (дата звернення 21.11.2020 р.)

2. Загорський В. С. Управління фінансовими ресурсами закладів охорони здоров'я : монографія. Львів: ЛРІДУ НАДУ, 2017. 276 с.

3. Карпишин Н., Комуніцька М. Класичні моделі фінансового забезпечення охорони здоров'я. URL: http://dspace.wunu.edu.ua/bitstream/316497/26425/ 1/КАРПИШИН.pdf (дата звернення 15.12.2020 р.)

4. Посилкіна О.В., Гладкова О.В. Актуальні проблеми фінансового забезпечення діяльності закладів охорони здоров'я в Україні в умовах їх реформування Вчені записки ТНУ ім. Вернадського. Серія: Економіка та управління. Vol.32 (71), p.43-47.

5. Посилкіна О.В., Гладкова О.В. Фінанси та інвестування : навч. посіб. для здобувачів вищ. освіти. Х. : НФаУ, 2020. 262 с.

6. Про встановлення повноважень органів виконавчої влади та виконавчих органів міських рад щодо регулювання цін (тарифів). Постанова Кабінету Міністрів України від 25.12.1996 № 1548. URL: http://search.ligazakon.ua/l_doc2.nsf/link1/KP961548.html (дата звернення 21.11.2020 р.)

7. Рудий В. Контроль над витратами і ефективне використання ресурсів як засоби покращення системи охорони здоров'я в Україні URL: http://www.healthfin.kiev.ua/pages/review/res_6u.htm. (дата звернення 02.12.2020 р.)

8. Сіташ Т.Д. Фінансування системи охорони здоров'я в Україні: тенденції та реформування Механізм регулювання економіки. 2016. №1. с. 164-168.

9. Слабкий Г. О. Сучасні підходи до фінансування системи охорони здоров'я Київ, 2016. 45 с.

10. Янчук А. О. До проблем управління охороною здоров'я в контексті децентралізації влади та просторового планування в об'єднаних територіальних громадах / Янчук А. О., Кузніченко С. О., Околович М. Є. // Запорізький медичний журнал. – 2018. – С. 717-722.

TECHNICAL SCIENCES

УДК 621.316

ПЕРСПЕКТИВИ ВИКОРИСТАННЯ СПЛАВІВ З ЕФЕКТОМ ПАМ'ЯТІ ФОРМИ

Shesterenko Volodymyr
Professor, doctor, professor of
National University of Food Technologies,
Kyiv, Ukraine

Анотація: Проведення комплексного аналізу засобів для забезпечення ефективного впровадження інноваційних пристроїв на базі сплавів з ефектом пам'яті форми в технологічних пристроях.

Ключові слова: апарат, температура, сплав з ефектом пам'яті форми, термопривод, термоклапан.

Сплави з ЕПФ мають надвисоку циклічну міцність. Вони витримують значні знакозмінні навантаження. "Довговічність" виробів із сплавів з ЕПФ може бути в тисячі разів вищою, ніж у традиційних матеріалів. Циклічна стійкість забезпечується особливим механізмом мартенситного перетворення, що не супроводжується порушенням міжатомних зв'язків. Не відбувається накопичення дефектів структури, які призводять до виникнення тріщин та руйнувань. Ефект пам'яті форми характерний для всіх сплавів, в яких перетворення у висхідну фазу після деформації протікає по мартенситному механізму. Але надпружність виявляється тільки у деяких сплавів.

Найяскравіша ця якість в сплаві нікеля з титаном – нітинолі. Вироби із сплаву нагрівають для переходу в високотемпературну модифікацію і в цьому стані їм надають визначену форму. Потім сплав охолоджується нижче

критичної температури і переходить в іншу, низькотемпературну фазу. Таке перетворення нагадує термопружне мартенситне перетворення. Якщо виріб із сплаву в мартенситному стані піддати повторній пластичній деформації (допускається ступінь деформації до 6% і більше), а потім його нагріти, переводячи знову в високотемпературну модифікацію, то завдяки зворотному мартенситному перетворенню він прийме свою первинну форму, що була надана йому при першій деформації в стані високотемпературної модифікації.

Для порівняння подібних матеріалів наведено основні характеристики нітинола–55 (55% Ni): нітинол-55 має температуру плавлення 1292 °С, магнітну проникність менше 1,002, межа міцності 870 Н/мм^2, межа витривалості на базі 10^7 циклів 490 Н / мм^2.

При нагріванні в процесі зворотного мартенситного перетворення сплав різко зміцнюється. Це проявляється в збільшенні модуля пружності в 3-4 рази до 8,4*10^4 Н/мм^2 та межі текучості в 6-7 разів до 630 Н/мм^2. Нітинол-55 після деформації в мартенситному стані на 6-8% завжди дає 100% вертання. Деформація матеріалу вище 8% дає до 80% вертання, що в більшості випадків задовольняє вимогам при застосуванні. Вертання до вихідної форми відбувається в дві стадії: пружне вертання, що складає біля 20% заданої деформації, та термопластичне вертання, коли знищуються залишки 80% вертання деформації. В проволоці діаметром 0,4-0,5 мм, попередньо деформованої на 8%, в процесі вертання генерується напруга до 600 Н/мм^2. При цьому може виконуватися значна механічна робота на одиницю маси сплаву.

Змінюючи в сплаві вміст титану та нікеля та додаючи легуючі присадки, можна впливати на температуру фазового перетворення в межах від –110 ^{0}С до 600 ^{0}С. Ефект пам'яті форми виявлено також в сплавах Cu-Al-Ni з 12-16% Al, 0-10% Ni; Al-Fe-Cu з 12-16,5% Al, 0,5-3,9% Fe, інше Cu; Cu-Al-Mn. Ці матеріали також характеризуються здатністю у вузькому температурному інтервалі $\pm$ 10^0 К переходити з одного фазного стану (пластичного) в інший фазний стан (надпружний) і навпаки. Температура фазового перетворення визначається складом сплавів та їх термообробкою.

Подібні сплави знайшли широке застосування як термочутливі елементи приладів та автоматичних пристроїв. Широко застосовуються ці сплави в космічній техніці, в авіації.Температурна залежність границі текучості сплаву нітинол та модуля пружності його подані на рис.1.

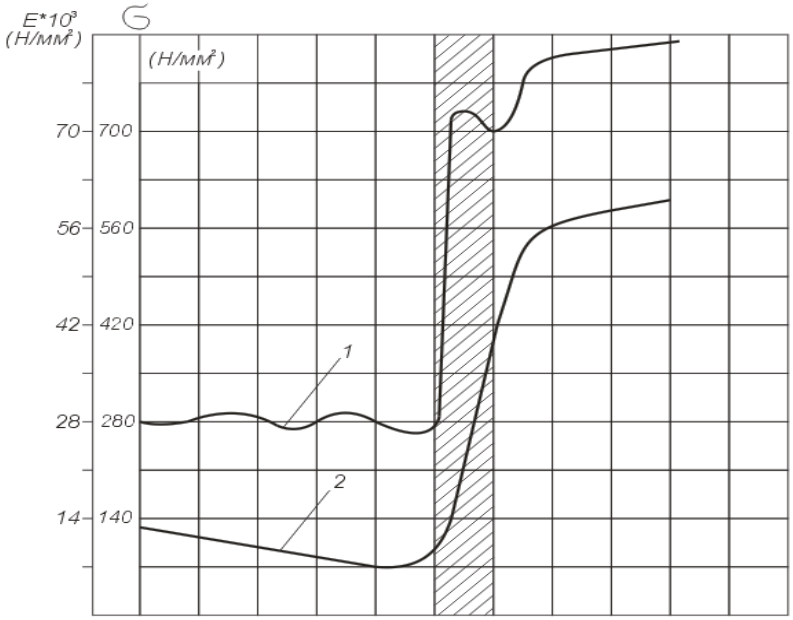

Рис.1. Температурна залежність границі текучості (1) та модуля пружності (2) сплаву з ЕПФ (заштрихована частина - інтервал фазового перетворення).

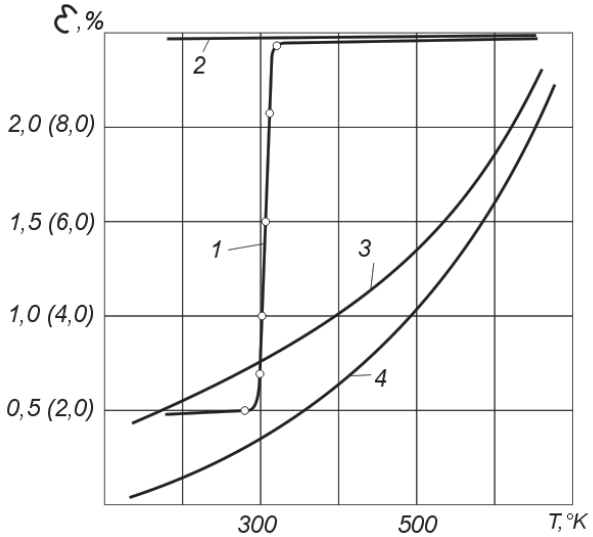

Рис.2. Відносні температурні деформації термочутливих елементів, виконаних з матеріалів: 1-сплав з пам'яттю форми (деформація в дужках); 2-латунь; 3-тефлон; 4-поліетилен.

На рис.2 подані величини відносних деформацій елементів із сплавів з

ЕПФ, а також латунних та пластмасових зразків. Співставлення кривих показує, що в інтервалі робочих температур $290^0 \ldots 320^0$К чутливість елемента з ЕПФ більша за інші зразки в 200…400 разів.

Значний травматизм на фронті підтверджує необхідність надійного, простого і дешевого способу захисту. В 2014 році була застосована куля з надтвердою оболонкою. Існуючі бронежилети не можуть бути захистом від цієї кулі. Поставлену задачу не можна вирішити простим нарощенням бронеелементів, оскільки при цьому буде збільшуватися маса всієї системи захисту.

Від куль із надтвердого матеріалу може захистити сплав з ЕПФ. Захист від бойових вражаючих снарядів вогнепальної нарізної зброї можна підвищити шляхом розсіювання енергії кулі. Для цього на металеві пластини (на броню) накладають додатковий зовнішній шар пластмаси з високим рівнем адгезії в розплавленому стані, шар пластмаси армують фігурними елементами, всю конструкцію захищають кожухом, фігурні елементи, якими армують шар пластмаси, виготовляють із матеріалу з ефектом пам′яті форми.

При попаданні кулі, що швидко обертається, шар пластмаси демпфує силу удару і плавиться, куля обертається і накручує на себе розплавлену пластмасу. Елементи армування прилипають до кулі, куля витягує їх із шару пластмаси. Матеріал з ЕПФ нагрівається, спрацьовує і згадує форму, яку йому надавали при виготовленні. Елементи армування стискують кулю. Це призводить до суттєвого зменшення енергії кулі, втрачається напрям руху кулі і до броні вона підходить з намотаними елементами. Габаритні розміри кулі суттєво збільшуються, енергія її зменшується і переваги надтвердої оболонки нівелюються. Захисний кожух захищає шар пластмаси від пошкодження. В бронежилетах цей кожух виготовляють із міцної тканини. В інших випадках – з металу. Матеріали з ЕПФ можуть знайти широке застосування в енергетиці. На рис.3 подано апаратний затискач з використанням матеріалу з ЕПФ (Патент України №10817).

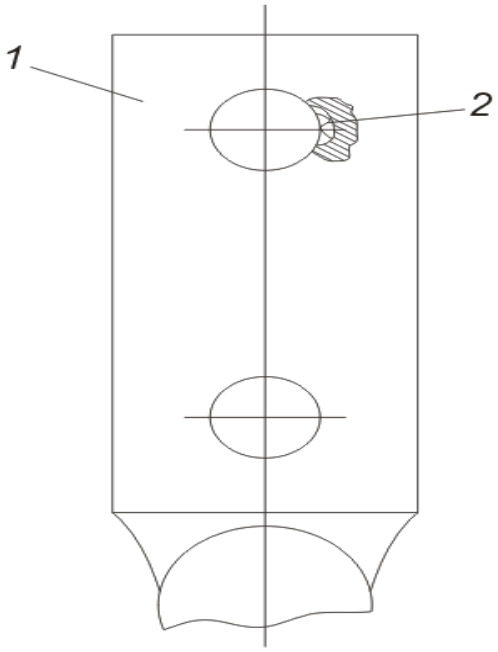

Рис.3. Контактна пластина апаратного затискача з термочутливим пристроєм;

Затискач апаратний складається з корпусу та контактної пластини 1, з’єднаних болтами чи гвинтами (рис.3.). В контактній пластині 1, в зоні отвору для болта чи гвинта, передбачається паз, в який вставлено термочутливий пристрій 2.

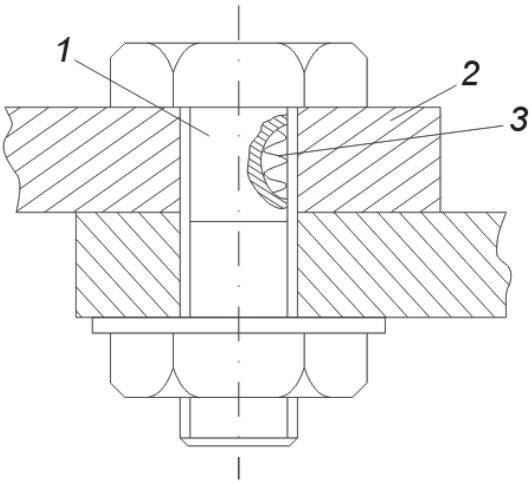

Рис. 4. Контактний болт з термочутливим пристроєм;

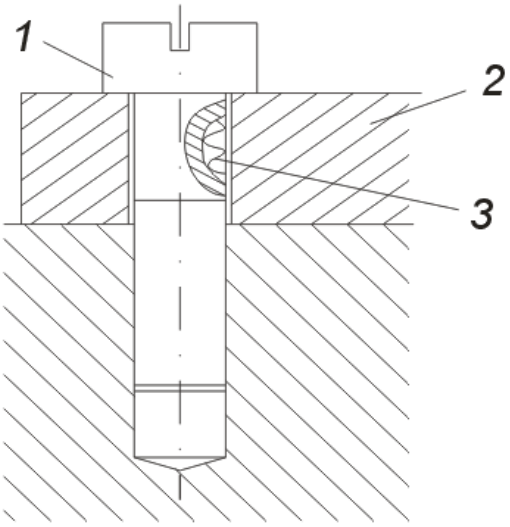

Рис. 5. Контактний гвинт з термочутливим пристроєм;

На рис.4. показано частину затискача, елементи якого з'єднані болтом 1. Тут паз передбачається в тілі болта 1 в зоні контактної пластини 2. В паз вставлено термочутливий пристрій 3. Якщо елементи затискача з'єднані гвинтом 1 (рис.5.) паз передбачається в тілі гвинта 1 в зоні контактної пластини 2. В паз вставлено термочутливий пристрій 3.

При монтажі затискача передбачається зазор між болтом 1 і контактною накладкою 2 (рис.4.). Величина його в межах 0,1…0,3 мм. Тобто, контактна накладка 2 в процесі роботи може переміщуватися в просторі на величину цього зазора.

Термочутливий пристрій в нормальних умовах – полоса прямокутного перерізу чи проволока круглого перерізу, що вставляється в зазор під час монтажних робіт. Якщо перехідний опір в процесі роботи затискача збільшується, втрати енергії в ньому зростають і температура затискача починає рости. Завдяки зворотному мартенситному перетворенню термочутливий пристрій прийме свою первинну форму фігурного елемента (наприклад синусоїди), що була надана йому при першій деформації в стані високотемпературної модифікації. При цьому генеруються значні зусилля. Конфігурація термоелемента дозволяє йому одночасно діяти на болт (гвинт) і на контактну пластину. Контактна пластина переміщується в межах зазора відносно апаратного затискача. Незначне переміщення накладки дозволяє зняти

плівки окислів, зачистити контактні поверхні і суттєво знизити перехідний опір. Оскільки опір зменшився, втрати енергії в контакті падають і температура затискача дорівнюватиме температурі навколишнього середовища. Таким чином аварійна ситуація автоматично ліквідовується і порушення електропостачання не відбувається. Зачищення контактних поверхонь відбувається вже при незначних переміщеннях накладки (біля 0,03 мм). Зазор між болтом (гвинтом) практично більший на порядок, що дозволяє проводити автоматичне зачищення контактних поверхонь затискача декілька разів і виконувати ремонтні роботи тільки в планові дати. А це дає додатковий економічний ефект за рахунок зниження трудовитрат на експлуатацію електрообладнання електричних мереж та підстанцій. Паз в тілі болта чи гвинта практично не впливає на міцність контактного з'єднання.

Витрати термочутливого матеріалу незначні, на один затискач – декілька грамів. А тому додаткові затрати на затискач апаратний можуть окупитися за 1…2 місяці.

Роз'ємне з'єднання провідників з контактною корончатою гайкою подано на рис.6 (Патент України № 17429).

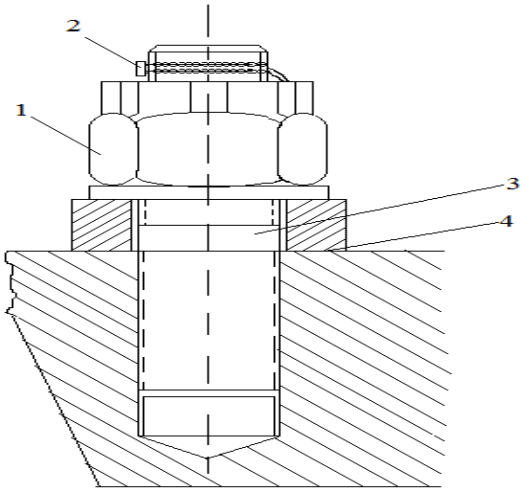

Рис.6. Загальний вигляд роз'ємного з'єднання з корончатою гайкою в зібраному стані.

Роз'ємне з'єднання має корончату гайку 1, силовий термочутливий елемент 2, вставлений в паз болта чи шпильки 3, контактну поверхню 4 між корпусом контакта та контактною накладкою. Температура спрацювання

матеріалу з ефектом пам'яті форми дорівнює максимальній допустимій температурі контакта.

Працює пристрій таким чином. Коли з'являються сторонні плівки на поверхні контакта 4, перехідний опір контакта збільшується, температура його підвищується і досягає температури мартенситного перетворення матеріалу з ЕПФ силового елемента 2, який практично миттєво " згадує" свою первинну форму, надану при виготовленні, створює додаткове зусилля на гайку 1, закручує її, чим створює додатковий контактний тиск на контактну поверхню 4. При цьому плівки оксидів руйнуються, опір контакту зменшується, і він продовжує працювати в нормальному режимі. Конструкція силового елемента 2 характеризується високою технологічністю. Запропонований пристрій відзначається високою надійністю, низькою вартістю. Пристрій може знайти широке використання на електростанціях, підстанціях, в багатоамперних мережах.

Унікальні властивості матеріалів з ЕПФ можуть використовуватися для захисту електричних мереж від перевантажень, в датчиках елементів гасіння пожежі, в температурних датчиках. Ці матеріали можуть суттєво спростити хімічні виробництва, якщо на їх основі виготовити вентилі, клапани, золотники та інше регулююче обладнання.

Із сплавів з ЕПФ в космічній техніці можна виготовляти антени для космічних апаратів, радіотелескопи з діаметром антени декілька кілометрів. В космос ці пристрої можна запускати в компактному контейнері в холодному стані. На орбіті сплав з ЕПФ нагрівається за рахунок сонячного випромінювання, розпрямляється і набуває тієї форми, яку йому запрограмували на землі. Аналогічно можна спроектувати підводні конструкції.

Транспортування їх відбувається в складеному вигляді. Під водою, нагріваючись, вони приймуть проектну форму.

Матеріали з ЕПФ можуть суттєво підвищити якість механізмів, якщо виготовляти з цих сплавів заклепки, шплінти, шпонки, муфти для трубопроводів. В автомобілях можна пресувати окремі елементи кузова, і тоді

зникне необхідність в складній рихтовці після аварійних ситуацій.

Хірургічна апаратура та пристрої для фіксації зламаних кісток, пошкоджених зубів можуть також виготовлятися із сплавів з ЕПФ.

СПИСОК ЛІТЕРАТУРИ.

1. В.Є. Шестеренко. Системи електроспоживання та електропостачання промислових підприємств. - Вінниця: Нова Книга, 2011. – 656 С.

2. Шестеренко В.Є. Оптимізація систем електроспоживання промислових підприємств. – Київ: ЧП “Глана”, 2001. – 214 С .

3. Шестеренко В.Є., Шестеренко О.В. Електропостачання промислових підприємств./ Вінниця: Нова Книга .– Київ: 2013. – 424 С.

4. Шестеренко В.Є., Шестеренко О.В. Проектування систем електропостачання./ ПП “К“ – Київ: 2017. – 436 С.

5. Arun, D. I., Chakravarthy, P., Arockia Kumar, R., Santhosh, B. (2018). Shape Memory Materials. CRC Press.

6. Shesterenko V. Pulse methods of control alternative voltage, LAP LAMBERT, Academic Publishing, 2019.

7. Shesterenko V. System of inertia control. Alternative voltage, amazon.com/dp/ B089NV9JDB, 2020.

8. Shesterenko V. Innovative devices, that are based on materials with “shape memory effect”(SME materials) amazon.com/dp/ B089NV9JDB, 2020.

UDC: 620.92

THE USE OF ENERGY STORAGE SYSTEMS TO STABILIZE RENEWABLE ENERGY

Zgurovets Oleksandr Vasylovych
Candidate of Technical Sciences, Senior Researcher
Institute of General Energy of NAS of Ukraine,
Kyiv, Ukraine

Abstract: The paper considers the processes of frequency stabilization in integrated power systems with significant capacity of power plants, which use the sun and wind as a source of energy. It is shown that with the help of energy storage systems it is possible to stabilize such sources with high accuracy.

Keywords: Frequency and power control, solar power plant, wind power plant, integrated power system, energy storage.

The modern trend toward carbon-neutral energy leads to the widespread introduction into integrated power systems of power plants that use wind and solar as sources of energy. The main disadvantage of such power plants is their intermittent generation of electric energy. This feature can cause additional power and frequency spikes in integrated power systems, complicating their regulation. The lack of regulating capacity can subsequently lead to failures in the integrated power systems themselves. Therefore, the issue of availability of suitable maneuverable generators - regulators and their number becomes more important.

In [1] it was shown that the use of thermal power plant units does not always allow to cope with such problems and requires the introduction of large power reserves or the search for faster regulators. The development of energy storage systems made it possible to use them on an industrial scale [2], and the claimed rapid response makes them a good candidate for use as frequency regulators in integrated power systems.

A series of experiments was carried out to check the possibility of using the

energy storage systems as regulators. A modified mathematical model described in [3] was used as a tool. The study was performed on a computational power system consisting of equivalent generators, regulator, load and network losses (table 1).

Table 1

Parameters of the power system model

Power system element	Hydroelectric power plant	Thermal power plant	Nuclear power plant	Load	Energy storage system	Wind power plant	Solar power plant	Losses
Power, MW	1400	4100	7500	14300	3000	1035	1423	1600

Using field data on wind speed and solar insolation, the model was used to derive the output of the renewable power plants shown in Fig. 1.

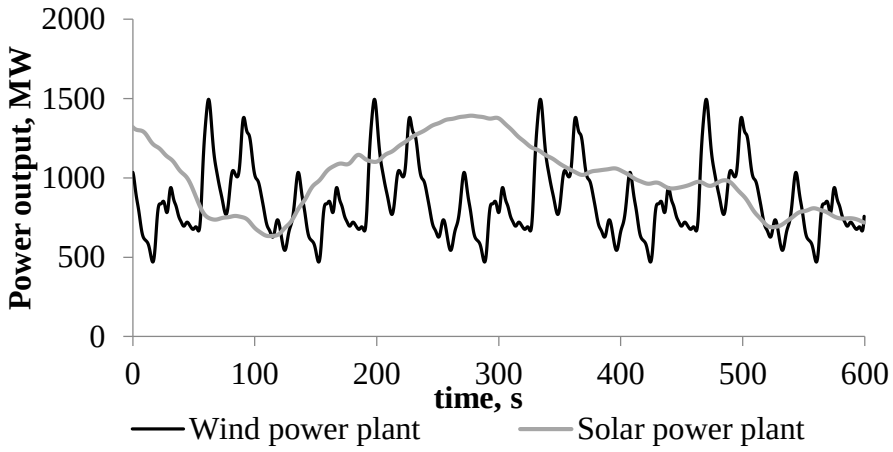

Fig. 1. Power output of wind and solar power plants

To check the quality of frequency stabilization, the system was additionally introduced power set point changes: at time moments t=100s, 300s, 500s the load power was increased by 1000MW respectively, and then was decreased by 500MW and 200MW. However, regardless of this, the simulated energy storage system successfully managed the task of frequency stabilization, keeping the frequency deviation at a low level, not more than 0.01Hz (Fig. 2).

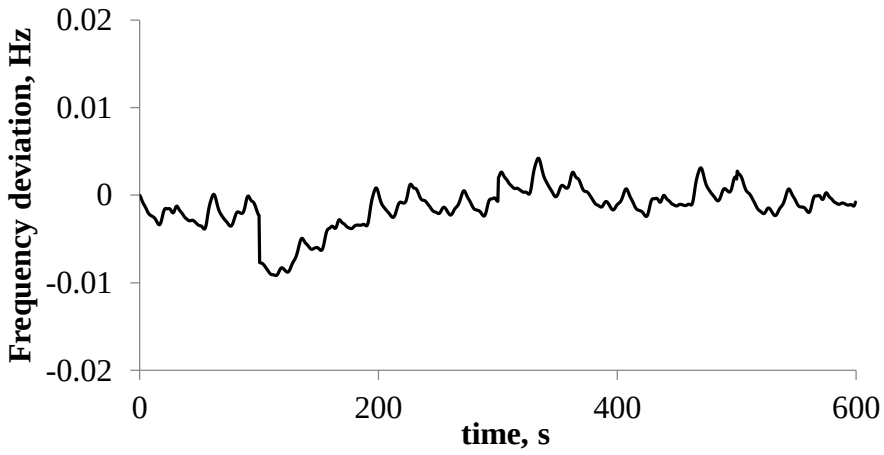

Fig. 2. Frequency deviation in the power system

Therefore, the use of energy storage systems makes it possible to stabilize the frequency in integrated power systems with large amounts of renewable energy. The speed of such storage facilities makes it possible to maintain the frequency in the grid with a high accuracy, which meets the requirements of modern integrated power systems.

REFERENCES

1. Dryomin I.V. (2014). Research of automatic frequency and power control processes in the united energy system with wind power. Tekhnichna Elektrodynamika, (5), 47-49.

2. Electricity and Energy Storage (Updated August 2021). World Nuclear Assotiation. URL: http://www.world-nuclear.org/information-library/current-and-future-generation/electricity-and-energy-storage.aspx (Last accessed: 01.06.2018).

3. Kulyk, M.M., & Dryomin, I.V. (2013). General-puropse model of frequency and capacity regulation in united power systems. The Problems of General Energy, (4(35)), 5-15.

УДК 656.073.21

ХАРАКТЕРИСТИКИ МУЛЬТИМОДАЛЬНОЙ ДОСТАВКИ НА БАЗІ СІТКОВОЇ МОДЕЛІ ТРАНСПОРТНИХ ОСНОВНИХ І ДОДАТКОВИХ ОПЕРАЦІЙ

Берестенко Віктор Вікторович
аспірант
Онищенко Світлана Петрівна
Д.е.н., проф.
Одеський національний морський університет
м. Одеса, Україна

Анотація: характеристики мультимодальной доставки пропонується встановлювати на базі сіткової моделі, що відбиває логічну послідовність транспортних основних і додаткових операцій; в якості основних характеристик розглянуті вартість доставки, час і надійність; для останньої характеристики запропоновані розрахункові формули.

Ключові слова: морський транспорт, доставка, операції, надійність, сіткова модель

Традиційними характеристиками будь-доставки вантажів є: час доставки і вартість доставки. При цьому, як правило, критерієм вибору варіанту доставки з можливих альтернатив є вартість, а час виступає в якості обмеження. З урахуванням різних підходів до виділення структури мультимодальной доставки, як елементи можуть виступати як учасники обслуговування, так і окремі операції [1]. В даному дослідженні на даному етапі в якості елемента доставки приймається окрема операція.

Слід зазначити, що послідовність операцій (основних і додаткових), пов'язаних з транспортуванням, формує відповідний сітковий графік (сіткову модель), який відображає технологічну взаємозв'язок операцій з множини Ω , враховуючи їх послідовний або паралельний характер. До основних операцій

прийнято відносити операції, пов'язані безпосередньо з фізичним переміщенням вантажу [2], до додаткових - операції, які не передбачають безпосереднє переміщення вантажу, але є необхідними для його здійснення. До останніх відносяться, зокрема, транспортно-експедиторські операції і все, що пов'язано з організаційними аспектами доставки [3]. Таким чином, для кожної мультимодальной доставки може бути побудована сіткова модель для оцінки та управління часом доставки. Згідно суті побудови сіткових моделей виділяються певні події в процесі доставки, які пов'язані виконанням сукупності операцій. Нехай виділено *l* таких операцій, і їх послідовність задана у вигляді графа.

Кожна операція такий мережевий моделі характеризується:

R_l - вартістю виконання операції, T_l - часом виконання операції $l \in \Omega$.

В сучасних умовах значна увага приділяється такому фактору як «надійність» доставки [4,5]. Трактування даного терміна, як правило, пов'язане з ймовірністю того, що заявлені характеристики доставки - час і вартість - будуть виконані. Так як вартість після укладення договору вже не підлягає зміні, то фактично для мультимодальной доставки тільки час є фактором надійності.

Тому введемо ще одну характеристику операції: I_l - надійність виконання операції $l \in \Omega$. Надійність виконання операції оцінюється в контексті часу, а саме, ймовірність того, що фактичний час виконання операції $T_l^{факт}$ не перевищить нормативний (плановий) час:

$$I_l = P(T_l^{факт} \le T_l) \ . \qquad (1)$$

Також варіантом формалізації надійності виконання операції може бути:

$$I_l = P(\left|T_l^{факт} - T_l\right| \le \alpha_l^T) \ , \qquad (2)$$

де - $\alpha_l^T > 0$ допустиме відхилення фактичного часу від заявленого для конкретної операції.

На основі показників елементів (операцій) формуються підсумкові

показники мультимодальной доставки.

Вартість доставки вантажу в контейнері R, яка формується оператором у вигляді єдиної ставки, базується на сукупності вартостей всіх операцій, пов'язаних з доставкою вантажу:

$$R = k_R \cdot \sum_{l \in \Omega} R_l \quad , \qquad (3)$$

де R_l - це витрати по *l*-ой операції в рамках множини Ω, яка включає в себе весь перелік операцій, пов'язаних з конкретною доставкою; k_R - це коефіцієнт, що відображає «трудовитрати» оператора і норму прибутку.

Час доставки T формується на базі технологічної послідовності операцій доставки в рамках сіткової моделі. Таким чином, час доставки формується як тривалість операцій критичного шляху зазначеного сіткового графіку:

$$T = \sum_{v \in \Omega_{кр}} T_v \quad , \qquad (4)$$

де $\Omega_{кр} \subset \Omega$ – множина критичних операцій в рамках сіткового графіка доставки вантажу, T_v - тривалість даних операцій.

Визначимо надійність доставки в такий спосіб:

$$I = P(C) = P(T^{факт} \le T) \quad , \qquad (5)$$

де С - це подія, яка полягає в тому, що час доставки фактичний $T^{факт}$ не перевищує заявленого часу T. Також варіантом формалізації надійності доставки може бути:

$$I = P(C) = P(\left|T^{факт} - T\right| \le \alpha_T) \quad , \qquad (6)$$

де $\alpha_T > 0$ - допустиме відхилення фактичного часу від заявленого. Фактичний час доставки $T^{факт}$ визначається на базі аналізу поведінки окремих часових компонент кожної ланки доставки. Зупинимося на цьому більш

детально. Оцінка надійності мультимодальной доставки базується на інформації про «поведінку» часу виконання кожної операції T_l в рамках відповідної множини Ω (рис.1).

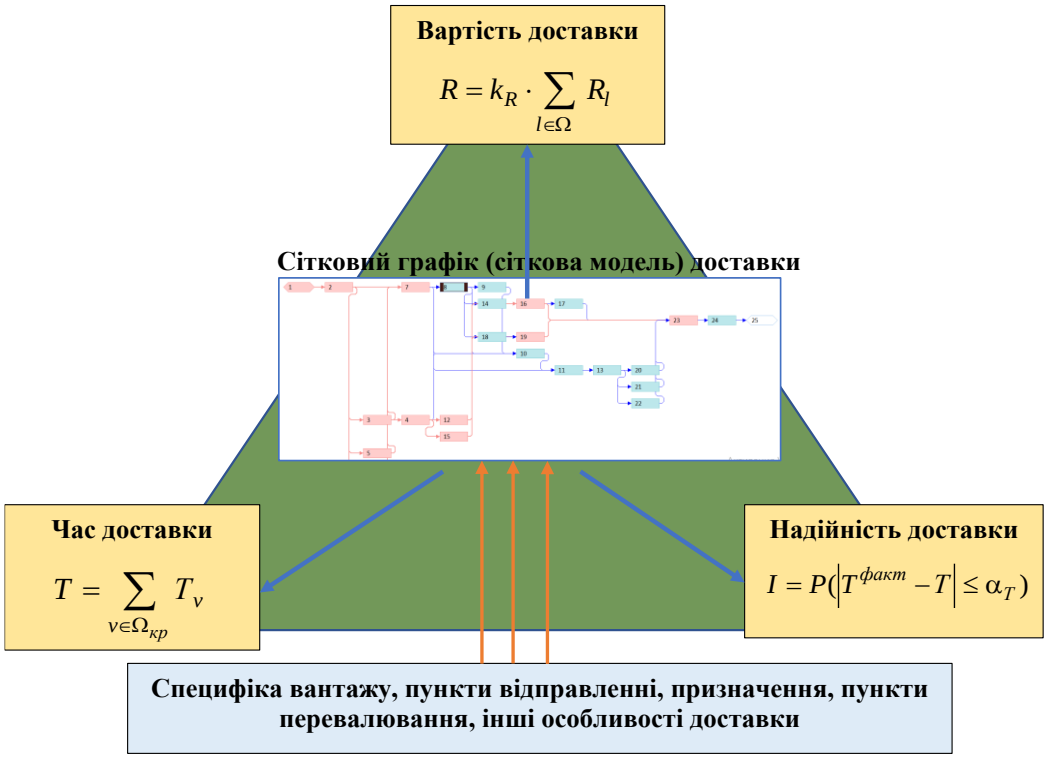

Рис.1. Формування підсумкових показників доставки вантажів на базі мережевого графіка

При цьому, якщо для оцінки часу доставки (6) використовуються тільки ті операції, які формують критичний шлях сіткового графіка, тобто належать множині $\Omega_{кр} \subset \Omega$, то для оцінки можливих значень $T^{факт}$ необхідні відомості про тривалість всіх операцій. Це пов'язано з тим, що при збільшенні часу виконання операцій критичного шляху T_v фактичний час $T^{факт}$ збільшується на сумарне перевищення часу виконання даних операцій; але при перевищенні резервів часу (характеристики мережевої моделі) операцій не критичного шляху також відбувається збільшення фактичного часу $T^{факт}$. З урахуванням неослідовного характеру множини операцій аналіз можливих значень повинен здійснюватися на базі сіткової моделі.

Таким чином, основними характеристиками мультимодальной доставки є час, вартість, надійність. Саме на базі пріоритетності інтересів вантажовласника з точки зору цих трьох характеристик визначається найбільш підходящий варіант доставки. Ще раз відзначимо, що основою для визначення даних характеристик є сіткова модель.

ПЕРЕЛІК ЛІТЕРАТУРИ

1. Онищенко, С. П., & Коскіна, Ю. О. (2019). Сутність, специфіка і формування систем доставки вантажів. *Вісник Вінницького політехнічного інституту*, (3), 86-95. https://doi.org/10.31649/1997-9266-2019-144-3-86-95

2. Онищенко, С. П., & Смрковская, В. Ю. (2010). Моделирование процесса формирования интегрированных систем доставки грузов. *Вестник ОНМУ*.–Одесса: ОНМУ, (30-С), 142-149.

3. Pavlova, N., & Onyshchenko, S. (2020). Organization of transport company’s project-oriented management (on the example of the freight forwarding company). Management of Development of Complex Systems, 42, 23-28. https://doi.org/10.32347/2412-9933.2020.42.23-28

4. Pavlova, N., Onyshchenko, S., Obronova, A., Chebanova, T., & Andriievska, V. (2021). Creating the Agile Model to Manage the Activities of Project Oriented Transport Companies. Eastern-European Journal of Enterprise Technologies, 1(3), 109. https://doi.org/10.15587/1729-4061.2021.225529

5. Rusanova, S., Onyshchenko, S. (2020). Development of Transport and Technological Process Options' Concept for Goods Delivery with Participation of Maritime Transport. Technology audit and production reserves, 1 (2 (51)), 24–29. doi: http://doi.org/10.15587/2312-8372.2020.198373

УДК 629.123

ВОДООБРОБКА ДЛЯ ОХОЛОДЖЕННЯ ДВИГУНІВ СУДЕН

Гімпель Роман Михайлович,
к.т.н., доцент,
доцент кафедри
природничо-математичних та інженерно-технічних дисциплін,
Колесник Василь Васильович,
к.т.н., старший науковий співробітник,
доцент кафедри
судноводіння та експлуатації технічних засобів на водному транспорті,
Бабере Оксана Сергіївна,
старший викладач кафедри
природничо-математичних та інженерно-технічних дисциплін,
Ліганенко Віталій Валерійович
старший викладач кафедри
судноводіння та експлуатації технічних засобів на водному транспорті,
Дунайський інститут водного транспорту,
Державний університет інфраструктури та технологій
м. Ізмаїл, Україна

Анотація. У статті акцентовано увагу на якості води для охолодження суднових дизельних двигунів з метою запобігання утворення накипу та корозії, підвищення моторесурсу двигуна, подані робочі норми якості охолоджуючої води суднових дизельних двигунів, оглянуто якості найпоширеніших хімічних присадок водообробки систем охолодження дизелів.

Ключові слова: накип, корозія, водообробка, присадки, системи охолодження дизелів.

Рівень якості охолоджуючої води в дизелях можна характеризувати за наступними показниками: вміст солі, жорсткість, вміст хлоридів, органічних речовин і механічних домішок, лужності, показнику pH і т.д. Перевищення допустимих значень показників якості води, що охолоджує дизельний двигун може привести до падіння ефективності роботи суднової рухової установки або

до її повного виходу з ладу.

Через неякісну охолоджуючу воду можуть виникнути дві основні проблеми в роботі суднового двигуна внутрішнього згоряння [1, с. 18]:

- накип - причиною появи служить випадання з розчину води солей кальцію і магнію, які із сумішшю інших частинок домішок і продуктів корозії прилипають до поверхонь розігрітого металу;

- корозія - основною причиною появи стає наявність у воді елементів гідроксиду натрію, фосфату натрію і карбонату натрію.

Про придатність охолоджувальної води до використання можна судити за загальним солевмістом, вмістом хлоридів, розчинених газів, органічних і неорганічних домішок, а також жорсткості, лужності і pH.

До якості охолоджуючої води суднових дизелів належать вимоги, які подано у таблиці (табл. 1) з посиланням на роботи професора Г.І. Тихомирова [2], який є одним з провідних фахівців та науковцем з тематики, що розглядається.

Таблиця 1

Рекомендовані робочі норми якості охолоджуючої води суднових дизельних двигунів

Показник якості води	Одиниця вимірювання	Головний двигун	Допоміжний двигун
Загальна жорсткість	мг-екв./л	1,5-3,0	1,5-3,0
Вміст масла і нафтопродуктів	мг/л	-	-
Фосфатне число	мг/л	-	-
Сполуки магнію	мг/л	не більш 12,2	не більш 12,2
Сполуки кальцію	мг/л	не більш 20	не більш 20
Хлориди	мг/л	не більш 200	не більш 200
Нітратне число	мг/л	-	-
Вміст присадки	%	0,5 ± 0,2	0,5 ± 0,2
Водневий показник pH	-	7-8	7-8
Вміст кисню	мг-екв./л	-	-

Високий вміст солі в воді і перевищення хлоридів може стати причиною появи корозії металу, руйнування захисної плівки, яка утворюється на поверхні завдяки інгібіторам корозії [3, с. 5].

Використання жорсткої води може призвести до формування накипу на поверхнях охолодження дизелів. Навіть при введенні антикорозійного масла в охолоджуючу воду при м'якій воді (менше 1,5-3,0 мг-екв. / л) може розвиватися корозія з утворенням піни. При жорсткій воді виникають руйнування масляної емульсії з виділенням вапняних мив, які є причиною забруднення стінок порожнин охолодження циліндро-поршневої групи в зв'язку з впливом руйнування корозією і ерозією.

Сьогодні існує багато хімічних присадок водообробки систем охолодження дизелів [4], наприклад:

- Antifreeze – препарат, який забезпечує захист від замерзання охолоджуючого розчину, а також захищає від корозії різні метали;
- D.C.W.T. NON CHROMATE – концентрований рідкий продукт, розроблений в якості інгібітора корозії і регулятора накипу для обробки води в закритих системах охолодження дизелів;
- D.C.W.T. POWDER – являє собою тверду суміш спеціальних інгібіторів, які застосовуються для запобігання корозії і накипу в суднових дизельних двигунах при обробці охолоджуючої води;
- MARICIL – біорозкладний бактерицидний препарат, який вбиває і запобігає зростанню мікроорганізмів в системах забортної води.

Застосування хімічних присадок сприяє утворенню на поверхнях охолодження тонкої, але досить міцної окисної плівки, яка служить захистом металу від корозії. Також застосування присадок призводить до переведення накипеутворюючих солей в лекговидалений шлам і сприяє нейтралізації кислот у воді. Однак реагентна обробка води повинна проводитися при суворому контролі якості охолоджуючої води. Так, застосування хімічних реагентів вимагає мінімальних значень жорсткості – не вище 0,3 мг-екв. / л і вмісту хлоридів – не більше 10 мг / л. Недотримання цих умов може призвести до рясного випадання шламу, що виникає як результат взаємодії солей жорсткості з лугами, що вводяться. Шлам, що з'являється призводить до закупорки прохідних перетинів каналів, які з'єднують порожнини охолодження, спричиняє

появу підшламової корозії. Також жорсткий накип ізолює металеві поверхні і ускладнює теплообмін, локалізує перегрів і сприяє подальшому розтріскуванню металу, що в кінцевому підсумку призводить до виходу з ладу обладнання.

Отже, на сьогодні існує багато якісних хімічних присадок, додавання яких сприяє поліпшенню роботи охолоджуючих систем дизельних двигунів. Для підвищення моторесурсу двигуна і запобігання появи таких дефектів, як накип та корозія, необхідно проводити ретельну водообробку і стежити за показниками охолоджуючої води в процесі експлуатації двигуна.

СПИСОК ЛІТЕРАТУРИ

1. Митрофанов О. С., Проскурін А.Ю. Основи експлуатації, обслуговування та ремонту двигунів внутрішнього згоряння. – Миколаїв : Торубара В.В., 2018. – 152 с.

2. Тихомиров Г.И. Технологии обработки воды на морских судах: курс лекцій : учебное пособие. – Владивосток : Мор.гос. ун-т, 2013. – 159 с.

3. Руководство по применению судовой химии компании UNITOR / пер. с англ. – Unitor ChemicalService, 2015. – 227 с.

4. Препараты для обработки охлаждающей воды [Електронний ресурс] // Группа компаний Балт-тех групп, краски Jotun, химия Drew Marine, аноды, покраска и очистка. – Режим доступу: http://www.balt-tech.ru/industrial-chemistry/articles/vodoobrabotka/preparaty-dlya-obrabotki-okhlazhdayushchey-vody/ (дата звернення: 23.09.2021).

УДК 62-272.2

ТЕОРИЯ КРУГОВИНТОВЫХ ПОВЕРХНОСТЕЙ В МОДЕЛИРОВАНИИ ПРУЖИН РАСТЯЖЕНИЯ САПР

Иванов Евгений Мартынович
канд. техн. наук, доцент
Алефиров Олег Сергеевич
Кулиш Максим Викторович
Студенты
Харьковский национальный
автомобильно-дорожный университет «ХАДИ»
г. Харьков, Украина

Аннотация: в работе предлагаются разработки, которые дополняют функционал пакета Autodesk Inventor для сокращения сроков проектирования параметрических трехмерных моделей пружин растяжения, с возможностью изменения положения зацепов и двух переходных участков между зацепами и пружиной относительно оси пружины в пакете Autodesk Inventor согласно действующему стандарту.

Ключевые слова: инструменты, зацеп, переходной участок, круговинтовые поверхности, пружина растяжения, Autodesk Inventor.

Из разнообразия форм и условий работы рассмотрим винтовые цилиндрические пружины растяжения с круглым сечением витка.

Действующий стандарт (ГОСТ 2.401—68) [1, 4] устанавливает правила условных изображений пружин и оформления их чертежей. Пример выполнения фрагмента чертежа пружины растяжения приведен на рис. 1, в. Пружины растяжения на чертежах изображаются в свободном состоянии, т. е. исходя из условия, что пружина не испытывает внешних усилий. Винтовые пружины, независимо от их рабочего положения, изображаются с осью, расположенной параллельно основной надписи. Пружины растяжения выполняются без зазоров между витками (рис. 1, в), т. е. они в свободном

состоянии имеют шаг, равный диаметру проволоки. Когда винтовая пружина имеет более четырех рабочих витков, то с каждого конца пружины изображают один или два таких витка. Остальные витки не изображают, а по всей длине пружины проводят осевые линии через центры сечений витков. В связи с тем, что некоторые параметры пружины (шаг, число витков и длина пружины) связаны между собой определенными соотношениями, на чертежах пружин отдельные размеры приводятся как справочные.

Мастер проектирования пакета Autodesk Inventor [6] позволяет разрабатывать пространственную модель пружины растяжения. Но при построении пространственной модели и выполнении чертежа не учитывается ряд особенностей. На рисунке 1, а представлена пружина растяжения, выполненная на производстве, а на рисунке 1, б, смоделированная в пакете Autodesk Inventor. Отличия очевидны: на пространственной модели между двух переходных участков между зацепами и пружиной наблюдается излом; пространственная модель выполнена с зазорами между витками, то-есть она в свободном состоянии имеет шаг, отличный от диаметра проволоки; невозможность изменения положения зацепов и двух переходных участков между зацепами и пружиной относительно оси пружины.

В статье описан усовершенствованный подход моделирования параметрической трехмерной модели пружины растяжения в пакете Autodesk Inventor который позволил устранить вышеописанные недостатки.

Для создания параметрической трехмерной модели пружины растяжения была использована теория круговинтовых поверхностей [5] в совокупности с инструментами пакета Autodesk Inventor [6].

а

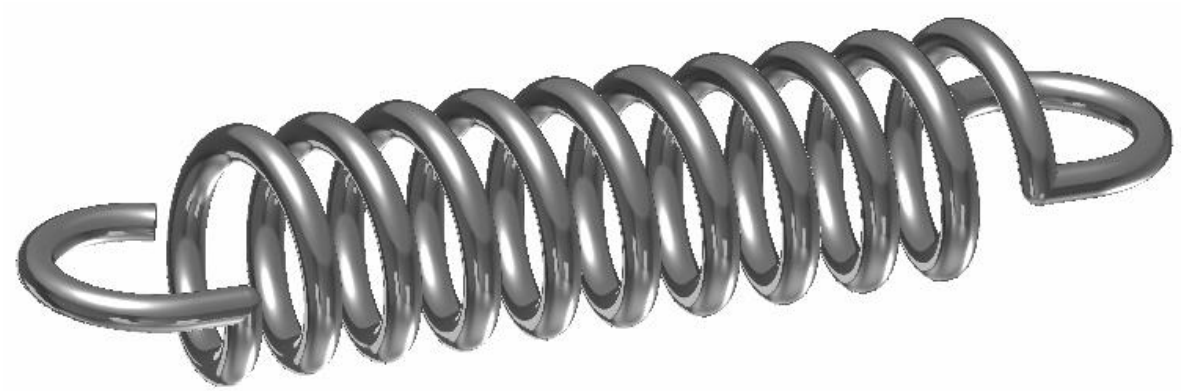

б

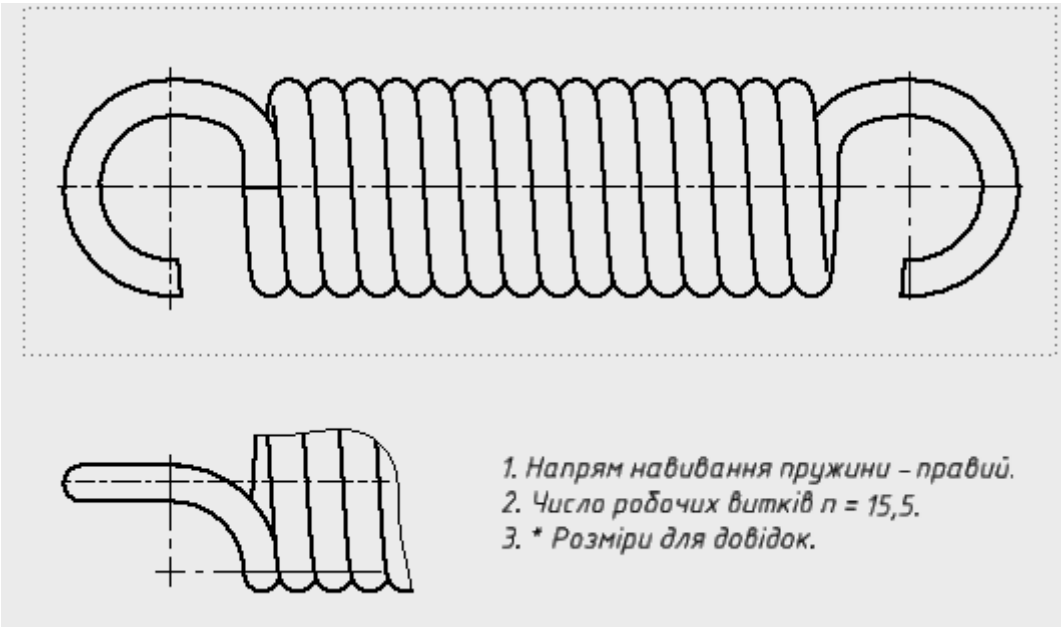

в

Рис. 1. Пружина растяжения: а - изготовлена на производстве; б - трехмерная модель смоделирована в пакете Autodesk Inventor; в - фрагмент чертежа пружины растяжения

Строгая математическая теория винтовых линий с круговинтовыми поверхностями, полученными на базе винтовых линий и окружности, как образующей и с круговым шагом отличается общностью в подходе, математической строгостью доказательств теории. Теория круговинтовых поверхностей изучает вопросы касания, внедрения, методы образования таких поверхностей при детальном освещении геометрических параметров поверхностей. Пружина растяжения представлена как составной трехмерный объект, состоящий из самой пружины, двух зацепов и двух переходных участков между зацепами и пружиной [2, 3].

После введения численных значений и текстового описания геометрии в таблицу параметров Inventor и создание эскиза, инструментом «Пружина» моделируем рабочее количество витков пружины растяжения задавая «Направление навивки» и выбрав тип «Шаг и число витков», где задаем «Шаг» и «Вращение» (рис. 2).

Для моделирования области переходного участка между зацепом и пружиной, инструментом «Пружина» удаляется 0,25 витка с начала первого витка пружины растяжения (рис. 3, а).

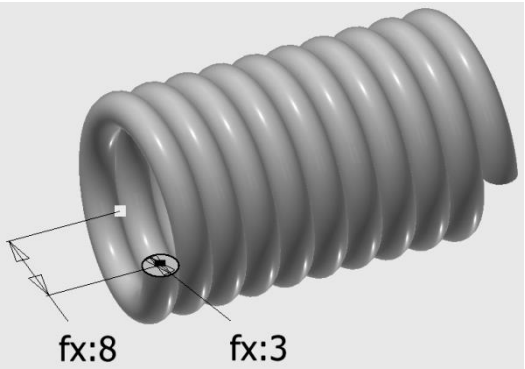

Рис. 2. Моделирование рабочих витков пружины

Зацеп моделируется инструментом «Сдвиг» используя переменные, взятые из таблицы параметров Inventor (рис. 3, б).

При построении трехмерного эскиза, для моделирования области переходного участка между зацепом и пружиной (рис. 3, в, г), использована теория круговинтовых поверхностей [5] в совокупности с инструментами пакета Autodesk Inventor.

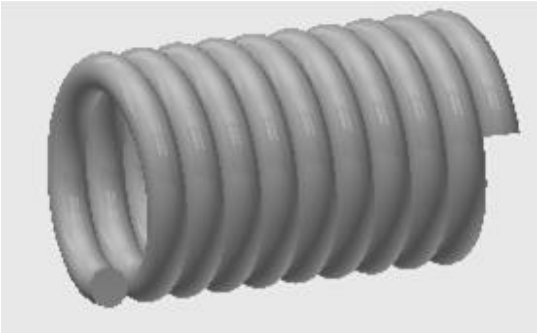

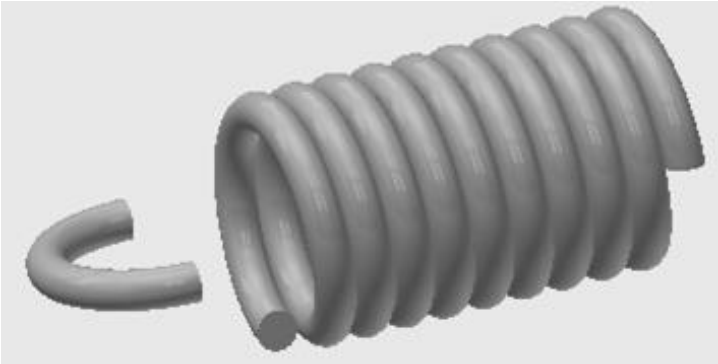

а **б**

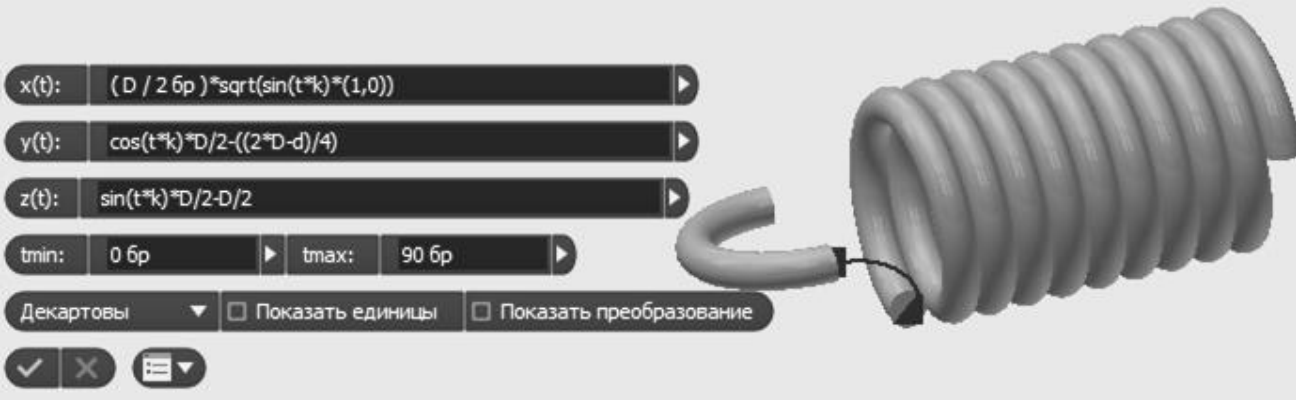

в

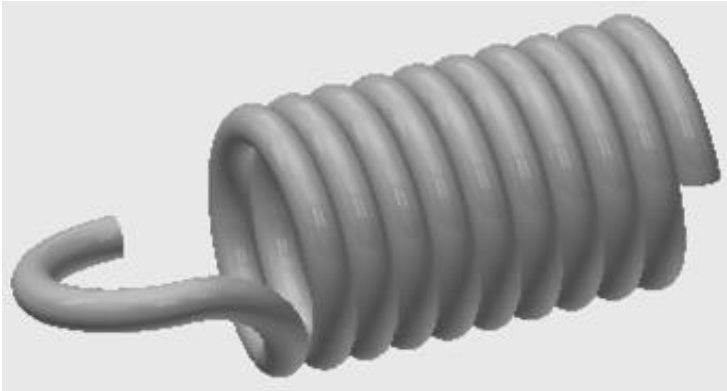

г

Рис. 3. Построение зацепа и переходного участка

Смоделировав зацеп и область переходного участка, моделируем всю пружину (рис. 4, б). Инструментом «Круговой массив» создаем массив из двух частей, которые содержат удаленные 0,25 витка конца пружины, зацеп и область переходного участка (рис. 4, а).

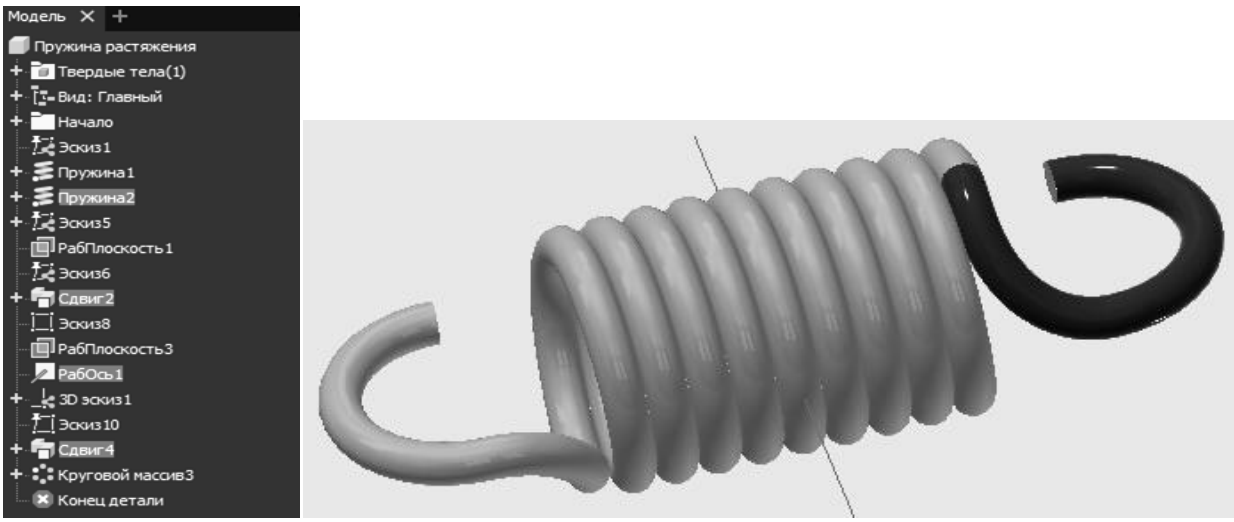

а

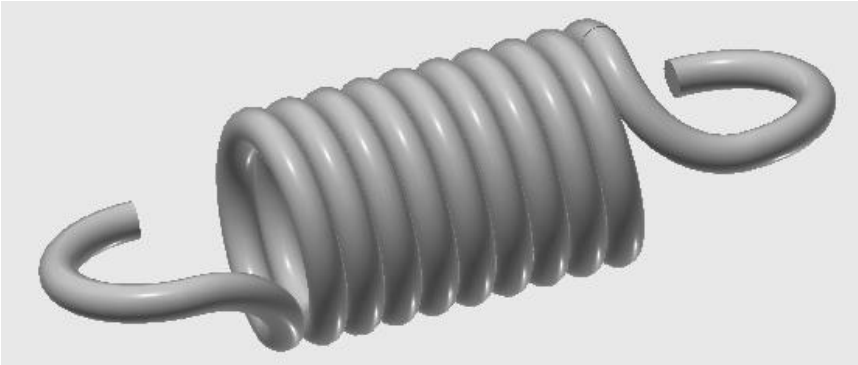

б

Рис. 4. Трехмерная модель пружины растяжения

При необходимости, используя инструменты пакета Autodesk Inventor, возможны изменения положения зацепов и двух переходных участков между зацепами и пружиной относительно оси пружины в соответствии с действующим стандартом (ГОСТ 2.401—68). Предложенный метод моделирования параметрической трехмерной модели пружины растяжения внедрен в учебный процесс и может быть использован в машиностроении для оптимизации разработки конструкторской документации на стадии проектирования.

СПИСОК ЛИТЕРАТУРЫ

1. Єдина система конструкторської документації. Основні положення. Довідник: – Укр. та рос. мовами /За заг. ред. В.Л. Іванова. – Львів: НТЦ «Леонорм-стандарт», 2001. – 272 с. – (Серія «Нормативна база підприємства»).

2. Иванов Е. М. Учет правил ЕСКД при моделировании пружины растяжения в пакете Autodesk Inventor *// Science, society, education: topical issues and development prospects. Abstracts of the 5th International scientific and practical conference. SPC "Sci-conf.com.ua". Kharkiv, Ukraine. 2020. Pp. 236-239.*

3. Іванов Є.М. Удосконалення побудови тривимірних моделей пружин розтягання для виконання їх креслеників в пакеті AUTODESK INVENTOR / Є.М. Іванов // Сучасні проблеми моделювання: зб. наук. праць / МДПУ ім. Б. Хмельницького; гол. ред. кол. А.В. Найдиш. – Мелітополь: Видавництво МДПУ ім. Б. Хмельницького, 2021.– Вип. 21. – С. 130-136.

4. Михайленко В.Є. Інженерна та комп'ютерна графіка / За ред. В.Є. Михайленко, В.В. Ванін, С.М. Ковальов. – К.: Каравела, 2018. – 360 с.

5. Севрюк В.Н. Теория круговинтовых поверхностей в проектировании передач Новикова. – Харьков: Изд-во Харьковского ун-та, 1972. – 169 с.

6. Banach Daniel T. Autodesk Inventor Essentials / Daniel T. Banach, Travis Jones, Alan J. Kalameja. – New York. 2006. – 714с.

УДК 004.415

РОЗРОБКА WEB-РЕСУРСУ ДЛЯ ПОШУКУ РОБОТИ

Кітура Василь Русланович
Магістр
Університет Короля Данила
м. Івано-Франківськ, Україна
Андрейчук Володимир Романович
Студент IV курсу
Університет Короля Данила
м. Івано-Франківськ, Україна

Анотація: в роботі розглянуто метод, який дозволить шукачам роботи збільшити довіру до роботодавців за допомогою можливості залишати відгуки на розробленому вебресурсі тим самим не попадати в пастку шахраїв. Функція залишати відгук дозволяє заповнити форму, яка складається зі списку обов'язкових питань після чого вони відправляються на перевірку і публікується.

Ключові слова: пошук роботи, роботодавці, шукачі роботи, проблеми працевлаштування, опитування, коментарі.

В останні роки, а особливо в період пандемії, проблема працевлаштування в Україні постала особливо гостро. Станом на вересень 2020-го року, кількість зареєстрованих безробітних в порівнянні з вереснем 2019 року зросла на 67% [1]. Про це свідчать дані з сайту Державної служби зайнятості (рис. 1).

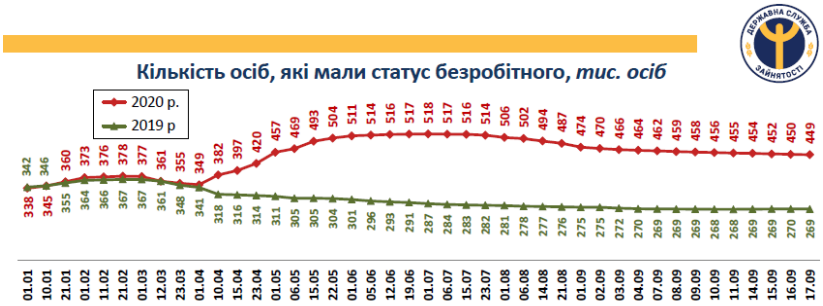

Рис. 1. Графік збільшення кількості безробітних

У зв’язку із збільшенням безробіття, у сфері працевлаштування збільшилась кількість шахраїв, основною метою яких є заволодіти довірою шукачів роботи і заробити на них гроші. Місце де аферисти знаходять своїх жертв здебільшого є популярні сайти з пошуку роботи. Для кращого розуміння даної області досліджень, а точніше, щоб визначити рівень шахрайства в даній галузі, а також, щоб краще зрозуміти, які вебресурси для пошуку роботи українці використовують, було проведено онлайн-опитування участь в якому взяли 25 респондентів віком від 16 до 55 років і вище. Результат виглядав наступним чином:

Близько 33,3% респондентів наголосили на тому, що шахрайства стаються часто, проте 27,8% сказали що дане явище почало траплятись тільки останнім часом. 22,2% опитуваних повідомили, що натяки на шахрайство стаються не дуже часто. Проте решті 16,7% опитуваних пощастило найбільше, оскільки вони з даними проблемами не стикались. Цей результат дав змогу зрозуміти, що дійсно проблема шахрайства і до того на досить високому рівні (рис. 2).

Рис. 2. Результат опитування з питання «Чи часто ви стикаєтесь з шахраями під час пошуку роботи?»

Стосовно ресурсів які використовують для пошуку роботи, користувачі виділили наступні вебресурси (рис. 3):

- Work.ua – 42,1%;
- Robota.ua – 36,1%;

- Державна служба зайнятості – 15,8%;
- Jobs.ua – 5,3%;
- Olx.ua – 5,3%;

Рис. 3. Результат опитування з питання «Які ресурси для пошуку роботи ви використовуєте?»

Після проведеного опитування, було зроблено аналіз усіх вебресурсів для пошуку роботи, якими найчастіше користуються українці. Було здійснено детальний розбір існуючого функціоналу на даних сайтах. Цей аналіз дав можливість зробити висновок, що користувачі усіх перелічених ресурсів в основному шукачі роботи незахищені від недостовірної інформації стосовно роботодавців. Відповідно постало питання, як допомогти шукачам роботи вберегтись від компаній, які можуть здійснювати шахрайські вчинки. Щоб краще зрозуміти мотивацію і потреби майбутніх користувачів було розроблено їхню карту емпатії. Так, як карта емпатії це портрет не одного користувача, а цілої групи користувачів, то відповідно наших користувачів ми розділити на дві категорії:

1) молоді люди віком від 18 до 35 років (рис. 4);
2) люди віком від 35 до 50 років (рис. 4).

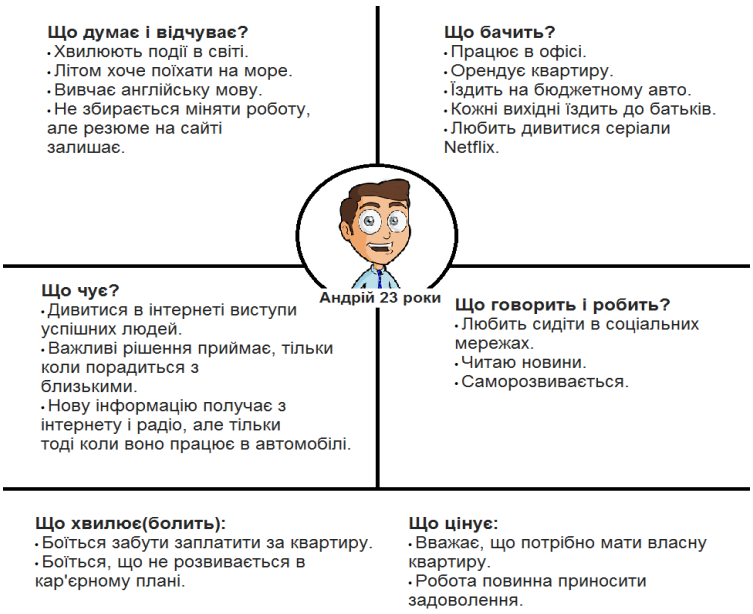

Рис. 4. Карта емпатії першого типу користувачів

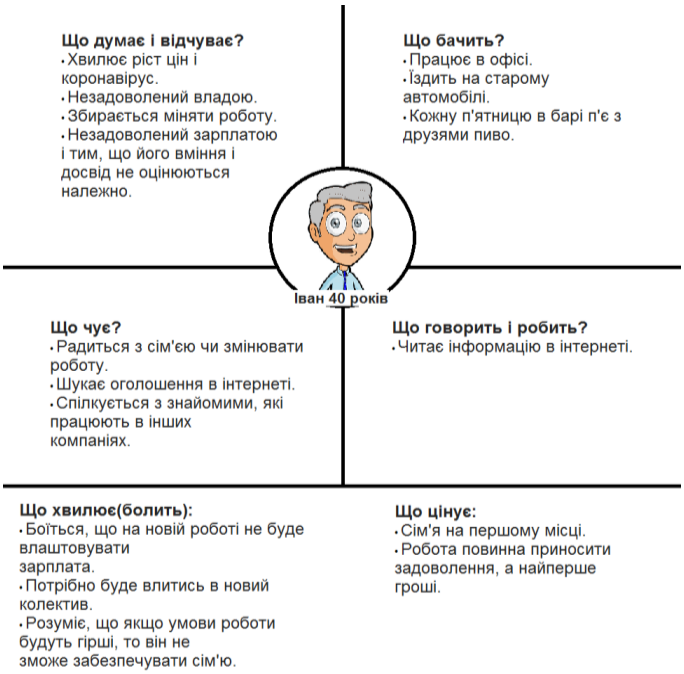

Рис. 5. Карта емпатії другого типу користувачів

Систематизувавши інформацію отриману на етапі емпатії, можна зрозуміти, що користувачів сайту пошуку роботи тривожить питання чи буде задовольняти нове місце роботи їхнім потребам. Це ми можемо зрозуміти, коли побачимо з якою насторогою вони підходять до пошуку роботи. Отриманий результат дав можливість зрозуміти, що шукачам роботи необхідно дати можливість залишати відгуки про роботодавців, що в свою чергу дозволить

покращити довіру до компаній.

Після того, як було отримано всю необхідну інформацію, ми приступили до розробки програмної частини. Перед початком самої розробки сайту, було визначено основні модулі системи, здійснено їхній опис і опис основних функції кожного модуля, а також залежність між ними. По завершенню даного етапу, розпочався процес розробки бази даних.

Для розробки бази даних ми використовуємо базу даних MySQL.

Розробляючи базу даних, необхідно було, щоб вона відповідала основним вимогам, як: швидкодія, продуктивність, безпека. Загалом, розроблена база містить 16 таблиць, які з'єднані між собою зв'язкам один до одного та один до багатьох.

Програмна реалізація здійснювалась на мові PHP з розширення PDO.

Так як PHP взаємодіє з різними базами і здатний генерувати сторінки ще до відправки на браузер, саме тому основна увага пала саме на цю мову.

Щоб сторінки нашого сайту були динамічними, використано мову програмування JavaScript.

Загальний обсях роботи в програмномму плані включив в себе:

– Реалізацію особистого кабінету для шукача роботи з можливістю створення резюме і виконанням над ними маніпуляцій;

– Реалізацію особистого кабінету для роботодавця з можливістю створення вакансій і виконанням над ними маніпуляцій;

– Розробка системи поширення коментарів (відгуків) на компанії;

– Розробка адміністративної панелі для редагування контенту і перевірки коментарів.

Дизайн готового продукту реалізований у спокійних тонах з інтуїтивно розміщеними елементами. Також варто зазначити, що позиціонування розроблене за принципом золотого перетину, яке допоможе викликати у користувача сайту правильне емоційне та візуальне почуття (рис. 6).

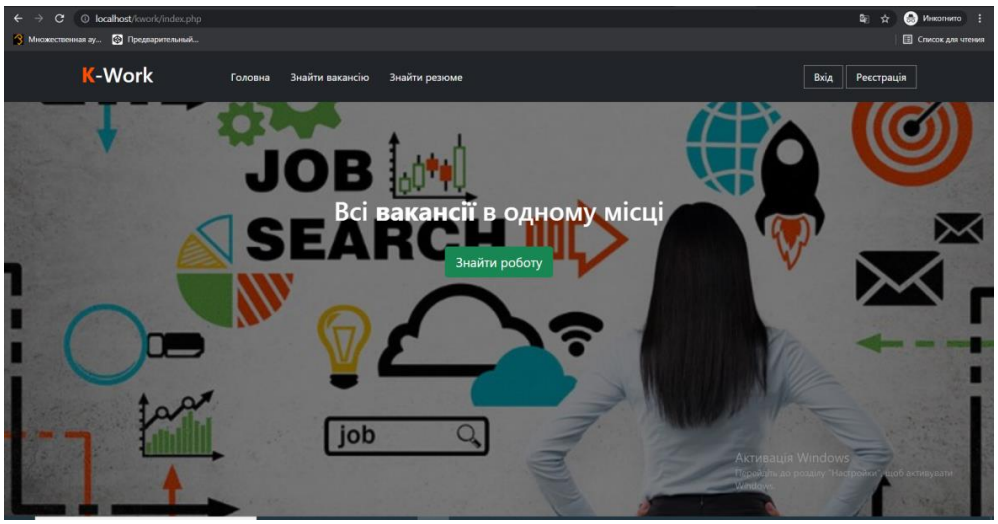

Рис. 6. Головна сторінка

Давати відгук, про компанію можуть тільки користувачі сайту (шукачі роботи). Для того щоб залишити коментар вони повинні бути зареєстровані в системі, після чого заходить на сторінку компанії і натискає на кнопку залишити відгук, в результаті чого з'являється форма з запитаннями (рис. 7).

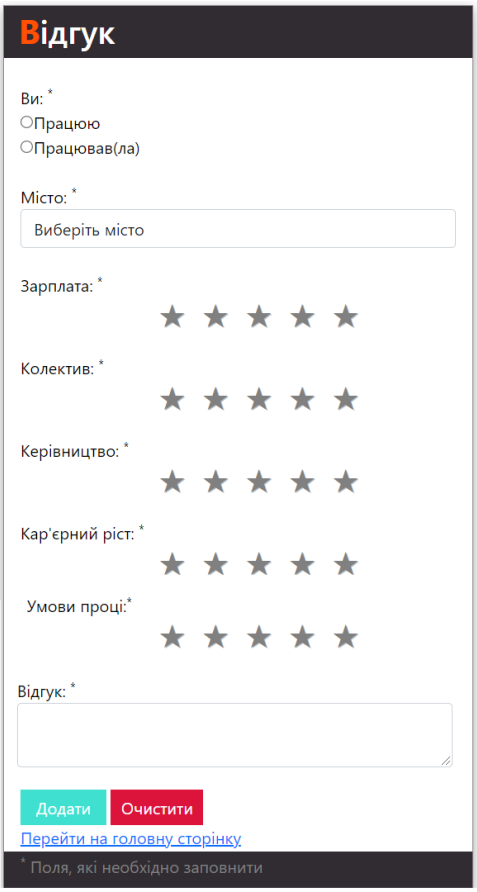

Рис. 7. Форма відгуків

Після того, як відгук відправлено він надходить до адміністратора, який його перевіряє, або видаляє. Все залежить від того, який коментар. Якщо

коментар конструктивний, то додає, а якщо в ньому використовується ненормативна лексика і основне його завдання викликати агресію, то видаляється. Всі відгуки відображаються на сторінці компанії, що дає змогу побачити оцінку компанії.

Висновки: Під час виконання розробки web-ресурсу для пошуку роботи, було розроблено особистий кабінет для шукача роботи з можливістю залишити резюме, розроблено особистий кабінет роботодавця з можливістю залишати вакансію, реалізована адміністративна панель для наповнення ресурсу контентом та обробки коментарів. Також було розроблено поширення коментарів про компанії шукачами роботи.

Даний ресурс розроблено відповідно до потреб потенційних користувачів. Потреби користувачів визначались методами онлайн-опитування і порівняльного аналізу. Сайт розроблений за допомогою мови PHP з розширенням PDO для з'єднання з базою даних. В якості бази даних використана реляційна база MySQL.

СПИСОК ЛІТЕРАТУРИ

1. Карантинне безробіття в Україні зросло майже на третину URL: https://www.dcz.gov.ua/publikaciya/karantynne-bezrobittya-v-ukrayini-zroslo-mayzhe-na-tretynu
2. Шахраї придумали новий спосіб обману українців через сайти пошуку роботи URL https://www.slovoidilo.ua/2021/03/13/novyna/suspilstvo/shaxrayi-prydumaly-novyj-sposib-obmanu-ukrayincziv-cherez-sajty-poshuku-roboty
3. Онлайн опитування URL: https://cpd.com.ua/uk/online-opytuvannya/
4. Empathy Mapping: The First Step in Design Thinking URL: https://www.nngroup.com/articles/empathy-mapping/
5. User Story дозволяє провести розробку проекту гнучко та прогнозовано URL: https://goldwebsolutions.com/uk/blog/user-story/
6. Rating and review system in PHP and MySQL URL: https://www.studentstutorial.com/php/rating_system

УДК: 621.8

ОБГРУНТУВАННЯ ЗАСТОСУВАННЯ ОБМЕЖУВАЧА ВАНТАЖОПІДЙОМНОСТІ ОДНОКІВШЕВОГО ФРОНТАЛЬНОГО НАВАНТАЖУВАЧА

Лисак Сергій Іванович
магістр, викладач
ВСП Миколаївський будівельний фаховий коледж КНУБА
м. Миколаїв, Україна
Федоров Вячеслав Сергійович
к.т.н., доцент
Братський державний університет
м. Братськ, Російська Федерація

Анотація. Одноківшеві пневмоколісні та гусеничні навантажувачі представляють собою навантажувальні і землерийні машини циклічної дії, що складаються із базової машини і навантажувального обладнання. Робота таких машин із вантажами може призвести до їх опрокидування в несприятливих поєднаннях навантажень, які діють на них. Зокрема, вірогідність опрокидування зростає, якщо здійснюється піднімання вантажу, маса якого більше дозволеної вантажопідйомності машини. В роботі пропонується включення в гідросистему навантажувача додаткового обмежувача вантажопідйомності, а також описано алгоритм його роботи.

Ключові слова: навантажувач, гідроциліндр, гідросистема, тиск, датчик, резистор.

Вступ. Основним робочим органом навантажувача є ківш нормальної місткості, який може бути замінений для надання універсальності машині іншими видами змінного робочого устаткування: ковшами різної місткості і призначення, вантажними вилами, щелепним захватом для довгомірних вантажів, крановою безблочною стрілою та ін.

Навантажувачі, як вантажопідйомні машини, повинні бути обов’язково

оснащені пристроями безпеки, зокрема, обмежувачами вантажопідйомності (ОВ) [1]. Нажаль, сучасні будівельні одноківшеві навантажувачі таких пристроїв безпеки не мають [2,3].

Що стосується навантажувачів, які оснащені щелепними захватами для роботи із лісоматеріалами та довгомірними вантажами, то наявність ОВ є дуже важливим фактором, оскільки оператору машини важко оцінювати масу вантажу, яку він перевантажує. Тому, під час роботи навантажувача можливе його опрокидування.

Мета роботи. Мета роботи полягає в розробці алгоритму дії ОВ при його реалізації на одноківшевому навантажувачі.

Результати дослідження. В якості прикладу, приведемо алгоритм дії ОВ на фронтальному навантажувачі ТО-25А із щелепним захватом (із вантажопідйомністю 3т, типорозмір ПК-3).

На рис. 1 приведена розрахункова схема для визначення співідношення між діючими зусиллями – номінальної ваги вантажу ($G_в$) і зусиллями на штоках гідроциліндрів підйому стріли робочого обладнання ($F_ц$).

Складаємо рівняння моментів діючих зусиль відносно шарніру повороту (т.О)

$$\sum M_O = 0;$$

$$2F_ц \cdot a = G_в \cdot b.$$

Зусилля $G_в$ та $F_ц$ визначаємо за формулами

$$G_в = m_в \cdot g;$$

$$F_ц = \frac{\pi \cdot d_П^2 \cdot p \cdot \eta_{гц}}{4},$$

де $d_П$ – діаметр поршня гідроциліндрів підйому стріли робочого обладнання навантажувача ТО-25А, $d_П$=125мм; p – тиск в гідросистемі робочого обладнання, МПа; $m_в$ – маса вантажу, кг; $\eta_{гц}$ – механічний ККД гідроциліндра, $\eta_{гц}$ = 0,97 [4]; g – прискорення вільного падіння, g = 9,81 м/с^2.

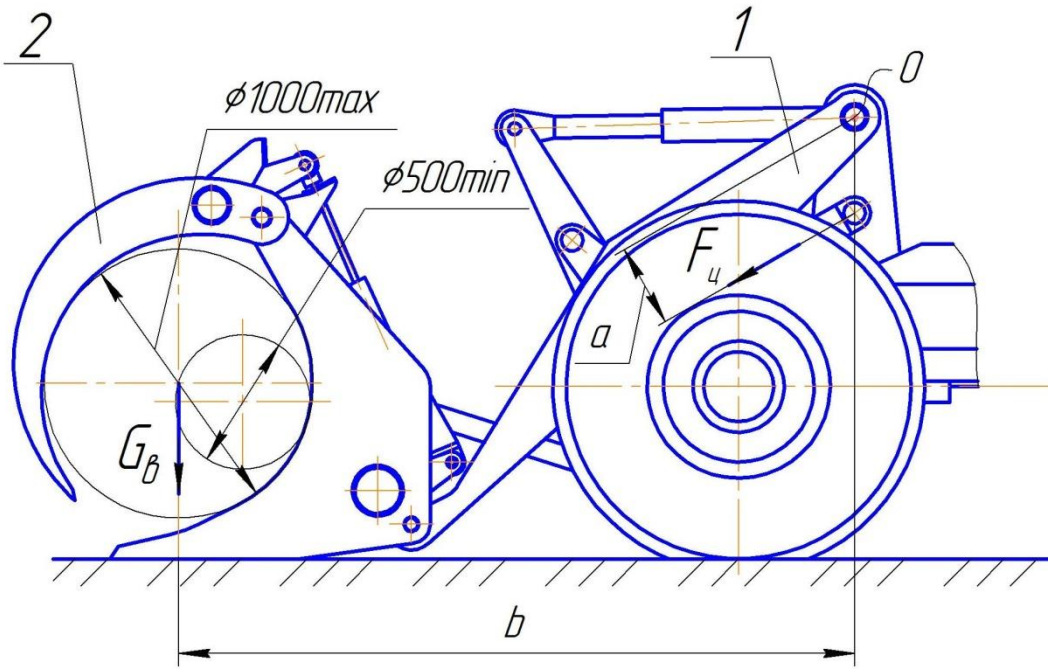

Рис.1. Розрахункова схема до визначення співвідношень між зусиллями $G_в$ та $F_ц$: $G_в = 30000$ Н, *a* = 0,314м, *b* = 2,515м, 1 – обладнання навантажувальне, 2 – захват щелепний

Тоді остаточно запишемо рівняння рівноваги у вигляді

$$\frac{\pi \cdot d_П^2 \cdot p \cdot \eta_{гц} \cdot a}{2 \cdot g \cdot b} \le m_в. \qquad (1)$$

Таким чином, для виконання умови (1) при відомих значеннях $d_П$, $\eta_{гц}$, *a*, *b*, *g* та $m_в$ необхідно вимірювати значення *p* в поршньовій порожнині гідроциліндра

$$p = \frac{2 \cdot m_в \cdot g \cdot b}{\pi \cdot d_П^2 \cdot \eta_{гц} \cdot a} = \frac{2 \cdot 3000 \cdot 9.81 \cdot 2.515}{3.14 \cdot 125^2 \cdot 0.97 \cdot 0.314} \approx 10 МПа.$$

В якості датчика тиску в гідросистемі можна використовувати перетворювачі механічних величин в електричні сигнали: потенціометричного або тензометричного типу [5].

Для вказаних датчиків тиску зв’язок між вхідним сигналом – тиску у гідросистемі (*p*) та вихідним сигналом – величиною напруги (*U*), як виняток, постійної дії, визначається за формулою

$$U = k \cdot p,$$

де k – постійний коефіцієнт, який залежить від вимірювального тракту перетворювача, mV/МПа.

Тоді остаточно будемо мати

$$\Delta U = K \cdot \Delta p.$$

Приймаємо в якості датчика тиску – датчик тензометричного типу серії BWH 200 із номінальним тиском 20МПа [6].

Технічна характеристика датчика BWH 200 приведена в таблиці 1.

Таблиця 1

Технічна характеристика датчика BWH 200

№№ п/п	Параметр	Значення
1	Номінальни тиск, МПа	20
2	Допустиме перевантаження	50% від номінального тиску
3	Вихідна напруга U_{mA} при номінальному тиску і номінальній напрузі живлення, мВ	100
4	Номінальна напруга живлення, В	6
5	Основна похибка	≤± 0,5% вимірюваного значення
6	Дрейф нулю в інтервалі від 0 до +60^{0}С, %/10^{0}С	≤± 0,2% номінального значення
7	Коефіцієнт пропорційності, mV/МПа	5
8	Температурна залежність коефіцієнта чутливості в інтервалі від 0 до +60^{0}С, %/10^{0}С	≤± 0,2% вимірюваного значення
9	Робочий температурний діапазон, ^{0}С	-30…+100
10	Температурний діапазон зберігання, ^{0}С	-40…+100
11	Власна резонансна частота, кГц	36
12	Зона нечутливості, см^3	$\prec$2
13	Посадочне гніздо	М20х1,5
14	Маса, г	900

Принципова електрична схема датчика BWH 200 приведена на рис. 2.

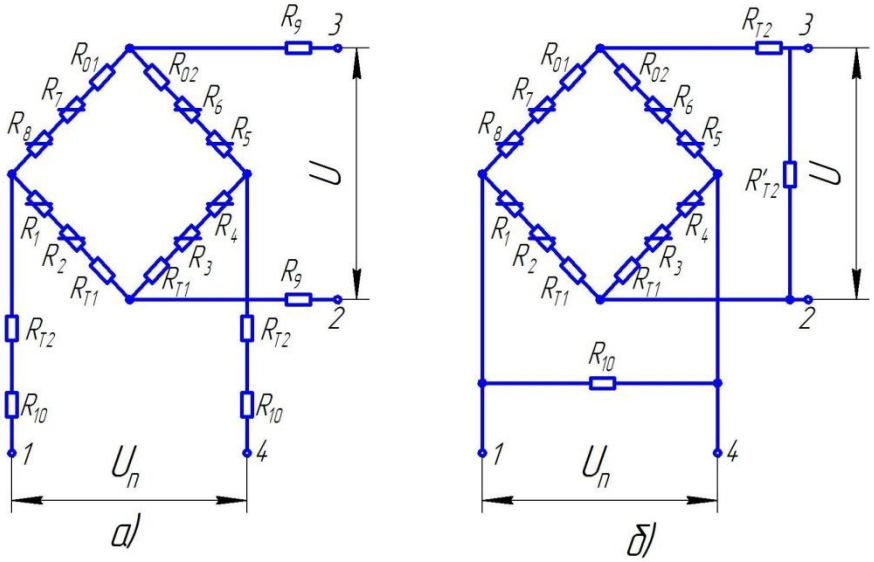

Рис. 2. Принципова електрична схема датчика BWH 200:

а – типу Д при живленні від джерела напруги; *б* – типу Д/Н для живлення від джерела струму; 1-4 – виводи тензодатчика; R_1-R_8 – тензорезистори;

R_{01}-R_{02} – резистори для підгонки нуля тензомосту; R_{T1} – резистори для термокомпенсації 1-го роду (нуля); R_9 – резистори для регулювання вихідного опору; R_{T2}, R'_{T2} – резистори для температурної компенсації 2-го роду (чутливість); R_{10} – резистори для регулювання чутливості

Пропонована принципова електрична схема обмежувача вантажопідйомності приведена на рис. 3.

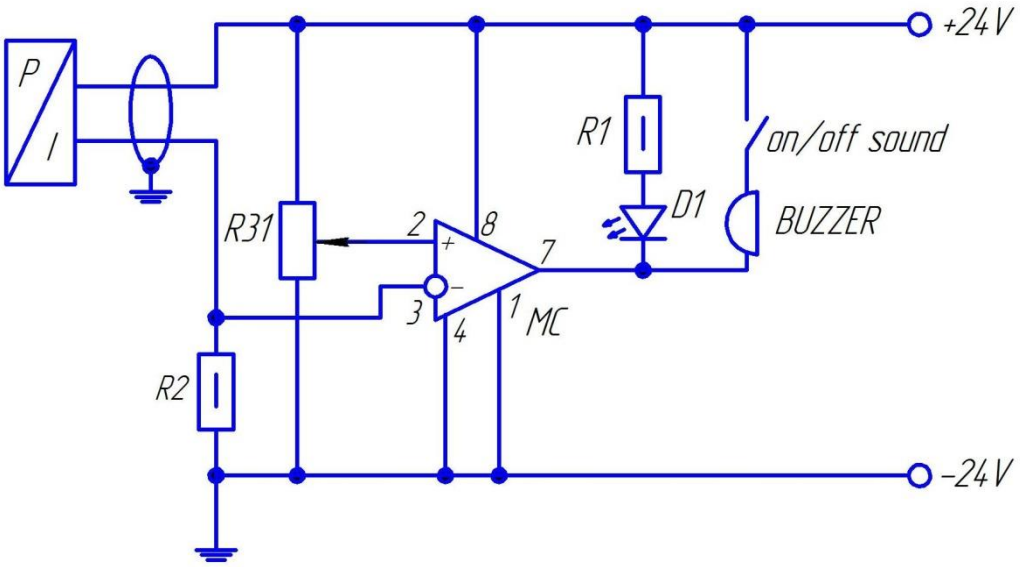

Рис. 3. Принципова електрична схема обмежувача вантажопідйомності

Обмежувач вантажопідйомності працює наступним чином.

На виході датчика тиску ДТ (P/I) формується сигнал ΔU, що

пропорційний тиску Δp у гідроциліндрі піднімання стріли навантажувального обладнання, тобто $\Delta U = K \cdot \Delta p$, а саме – ΔU = 5 mV/МПа.

Сигнал ΔU підсилюється операційним підсилювачем в 100 разів і порівнюється з опорним сигналом U = 500 mV в компараторі, що об'єднаний з операційним підсилювачем LM 311. При виконанні умови $U \leq \Delta U$ вмикаються попереджувальні сигнали: звуковий (Buzzer) і світловий (світлодіод D1).

Попередньо можна прийняти наступні елементи ОВ: резистор R1 – M0F-1W (470 Ом); резистор R2 – B59884-C120-A70 (600 Ом); резистор R31 – CF-50 (3 кОм); світлодіод D1 – Epistar (червоний); вимикач – Eaton PL-4 C-16A; динамік (Buzzer) – TRI2ON-A; мікроконтролер (МС) – LM311.

Висновки. Таким чином, під'єднавши до гідросистеми навантажувача обмежувач вантажопідйомності, що діє за пропонованим алгоритмом, можна полегшити умови роботи оператора машини, а також підвищити безпеку виконання перевантажувальних операцій на майданчику.

СПИСОК ЛІТЕРАТУРИ

1. Блохін В.С., Маліч М.Г. Основні параметри технологічних машин. Машини для земляних робіт: У 2ч.: Навч. посіб. – К.: Вища шк., 2009. – Ч.2. – 455с.
2. Фохт Л. Г. Одноковшовый погрузчик. – М.: Стройиздат, 1986. – 110 с.
3. Чабанов Л. С. Эффективность применения погрузчиков в строительстве. – К.: Будівельник, 1987. – 80с.
4. Васильченко В. А. Гидравлическое оборудование мобильных машин. – М.: Машиностроение, 1979. – 112 с.
5. Евтихиев Н.Н. и др. Измерение электрических и неэлектрических величин. Учебное пособие для вузов. – М.: Энергоатомиздат, 1990. – 352с.
6. Фрайден Дж. Современные датчики. Справочник. – М.: Техносфера, 2005. – 592с.

УДК 621.002.3

ВЛИЯНИЕ ТЕХНОЛОГИЧЕСКИХ ПАРАМЕТРОВ ИЗГОТОВЛЕНИЯ НА ИЗНОСОСТОЙКОСТЬ ДЕТАЛЕЙ ИЗ ОТХОДОВ АЛЮМИНИЕВЫХ СПЛАВОВ

Роик Татьяна Анатольевна
д.т.н., профессор
ВицюкЮлия Юрьевна
к.т.н., доцент
Национальный технический университет Украины
«КПИ им. Игоря Сикорского»,
Киев, Украина

Аннотация Приведены результаты исследований влияния технологических факторов изготовления на свойства антифрикционных деталей трения для полиграфических машин на основе отходов сплава АК12ММгН. Проведенные структурные исследования показали наличие в деталях упрочняющих фаз, имеющих высокую плотность и равномерность распределения по сечению детали. Доказано, что износостойкость новых деталей на основе отходов сплава АК12ММгН превышает аналогичных литых.

Ключевые слова: технологические параметры, детали, структура, износостойкость.

Сегодня в Украине существуют большие источники дешевой ценного сырья, вывозимого и не используемого в дальнейшем производстве - это отходы, в частности, цветных металлов и сплавов машиностроительного производства. Например, отходы сплава на основе алюминия АК12ММгН, содержащие в своем составе значительное количество ценных элементов - Cu, Mg, Si, Kd, Ni, Co, Mn и других. Именно этим обусловлено их дальнейшее использование с целью получения из них качественных высоколегированных антифрикционных материалов. Таким образом, задача создания новых эффективных технологий изготовления износостойких деталей из доступного

сырья и имеющих низкую стоимость, является актуальной и требует дальнейших исследований.

Цель работы - исследование влияния технологических факторов изготовления антифрикционных композиционных деталей из отходов силумина АК12ММгН на износостойкость и долговечность деталей трения.

Шламовые шлифовальные отходы силумина АК12ММгН - это отходы производства завода «Киевтрактордеталь» (г. Киев), которые образовались во время операций шлифования поршней двигателей тракторов, загрязненные частицами абразива и компонентами смазочно-охлаждающей жидкости (СОЖ). Именно из-за загрязненности абразивом и его компонентами СОЖ указанные шлифовальные отходы АК12ММгН вывозятся в отходы и не используются в дальнейшем производстве. Поэтому один из важнейших этапов для эффективного использования такого ценного сырья для изготовления конструкционных деталей трения была разработка технической регенерации отходов. После высушивания и отжига компонентов СОЖ проводили сепарацию силуминовых отходов от абразива методом электродинамической сепарации, используя высокую электропроводность (по сравнению с абразивом). Это позволяет с высокой эффективностью очищать цветные металлы даже при их небольшом содержании в малоэлектропроводных отходах. В данной работе очистку от абразива проводили с помощью однороторного сепаратора [1].

Нагрузка предварительного холодного прессования составляет 450-500 МПа. Пористость после холодного прессования 10-13%. Для минимизации пористости проводили операцию горячего прессования при температуре 400° С и нагрузке 300 МПа [2]. Температуру горячего прессования выбирали в соответствии с диаграммой состояния сплава так, чтобы она была выше температуры полного растворения легирующих элементов в Al, но ниже температуры плавления (564 0С) неуравновешенной эвтектики в сплаве. Так, после горячего прессования заготовки из материала на основе отходов силумина АК12ММгН почти не имели остаточной пористости - относительная

плотность составляла 0,98 - 0,99.

Технология изготовления включает следующие операции: 1) регенерация силуминового шлама с очисткой шлама от компонентов смазочно-охлаждающей жидкости и сепаративная очистка; 2) прессование полученного порошка в пресс-формах (холодное прессование) 3) горячее прессование; 4) дополнительная обработка (при необходимости). В результате вышеуказанных технологических операций получили антифрикционный материал для деталей трения, из которого были изготовлены образцы для различных видов исследований, в частности, для структурных испытаний (рис. 1).

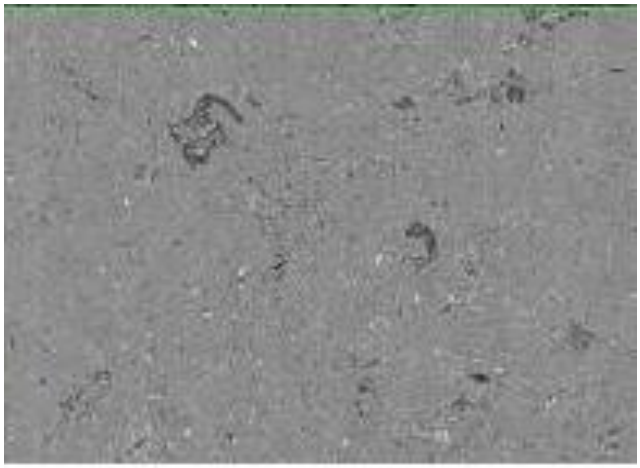

Рис. 1. Структура образца материала из шламовых отходов сплава АК12ММгН

Структурные исследования (рис.1) свидетельствуют, что имеющиеся в материале укрепляющие фазы (интерметаллиды) имеют высокую плотность и равномерность распределения по сечению образца, что способствует уменьшению размера зерна и, соответственно, повышению физико-механических и антифрикционных свойств. Следующим шагом было исследование комплекса физико-механических и триботехнических испытаний. Испытания на трение и износ проводили на воздухе при скорости скольжения 1 м/с при нагрузке до 5 МПа в паре с контртелом из стали 45 (45-48 HRC) приближенные к реальным условиям эксплуатации, когда под действием нагрузок контактные поверхности разогреваются до 100 - 120 0С. Смазка маслом "И-20" (табл. 1).

Таблица 1

Свойства деталей из материала АК12ММгН

Материал	Предел прочности на растяжение, МПа	Твердость, НВ, МПа	Ударная вязкость, кДж/м^2	Коэффициент трения	Интенсивность износа образц, мкм/км	Интенсивность износа контртела, мкм/км
Композит на основе отходов АК12ММгН	180-185	550-570	0,18-0,30	0,0075-0,0080	3,9	след
Литой сплав АК12ММгН [3]	186	670	0,30-0,40	0,0250	6,0	2,5

Как видно из табл. 1, по уровню физико-механических свойств новые детали из отходов сплава АК12ММгН не уступают литым, а износостойкость - почти втрое превосходит литые, что связано с различными технологическим принципам их изготовления. Как показали исследования, технология изготовления новых деталей обеспечила высокий уровень триботехнических свойств, что намного больше, чем у литых деталей. Детали изготовленные из отходов силумина имеют невысокую стоимость, вследствие использования дешевого и доступного сырья.

СПИСОК ЛИТЕРАТУРЫ

1. Гавриш А. П., Роик Т. А., Гавриш О. А., Киричок П. О., Вицюк Ю. Ю., Олийник В.Г. Шлифование и доводка износостойких антифрикционных композитных деталей печатных машин: Монография.- ч. 3.- К.: Издательский дом „АртЕк”, 2021.-202 с., ISBN 978-617-7814-80-0. https://ela.kpi.ua/handle/123456789/41909.
2. Белецкий В.М. Алюминиевые сплавы (состав, свойства, технология, применение)/ В.М. Белецкий, Г.А Кривов. - Киев: Коминтех, 2005. ISBN 966-8550-25-0
3. Roik, T.A., Gavrysh, O.A. & Vitsiuk, I.I. Composite Antifriction Material Based on Wastes of Aluminum Alloy for Items of Post-Printing Equipment // Powder Metallurgy and Metal Ceramics (2020): Springer Science + Business Media, LLC, Springer Nature 2020, New York: Volume 59, Nos. 5-6, September, (2020), pp. 282-289.Published: 02 November 2020. https://doi.org/10.1007/s11106-020-00160-7.

УДК 004.01; 004.9

ОСОБЛИВОСТІ ПРОЦЕСУ ТЕСТУВАННЯ ВЕБ-САЙТУ

Сорокун Світлана Вікторівна,
к.е.н., доцентка кафедри
прикладної механіки та інформаційних технологій
Економіко-технологічного інституту
імені Роберта Ельворті
м. Кропивницький, Україна
Коваленко Тетяна Володимирівна
викладачка І категорії
Кіровоградського кооперативного фахового коледжу
економіки і права імені М. П. Сая
м. Кропивницький, Україна

Анотація Стаття присвячена розкриттю видів та етапів тестування веб-сайту. Тестування веб-сайту - один з важливих життєвих етапів, після якого, надається замовнику готовий проект без помилок.

Ключові слова. Веб-сайт, види, перевірка, помилка, проект, етапи процесу тестування веб-сайту.

Тестування відіграє важливу роль в процесі розробки та створення якісного програмного забезпечення. Необхідно серйозно ставитися до аналізу та проектування структурованого процесу, який забезпечить своєчасний і успішний випуск проекту. Важливо пам'ятати, що довіра користувачів дуже просто втратити, та виправити допущені помилки може коштувати дорожче, ніж спочатку провести повну підготовку і тестування.

Тестування веб-сайту розпочинається з попереднього етапу - перевірки документації. Фахівець (тестувальник) вивчає отриману документацію (аналізує визначену функціональність сайту, вивчає остаточні макети сайту та складає план тестування веб-сайту для подальшого тестування) [1, 2].

На етапі перевірки документації аналізуються основні артефакти, пов'язані з тестуванням веб-сайту [3]: вимоги; план випробувань; тестові

випадки; матриця відстеження.

Перший вид тестування – це тестування функціональності веб-сайту (Functionality testing). Функціональне тестування спрямоване на те, щоб кожна функція веб-сайту працювала відповідно до специфікації вимог. Тестування функціоналу веб-сайту показує "Що робить система".

Тестування функціональності веб-сайту включає наступну послідовність дій перевірки:

1. Тестування посилань:

- вихідні посилання;

- правильність внутрішніх посилань;

- відсутність посилань, що ведуть на ту саму сторінку;

- посилання, які використовуються для надсилання електронної пошти адміністраторам сайту;

- сторінки, на які немає посилань;

- відсутність порушених посилань.

2. Тестування форм для всіх сторінок:

- дійсність вхідних даних;

- дозволені значення для поля даних;

- недійсні значення введення для поля даних;

- параметри форм, у яких можливе видалення або будь -яка інша зміна даних.

3. Тестування файлів cookie (файли cookie - це невеликі файли, які зберігаються на комп’ютері користувача після відвідування веб-сторінки):

- перевірка сайту із відключеними файлами cookie;

- перевірка сайту із увімкненими файлами cookie;

-перевірка чи зашифрований файл cookie, перш ніж записувати файл cookie на комп'ютер користувача;

- перевірка безпеки під час видалення файлів cookie;

- перевірка, чи активні файли cookie протягом зазначеного періоду часу якщо файли cookie мають тривалість дії.

4. Перевірка HTML/CSS:

- перевірка на синтаксичні помилки HTML;

- перевірка доступності для пошукових машин сайту;

- перевірка веб-сторінки на точну карту сайту у форматі XML та HTML.

Корисними інструментами для функціонального тестування веб-сайтів є Selenium, Linux Test Project, JUnit, Sprinter від Hewlett Packard Entreprise (тестування вручну), Browserstack (автоматичне та ручне тестування), Usersnap (тестування вручну).

Тестування юзабіліті (Usability Testing) – третій вид тестування. Тест юзабіліті спрямований на те, щоб оцінити веб-сторінку, протестувавши її з представницькими користувачами, тобто дослідження, що виконується з метою визначення зручності сайту. Це допомагає визначити здатність користувачів навчитися працювати, готувати вхідні дані та інтерпретувати результати сайту. Він включає навігаційне тестування та тестування змісту.

Навігаційне тестування містить такі перевірки:

- усі сторінки сайту зрозумілі та прості у використанні;

- кнопки, форми та поля зручні у використанні;

- доступ до головного меню доступний з усіх сторінок.

Контрольний список тестування змісту:

- немає граматичних та орфографічних помилок;

- зображення розміщено належним чином з відповідними розмірами;

- перевірка оптимізації колірної палітри сайту та розмірів шрифту;

- зміст інформативний, зрозумілий, структурований та логічно пов'язаний;

- інструкції чіткі і містять правильну інформацію.

Інструменти для тестування юзабіліті User Zoom, Reflector, Loop 11.

Четвертий вид тестування - тестування інтерфейсу користувача (User Interface). Тестування інтерфейсу користувача (UI) здійснюється для перевірки відповідності графічного інтерфейсу користувача веб-сайту специфікаціям:

- відповідність стандартам графічних інтерфейсів;

- оцінка елементів дизайну: макет, кольори, шрифти, розміри шрифтів, підписи, текстові поля, форматування тексту, підписи, кнопки, списки, значки, посилання;

- тестування з різною роздільною здатністю екрану;

- тестування локалізованих версій: точність перекладу (багатомовний, мультивалютний), перевірка довжини назв елементів інтерфейсу тощо;

- тестування графічного інтерфейсу користувача на цільових пристроях: смартфонах і планшетах.

Інструменти для тестування інтерфейсу: FitNesse, iMacros, кодований інтерфейс, Jubula, LoadUI.

Тестування сумісності (конфігурації), проводиться для перевірки веб-сайту з кожною з підтримуваних програмно-апаратних конфігурацій:

- конфігурація ОС;

- конфігурація браузера;

- конфігурація бази даних.

Міжплатформене тестування дозволяє оцінити роботу сайту в різних операційних систем (як настільних, так і мобільних): Windows, iOS/Mac OS, Linux, Android та BlackBerry тощо.

Методи тестування між веб-браузерами допомагають перевірити правильність роботи сайту в різних конфігураціях браузера: Mozilla Firefox, Google Chrome, Vivaldi, Microsoft Edge та Opera тощо.

Тестування бази даних проводиться для забезпечення коректної роботи сайту в різних конфігураціях баз даних: Oracle, DB2, MySql, MSSQL Server, Sybase.

Сумісність друку включено у план тестування веб-сайту:

- перевірка шрифтів, графічних зображень сторінок, їх вирівнювання та можливість друкувати належним чином;

- перевірка всіх сторінок сайту на відповідність розміру паперу та розміру, визначеному у варіанті друку.

Інструменти для тестування сумісності сайту: BrowserStack,

CrossBrowserTesting Смарт Ведмідь, Лакмус, Browsera, Rational ClearCase від IBM, Ghostlab.

Тестування продуктивності (Performance testing) є п’ятий видом тестування ваб-сайту. Воно має на меті визначити ефективність системи з точки зору чуйності та стабільності при певному навантаженні. Сайти повинні витримувати великі навантаження. Методи тестування ефективності веб-сайту містять:

- тестування поведінки сайту на межах або за межами передбачуваного навантаження (стрес-тестування) ;

- тестування поведінки сайту при збільшенні навантаження (тестування навантаження);

- перевірка здатності працювати в межах прийнятного періоду або трохи вище його (перевірка на стабільність);

- тестування продуктивності веб-сайту шляхом збільшення обсягу даних у базі даних (обсяжне тестування);

- тестування продуктивності веб-сайту при вході на нього кількох користувачів (тестування паралельності);

- тестування поведінки сайту при постійному додатковому навантаженні (витривалість);

- тестування швидкості завантаження сторінки.

Інструменти тестування продуктивності: Apache JMeter, HP LoadRunner, Silk Performer від Micro Focus, WebLoad, і Gatling.

Шостим видом тестування є тестування безпеки (Security testing), яке проводиться для перевірки того, що інформаційна система захищає дані та підтримує належну функціональність (тестування на проникнення та тестування вразливості).

Основні перевірки для перевірки безпеки:

- перевірка несанкціонованого доступу до захищених сторінок неможливий;

- перевірка сеансів автоматично припиняється після тривалої

бездіяльності користувачів;

- перевірка функції безпеки SSL;

- усі спроби зламу, повідомлення про помилки реєструються та зберігаються в окремому файлі для подальшого аналізу.

- перевірка роботи CAPTCHA за допомогою автоматичних скриптів;

- перевірка обмежених файлів на завантажування без відповідного доступу;

- перевірка введення неправильного пароля або імені користувача та відсутності можливості входу.

Інструменти для перевірки безпеки сайту: Retina CS Community, OWASP Zed Attack Proxy, Veracode, Google Nogotofail та SQL Map.

Тестування змінності має дві основні цілі:

- переконання, що всі виявлені помилки дійсно успішно виправлені (повторне тестування або перевірка підтвердження). Необхідно знову запустити тестові випадки, які спочатку виявили помилки, і перевірити ще раз;

- забезпечення того, що нові зміни не з'явилися після змін (регресійне тестування). Крім виявлених тестів помилок, він також містить тестові приклади, які перевіряють усі функціональні можливості сайту.

Інструменти для перевірки відповідних випробувань Change: Selenium, HP Quick Test Professional, TestComplete, TestDrive, SoapUI.

Мобільні тестування - важливо переконатися, що веб-сайт зручний для мобільних пристроїв. Тестування веб-сайту на мобільному пристрої включає:

- перевірка сумісності зі смартфонами та планшетами;

- перевірка навігації сайту на максимальне спрощення;

- перевірка оптимізації часу завантаження сайту;

- перевірка розміру кнопок (кнопки достатньо великі для людей з великим пальцем);

- перевірка оптимізації всіх розмірів зображень;

- перевірка спливаючих вікон та чи не використовується Flash;

- перевірка використання маркетів та коротких речень;

- перевірка чи тестовий номер телефону знаходиться в одному кліку від набору номера;

- перевірка веб-сайту на доступ до місцезнаходження за допомогою GPS.

Інструменти для мобільного тестування: BrowserStack, Perfecto Mobile Continuous Quality Lab, Windows Phone Emulator, Android Studio emulator, Google Page Speed Online тощо.

Бета–тестування - останній етап тестування перед випуском. Як правило, це роблять кінцеві користувачі та інші люди. Застосовують такі інструменти: HockeyApp, Ubertesters, і TestFlight.

Отже, тестування веб-сайтів може проводитися різними способами та видами. Для цього фахівці (тестувальники) розробляють стратегію, яка включає певні етапи тестування веб-проектів з докладним планом дій, щоб нічого не упустити. Перевірка може проводитися вручну або в автоматичному режимі. Автоматизація передбачає використання різних програм та сервісів, які суттєво економлять час, що особливо важливо для перевірки масштабних проектів. Але не можна недооцінювати ручний спосіб, який допомагає оцінити зручність системи і дизайн з точки зору користувача.

СПИСОК ЛІТЕРАТУРИ:

1. Куликов С. Тестирование программного обеспечения. Базовый курс. Минск: Четыре чет- верти, 2020. 312 с.

2. Блэк Р. Ключевые процессы тестирования - Планирование, подготовка, проведение, совершенствование. Москва: Лори, 2006. 566 с.

3. Савин Р. Тестирование Дот Ком, или Пособие по жестокому обращению с багами в интернет-стартапах. Москва: Дело, 2007. 312 с.

УДК 67.02

УДОСКОНАЛЕННЯ ТЕХНОЛОГІЇ ПЮРЕПОДІБНИХ СТРАВ

Тюрікова Інна Станіславівна
д.т.н, доцент, доцент;
Чоні Інна Володимирівна
к.т.н, доцент, доцент
ВНЗ Укоопспілки
«Полтавський університет економіки і торгівлі»,
м. Полтава, Україна

Анотація: Визначено, що питання забезпечення населення повноцінним і раціональним харчуванням є надзвичайно важливим. Особливу увагу надано пюреподібній кулінарній продукції. Визначено перспективними рослинними джерелами для технології супу-пюре гарбуз та перикарпій волоського горіха, що дозволить розширити асортимент кулінарної продукції та підвищити її харчову і біологічну цінність.

Ключові слова: технологія, раціональне харчування, суп-пюре, перикарпій, волоський горіх

На сучасному етапі розвитку технологій харчової продукції особливе значення приділяється виробництву страв, що поліпшують обмін речовин, підвищують стійкість організму до несприятливих екологічних умов довкілля, стресових навантажень, шкідливих звичок, тощо. Тому харчування є ефективним комплементарним чинником оздоровлення організму людини [1,с.1]. Фактичний стан харчування населення України характеризується недостатнім споживанням повноцінних білків, поліненасичених жирних кислот, вітамінів, мінеральних речовин, і як наслідок – зниження фізичного розвитку та прогресування аліментарної та аліментарно обумовленої патології. Тому питання забезпечення повноцінним і раціональним харчуванням населення є надзвичайно важливим.

Особливого значення набуває пюреподібна кулінарна продукція, а саме

виробництво супу-пюре. З огляду на підвищення ефективності функціонального харчування необхідно впроваджувати нові види рослинної сировини, що дозволяють поліпшити процеси травлення, підвищують імунітет та сприяють розширенню асортименту ресторанної продукції [2, с. 27].

Проведений аналіз останніх досліджень щодо супів-пюре, а саме «Крем-суп із гарбуза», довів постійне розширення їх асортименту такими інгредієнтами, як порошок ламінарії, шрот насіння вівса, імбир, кокосове молоко та іншими добавками рослинного походження [3; 4, с. 118; 5, с. 13].

З огляду на вищенаведені інформаційні чинники було зроблено висновок про доцільність удосконалення крем-супу шляхом додавання рецептурного компоненту - перикарпію стиглого волоського горіха.

Для досліджень використовували мускатний сорт гарбуза та перикарпій волоського горіха сорту «Ідеал». Гарбуз зберігали у сховищи за температури плюс 3 ºС, перикарпій – у морозильній камері за мінус 18 ºС. Перед використанням перикарпій не піддавали повному розморожуванню з метою попередження значних втрат біологічно активних речовин. Враховуючі, що гарбуз піддається високотемпературному обробленню, проводили порівняння вмісту нутрієнтів у свіжій і бланшованій сировини. Визначено основні фізико-хімічні показники рослинних компонентів (табл. 1).

Таблиця 1

Основні фізико-хімічні показники рослинної сировини

Найменування показника	Найменування сировини		
	гарбуз свіжий	гарбуз бланшований	перикарпій
Сухі речовини,%	20,9	21,57	20,1
Титровані кислоти, %	0,23	0,80	0,51
Вітамін С, мг/ 100 г	6,78	5,29	14,55
Каротин, мг/ 100 г	7,52	7,49	0
Пектинові речовини, %	0,367	0,368	0,414
Фенольні речовини, мг/ 100 г	375	387	438

Доведено, що обрана для досліджень сировина багата біологічно цінними речовинами, а саме, вітаміном С, каротином, пектиновими і фенольними речовинами (табл. 1). Треба відмітити, що більший вміст вітаміну С (14,55

мг/100 г), пектинових і фенольних речовин (0,414 % і 438 мг/100 г відповідно) та титрованих кислот (0,51 %) дозволить підвищити біологічну та харчову цінність готового продукту.

Дослідні варіанти супу-пюре виготовлялися за традиційною технологією, яка відрізнялася заміною молока на вершки 30 %, вилученням борошна та додаванням перикарпію стиглого горіха в якості смакової добавки. Отримані варіанти супів, піддавали дегустаційному оціненню і сенсорному аналізу. Результати впливу кількості горіхової добавки на дегустаційну оцінку наведено на рисунку 1. Дослідження експериментальних зразків супу-пюре з перикарпієм (15-20 %) показали позитивний влив на ароматичні властивості – нагадув смажені гриби, та негативний – не привабливий колір та відчутна гіркота (рис. 1). Визначено, що збільшення перикарпію у готовій страві прямо пропорційно впливає на вміст L-аскорбінової кислоти, тобто підвищує її вміст (1,76-3,5 мг/100 г), але знаходиться у протилежній пропорційності щодо органоптичних показників готової страви.

Визначено основні фізико-хімічні показники страви за розробленою технологією (табл. 2).

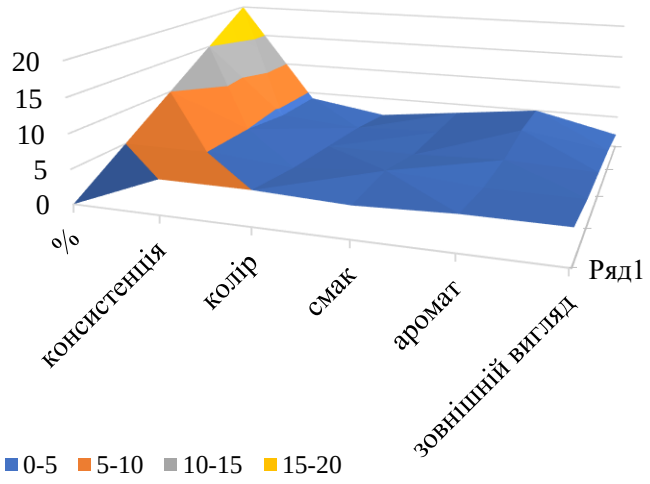

Рис. 1. Вплив вмісту перикарпію на органолептичні показники супу-пюре

Визначено, що додавання перикарпію за вмістом 5 % позитивно впливає на вміст аскорбінової кислоти, яка підвищилась у 1,4 раза, фенольні речовини – в 1,03 раза та титровані кислоти – на 20 % (табл. 2).

Таблиця 2

Фізико-хімічні показники супу-пюре з перикарпієм волоського горіха

Найменування показника	Варіанти супу-пюре	
	без добавки	з перикарпієм
Сухі речовини,%	23,0	20,9
Титровані кислоти, %	0,161	0,201
L-аскорбінова кислота, мг/100 г	1,76	2,46
Каротин, мг/100 г	5,83	5,80
Пектинові речовини, %	0,400	0,410
Фенольні речовини, мг/ 100 г	363,0	375,0

Отже, визначено перспективними рослинними джерелами для технології супу-пюре – гарбуз та перикарпій волоського горіха, що дозволить розширити асортимент кулінарної продукції. Використання нової страви у щоденному раціоні дозволить збагатити організм людини підвищеним вмістом біологічно цінних речовин, сприятиме його оздоровчому впливові, профілактиці аліментарно-залежних захворювань та відновленню порушених функцій органів і систем.

СПИСОК ЛІТЕРАТУРИ

1. Тюрікова І. С. Наукове обгрунтування технології напоїв резистентної дії з використанням волоського горіха: автореф. дис. … докт. техн. наук.: 05.18.16. - Київ: НУХТ, 2019. – 41 с.

2. Гончар В. Впровадження новітніх технологій пюреподібних супів. Міжнародний мультидисциплінарний науковий журнал «ΛΌГОΣ». Мистецтво наукової думки», 2019. - №6. - С.27-29.

3. Іваніщева О.А. Дослідження шляхів оптимізації нутрієнтного складу страв з гарбуза. URL: http://molodyvcheny.in.ua/files/journal/ 2019/4/46.pdf.

4. Искусство готовить. Часть 1 / За ред. Подолюк О.О. - Киев : Глобус, 2003. - 270 с.

5. Koretska I, Kuzmin O., Zinchenko T. Sample rating in water-alcohol technology by profile non-linear quality criteria. Ресторанний і готельний консалтинг. Інновації. 2020. - Том 3, № 1. - С. 12–24.

УДК 629.3.01, 608.3

ГЛУШНИК ШУМУ «ПОРШНЕВИЙ - ПЛЮС» З КОМПЕНСАТОРОМ ЯК ЗАСІБ ПІДВИЩЕННЯ ПАЛИВНОЇ ЕКОНОМІЧНОСТІ АВТОМОБІЛІВ

Федоров Володимир Вікторович
к.т.н., доцент
Філіпова Галина Андріївна
к.т.н., професор
Яновський Василь Васильович
к.т.н., доцент
Національний транспортний університет
м. Київ, Україна

Анотація: Розглянута вдосконалена конструкція глушника шуму відпрацьованих газів двигуна внутрішнього згорання (ДВЗ), особлива відмінність якого полягає у тому, що відпрацьовані гази певний час перебувають у замкнутому просторі, де відбувається зменшення їх аеродинамічної та акустичної енергій. Такий глушник має вкрай низький аеродинамічний опір завдяки своїм конструктивним особливостям, оскільки в ньому шум глушиться не за рахунок взаємодії звукових хвиль, що рухаються у відпрацьованих газах, зі стінками глушника, а за рахунок перебування хвиль у замкнутому просторі з високим рівнем звукопоглинання. Удосконалення досягається шляхом впровадження компенсатора. Це призводить до значного поліпшення паливної економічності автомобіля із збереженням акустичних властивостей останнього.

Ключові слова: Автомобіль, двигун внутрішнього згорання, вихлоп, відпрацьовані гази, шум, джерело шуму, компенсатор, акустична ефективність.

Проблема поліпшення економічності автотранспортних засобів (далі – автомобілів) з роками стає все більш актуальною. Це пояснюється не лише збільшенням кількості автомобілів у світі, але й постійними економічними кризами.

Одним із напрямків поліпшення економічності автомобіля в цілому є поліпшення економічних характеристик системи випуску ДВЗ автомобіля зокрема. Втрата потужності двигуна за рахунок глушника шуму відпрацьованих газів ДВЗ лежить у межах від 8 до 16 %, і не виключено, що й більше. Факт втрати потужності випливає з конструкції переважної більшості сучасних глушників шуму.

У таких глушниках шум (акустична енергія) глушиться за рахунок взаємодії звукових хвиль, що рухаються у відпрацьованих газах, зі стінками глушників. Для того, щоб така взаємодія відбулася, необхідно, щоб відпрацьовані гази взаємодіяли зі стінками глушників. При цьому зростає аеродинамічний опір глушників, на подолання якого і витрачається частина потужності двигуна. І чим акустично ефективніший глушник, тим більші втрати потужності двигуна.

Сучасні автомобілі (перш за все ті, що виробляються у промислово розвинених країнах) відповідають нормам щодо шуму. Це досягається у першу чергу впровадженням високоефективних в акустичному плані глушників шуму відпрацьованих газів ДВЗ. Суттєвим недоліком таких глушників є великий відбір потужності двигуна автомобіля.

Виходячи із ситуації, що описана вище, постала задача створення принципово нового глушника, у якому придушення шуму відбувалось би іншим шляхом, у результаті чого втрати потужності двигуна за рахунок глушника були б принципово меншими.Як було відмічено вище, практично всі сучасні глушники шуму відпрацьованих газів ДВЗ придушують звукові хвилі *1* (рис. 1) за рахунок тертя газів об стінки *2*, перегородки *3* та поглинання у звукопоглинаючих матеріалах 4.

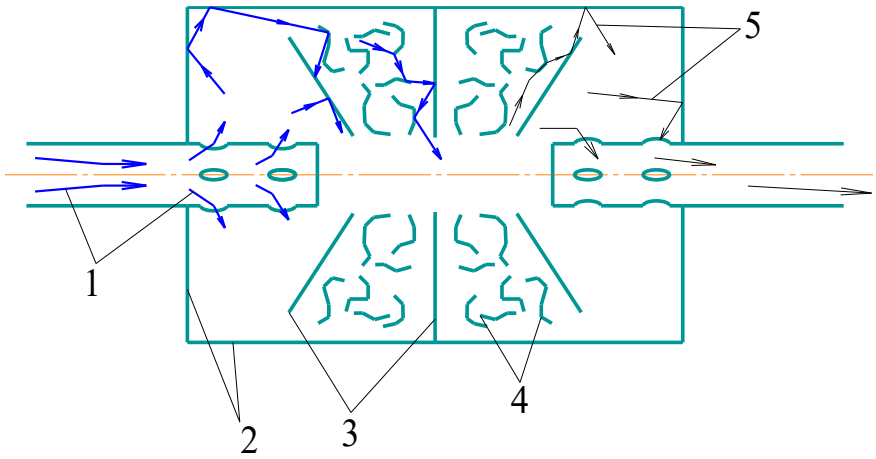

Рис. 1. «Класичний» глушник шуму відпрацьованих газів ДВЗ: 1 – відпрацьовані гази із звуковими хвилями; 2 – стінки глушника; 3 – внутрішні перегородки; 4 – звукопоглинаючий матеріал; 5 – відпрацьовані гази із ослабленими звуковими хвилями

Принципово інший «поршневий» глушник шуму [1] має вхідний та вихідний патрубки, зв'язані із шумопридушуючою порожниною у вигляді циліндра, розділеного вільним поршнем на два об'єми, які мають почерговий зв'язок із вихлопними отворами двигуна внутрішнього згорання і довкілля через патрубки, розміщені на протилежних кінцях циліндра.

Відпрацьовані гази направляють у шумопридушуючу порожнину (циліндр) з одного боку (наприклад, з лівого). Заповнюючи ліву частину порожнини, вони тиснуть на вільний поршень, який рухається і витискує в довкілля відпрацьовані гази, які знаходяться в протилежному об'ємі порожнини (у правій її частині) за поршнем. Заходячи в ліву частину порожнини, гази заспокоюються. По-перше, заспокоюються пульсації речовини відпрацьованих газів (вирівнюється тиск по всьому об'єму), по-друге, стихає звукова хвиля, яка багато (сотні) раз відбивається від стінок порожнини до випуску відпрацьованих газів у довкілля. Це забезпечує в десятки разів більший в порівнянні з існуючими глушниками шумопридушуючий ефект навіть у тому випадку, коли внутрішня стінка порожнини металічна із коефіцієнтом звукопоглинання 0,01. Але ж, звичайно, її необхідно покрити звукопоглинаючим матеріалом з максимальним коефіцієнтом звукопоглинання для даних умов експлуатації.

Після повного (майже повного) заповнення лівої частини порожнини (циліндра) відпрацьованими газами, подачу газів починають з протилежного кінця порожнини, поршень рухається у зворотному напрямку, поступово витісняючи з лівої частини порожнини в довкілля відпрацьовані гази, звукова енергія яких продовжує поглинатися стінками порожнини,

Недоліком вищеописаної конструкції є те, що під час зміни частини порожнини, до якої подаються гази та з якої відповідно випускаються, з лівої на праву та навпаки вихлопні патрубки ДВЗ напряму зв'язані із довкіллям (хоч і дуже короткий час), що обов'язково призводить до значних пульсацій тиску відпрацьованих газів і звукових коливань. Тому нами була поставлена мета: вдосконалити конструкцію «поршневого» глушника [1] таким чином, щоб позбутись пульсації тиску відпрацьованих газів і звукових коливань у ньому.

Поставлена мета досягається запобіганням прямому виходу у довкілля відпрацьованих газів під час перенаправлення їх потоку з однієї частини порожнини до іншої. Для забезпечення цього на трубопроводі випуску відпрацьованих газів у довкілля встановлений зв'язаний з ним об'ємний компенсатор витрати газів та коливань тиску, виконаний, наприклад, у вигляді циліндра значно більшого перерізу, ніж переріз вихлопної труби, і зв'язаний з вихлопною трубою отвором значно більшого перерізу, ніж у вихлопної труби. Удосконалений глушник нами було названо «поршневий-плюс».

Глушник «поршневий-плюс» (рис. 2) має шумопридушуючу порожнину – циліндр *1* з двома торцевими кришками *2* і *3*, які зсередини покриті звукопоглинаючими дисками *4* і *5* (наприклад, із термостійкого скла), поршень *6* з двома сепараторами *7* з підшипниковими кульками та із звукопоглинаючими дисками *8* і *9*. Циліндр *1* на кінцях містить вхідні патрубки *10* і *11*, які почергово з'єднуються з вихлопним отвором ДВЗ (не показано) через впускний патрубок *12*, та вихідні патрубки *13* і *14*, які почергово з'єднуються з довкіллям через випускний патрубок *15*.

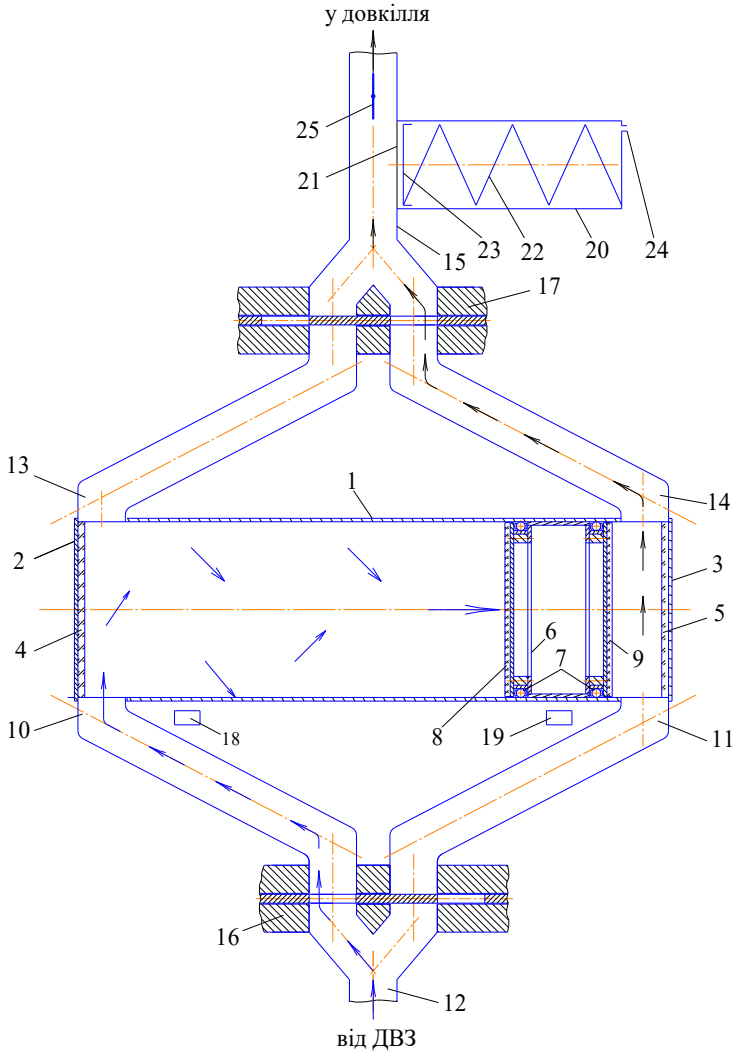

Рис. 2. «Поршневий» глушник з компенсатором

Для направлення відпрацьованих газів почергово в ліву чи праву частину циліндра та випускання їх з циліндра використовуються клапани *16* і *17*. Для фіксації положення поршня, після якого мають переключитися клапани *16* і *17*, використовуються датчики положення (наприклад, індукційні) *18* і *19*. Для запобігання удару поршня *6* об кришки *2* і *3* створюються так звані газові подушки. З цією ж метою можливе використання пружин, хоча такий підхід, як на нашу думку, менш практичний.

На випускному патрубку *15*, зразу ж за клапаном *17*, встановлений компенсатор витрати газів та коливань тиску *20*, виконаний у вигляді циліндра значно більшого перерізу, ніж переріз вихлопної труби, і зв’язаний з вихлопною трубою отвором *21*, також значно більшого перерізу ніж у вихлопної труби. У циліндрі компенсатора тиску *20* до отвору випускного

патрубка *15* притиснутий пружиною *22* поршень *23*. У дні корпусу циліндра компенсатора тиску для входу-виходу зовнішнього повітря виконано дросель *24*. У впускному патрубку *15* за компенсатором *20* встановлений запиральний орган, наприклад, поворотна заслінка *25*.

В основному режимі запропонований глушник «поршневий-плюс» працює як «поршневий» глушник [1]. Під час переключання потоків газів у глушнику «поршневий-плюс» (рис. 3) незначний проміжок часу відпрацьовані гази із впускного патрубка *12* проходять у випускний патрубок *15* напряму через вхідні в циліндр патрубки *10* і *11* та вихідні патрубки з циліндрів *13* і *14*, маючи велику амплітуду звукових коливань і коливань тиску. Але в цей час поворотна заслінка *25* перекриває незаспокоєним газам вихід у довкілля.

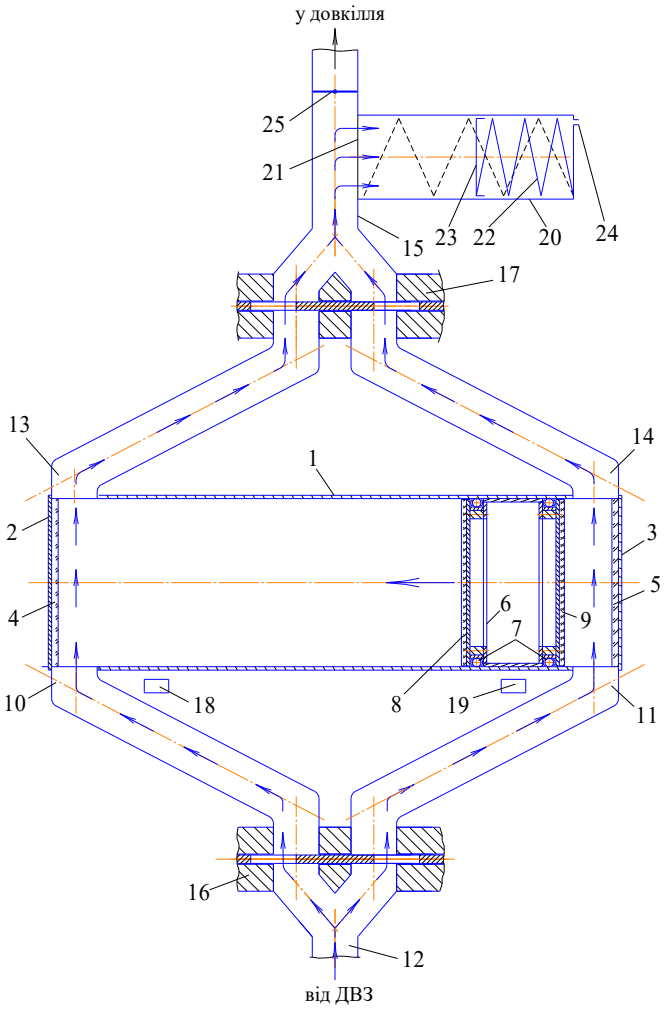

Рис. 3. «Поршневий» глушник з компенсатором, момент переключання клапанів

Підійшовши до отвору *21*, хвиля тиску входить у компенсатор витрати

газів та коливань тиску *20*, відтісняючи поршень *23* і стискаючи пружину *22*. Більша частина відпрацьованих газів, яка «прорвалася» у напряму із впускного патрубка *12* у випускний патрубок *15*, зайде в компенсатор витрати газів та коливань тиску *20*. Там гази заспокояться як гідравлічно, так і акустично, а потім при нормальній роботі глушника (заповненні циліндра *1*) поступово вийдуть під дією поршня *23* і пружини *22* у випускний патрубок *15*. Поршень *6* під дією нових порцій відпрацьованих газів почне рух вліво. Процес циклічно повторюватиметься, при цьому відбуватиметься гідравлічне і акустичне заспокоєння нових імпульсних порцій відпрацьованих газів.

На рис. 4 зображений «поршневий» глушник з компенсатором перед початком переміщення поршня вліво.

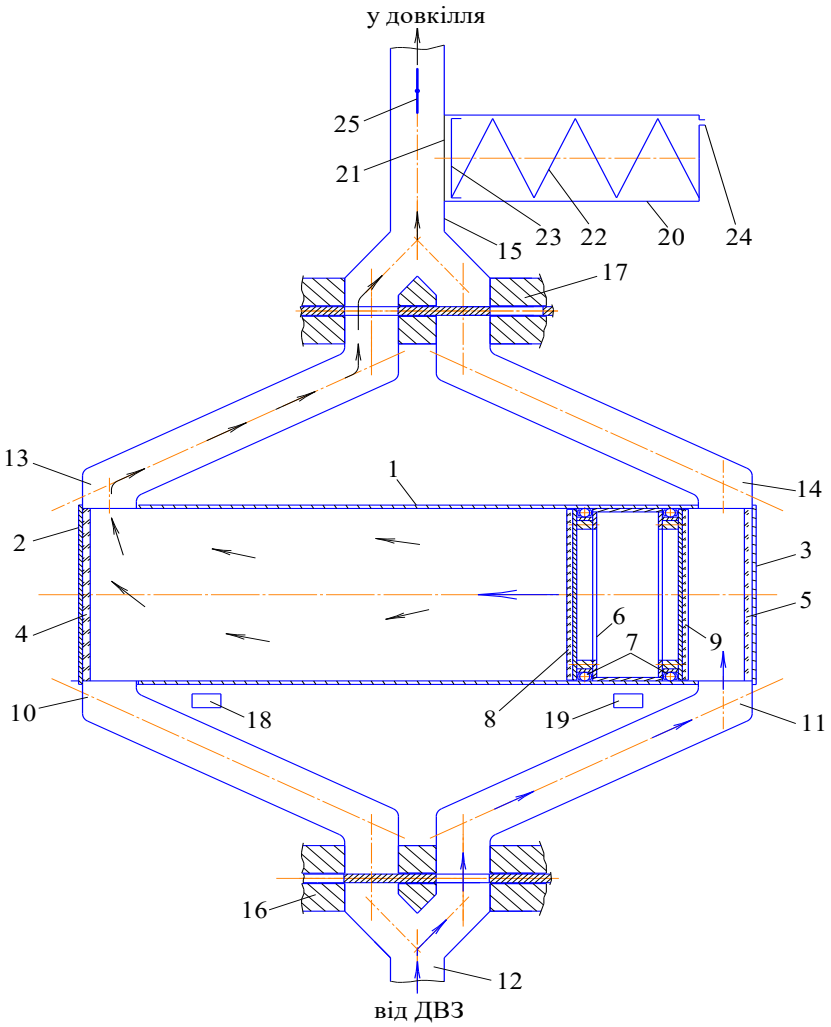

Рис. 4. «Поршневий» глушник з компенсатором перед початком переміщення поршня вліво

Отже, буде забезпечене неперервне надійне заглушення шуму

відпрацьованих газів двигуна внутрішнього згорання.

Таким чином, запропоноване вдосконалення існуючого «поршневого» глушника шуму відпрацьованих газів (у сукупності з цим удосконаленням «поршневий» глушник називається «поршневий-плюс») унеможливлює утворення прямотоку газів у момент переключання клапанів і відповідно запобігає виникненню значних пульсацій тиску відпрацьованих газів і звукових коливань, а також суттєво підвищує паливну економічність автомобіля.

СПИСОК ЛІТЕРАТУРИ

1. Федоров В.В. Спосіб глушіння шуму відпрацьованих газів двигуна внутрішнього згорання та пристрій для його здійснення. Патент України № 90816 від 12.03.2009 р., бюлетень «Промислова власність» № 10, 25.05.2010 р. МПК F 01 N 1/16.

GEOGRAPHICAL SCIENCES

УДК 911.3

СТРУКТУРА АНІМАЦІЙНИХ СЛУЖБ ТУРИСТИЧНИХ КОМПЛЕКСІВ ЛЬВІВЩИНИ

Манько Андрій Михайлович
кандидат географічних наук, доцент,
Львівський національний університет
імені Івана Франка,
Львів, Україна,
Самусь Дар'я Олексіївна
студентка,
Львівський національний університет
імені Івана Франка,
Львів, Україна,

Анотація. Розглядається структура анімаційних служб туристичних комплексів Львівщини. Охарактеризовано сучасний стан господарювання вітчизняних підприємств туристичного господарства який визначається

Постановка проблеми. Структура анімаційної служби туркомплексу може бути запропонована як найбільш оптимальний інструмент вирішення основних завдань і реалізації основних функцій анімаційного менеджменту.

Теоретично кожен службовець відділу анімації повинен спеціалізуватися в якійсь одній галузі, проте на практиці за бюджетних міркувань це рідко вдається здійснити. Однак до цього треба прагнути.

Майстерне виконання анімаційної стратегії і наслідування корпоративної концепції залежать від компетентності персоналу і ефективності внутрішньої організації роботи готельної анімаційної служби.

При реалізації стратегії для головного менеджера з анімації пріоритетним завданням є створення життєздатної структури. Приведення організаційної

структури анімаційної служби у відповідність з її стратегією та стратегією готельного підприємства в цілому є одним з основних принципів стратегічного менеджменту.

Цим підкреслюються важливість анімаційної діяльності в загальній стратегії готельного підприємства та необхідність забезпечення цієї діяльності ресурсами (людськими, матеріальними, фінансовими). Це свідчить також про те, що для керівництва готелю анімаційна діяльність є стратегічно значимою.

Аналіз останніх досліджень і публікацій. Дослідженнями проблем структури анімаційних служб туристичних комплексів відображено у працях вітчизняних та зарубіжних вчених. Серед них І. Булигіна, М. Гаранін, А. Вишняк, В. Тарасенко, С. Килимистий, А. Манько, Ю. Масюк [1, 2, 3, 4, 7]. Слід зазначити, що проблеми структури анімаційних служб туристичних комплексів потребують досліджень сучасних науковців.

Постановка завдання. Метою статті є дослідження проблем структури анімаційних служб туристичних комплексів, дослідження сучасного стану господарювання вітчизняних туристичних підприємств та туристичного обслуговування населення.

Виклад основного матеріалу дослідження. При формуванні організаційної структури служби великого готельного туркомплексу, що складається з декількох функціональних підрозділів, необхідно прагнути створити таку систему зв’язку і координації, яка:

1) максимізує внесок підрозділів у підвищення якості анімаційного обслуговування;

2) обмежує витрати на реалізацію анімаційних послуг;

3) мінімізує витрати часу й енергії на контакт між підрозділами, службами і відділами готелю. Класичний спосіб координації дій структурних одиниць підрозділу полягає у визначенні їх місця в ієрархічній структурі таким чином, щоб найбільш тісно пов’язані одиниці були підзвітні головному менеджеру з анімації готелю.

З метою об’єднання стратегічних зусиль взаємозалежних структурних

підрозділів головний менеджер з анімації може використовувати координаційні команди, групи з виконання міжфункціональних завдань, систему взаємної формалізованої звітності, робити наголос на роботу в командах і на кооперацію.

Право прийняття рішення при цьому має бути передано на більш низький рівень управління або безпосередньо на аніматорів (виконавців), які знаходяться на «першому плані» і володіють необхідною інформацією для оцінки факторів і наслідків реалізації прийнятих рішень і дій.

У процесі розвитку анімаційної діяльності, зміни її концепції та стратегії організаційна структура служби також повинна бути змінена, оскільки неможливо реалізувати нову стратегію в рамках старої організаційної структури [5]. Формування ефективної організаційної структури анімаційного менеджменту є одним з найважливіших завдань головного аніматора туристичних комплексів (далі буде - ТК).

У залежності від його величини можливі різні (більш-менш розгалужені) організаційні структури анімаційної служби – відділи. Структура і кадровий склад служби ТК залежать також від його величини і типу, функціонального призначення та номенклатури технічних анімаційних систем, географічного розташування, концепції і програм анімації та інших факторів.

Найбільш поширений варіант штатної структури анімаційної служби готелю складається з кількох відділів (спортивної анімації, шоу-анімації, міні-клубу, відділу творчих занять та ін.)

Представлена на рис. 1 структурна схема управління командою аніматорів одного з готелів області – Карпатські полонини. Її можна видозмінювати залежно від місцевих умов.

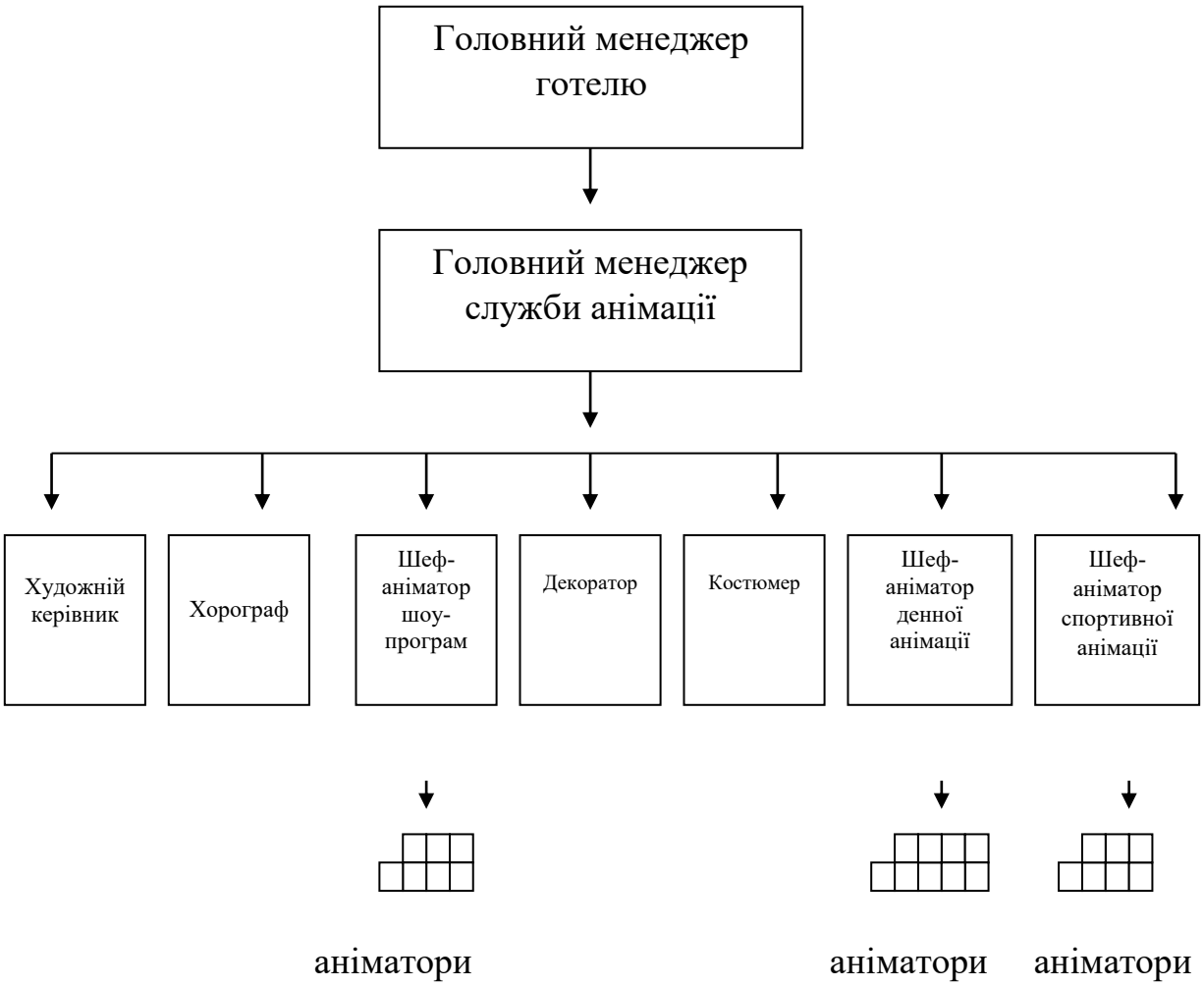

Рис. 1. Типова функціональна схема управління анімаційною службою відпочинкового комлексу [5].

Функціональні обов'язки фахівців аніматорів наступні:

- головний менеджер служби анімації – керівник анімаційної команди;
- художній керівник – укладач і організатор денних і вечірніх шоу-програм. Відповідальний за якість виконання цих заходів;
- хореограф забезпечує танцювальну підготовку учасників денних танцювальних програм і вечірніх шоу-програм;
- шеф-аніматор відповідає за якість роботи аніматорів, які підкоряються безпосередньо йому;
- декоратор забезпечує шоу-програми декорацією;
- костюмер забезпечує учасників анімаційної програми костюмами;
- шеф спортивної анімації несе відповідальність за складання і проведення спортивних програм, йому підкоряються спортивні аніматори;

- аніматори – виконавці анімаційних програм.

Кожен відділ має певні обов’язки, але є такі заходи, які готують всі члени анімаційної команди спільно. Чим меншою є за кількісним складом анімаційна служба, тим більше навантаження лягає на її членів, тим більше вони повинні допомагати один одному і бути взаємозамінні.

Розглянемо коло обов’язків кожного з відділів служби анімації.

Спортивний відділ – очолює спортивний шеф-інструктор. Робота цього відділу найбільш напружена і активна, так як спортивні аніматори протягом усього дня знаходяться в безпосередньому контакті з гостями (в русі, в грі), проводячи більшу частину часу біля басейну або на спортивному майданчику. Протягом усього дня вони через кожні 30 хвилин пропонують гостям різні спортивні заходи (заняття аеробікою і ритмікою, катання на водних лижах, водне поло, ігри на пляжі, дартс, бадмінтон і т. ін.).

У групі спортивних аніматорів повинні бути чітко розподілені обов'язки, щоб їх робота і відпочинок чергувалися, оскільки вони витрачають багато енергії при проведенні своїх заходів. Кожен спортивний аніматор проводить чітку певну кількість заходів і повинен добре знати правила організованих ігор і змагань, а також вміти проводити необхідний інструктаж з техніки безпеки.

Основна складність в роботі спортивних аніматорів полягає в тому, щоб привернути гостей до своїх заходів. Особливо важко набрати потрібну кількість людей для проведення спортивних ігор в денний час, коли вони вважають за краще відпочивати і загоряти. Аніматорам доводиться в цьому випадку проявляти максимум винахідливості: переодягатися у костюми клоунів, роздавати запрошення, оголошувати про призи по радіо і т. ін. Ще складніше утримати інтерес до своїх заходів, щоб гостям захотілося прийти на них і на наступний день. Для цього аніматору доводиться постійно продумувати якісь деталі, родзинки, сюрпризи, щоб будь-яка гра перетворилася на веселе шоу.

Незважаючи на те, що головне завдання спортивної анімації– забезпечення відпочиваючих максимально фізичним навантаженням і залучення якомога більшої їх кількості в свої заходи, важливо дотримуватися у

всьому міри, пам'ятаючи про те, що є категорія гостей, які не сприймають активний відпочинок і великі фізичні навантаження. Ці люди знайдуть собі інший спосіб розважитися, тому аніматор може бути наполегливим в міру, але ні в якому разі не може бути нав'язливим.

Всі спортивні аніматори повинні мати відповідну підготовку, бути завжди підтягнутими, стрункими, веселими і комунікабельними.

Відділ шоу-анімації, як правило, створюється у великих готелях, де є можливість оплачувати працю анімаційної команди. В цьому випадку набираються професійні музиканти, танцюристи, артисти. Однак більшість готелів і туркомплексів не має можливості оплачувати працю професійних артистів, тому всі шоу-подання готуються аніматорами з інших відділів спільно. У відділі шоу-анімації постійно працюють професійний хореограф, який часто суміщає обов'язки режисера-постановника вечірніх розважальних програм, діджей, декоратор і костюмер. Решта аніматори залучаються до роботи у відділі по мірі потреби. Якщо вечірні розважальні програми влаштовуються часто, то в денний час, вільний від занять з гостями, проводяться репетиції. Зазвичай анімаційні служби мають свої заздалегідь розроблені програми і сценарії, які пропонуються аніматорам для розучування.

Шоу-програми найчастіше містять гумористичні сценки, уривки з відомих мюзиклів, танцювальні спектаклі. Залежно від фінансових можливостей готелю для розваг гостей можуть бути запрошені професійні естрадні та фольклорні групи, артисти цирку і т. ін. Це вносить свою різноманітність у програму і дає анімаційній команді можливість відпочити.

Відділ шоу-анімації відповідає за проведення дискотек (як для дорослих, так і дитячих), навчання відпочиваючих танцювальним рухам, виконання пісень і за проведення інших музично-розважальних заходів.

Міні-клуб – важливий відділ анімаційної служби, особливо для готелів та туркомплексів, орієнтованих на притягнення сімейних туристів. Для них можливість відпочити разом з сім'єю і при цьому не бути обтяженим постійними заняттями з дітьми – дуже привабливий фактор. Головний

обов’язок аніматорів міні-клубу – організувати цікавий повноцінний відпочинок дітям, давши можливість батькам відпочити окремо від нащадків.

Як правило, міні-клуб розташовується на території туркомплексу, в найбільш затишній і спокійній її частині. Він повинен бути добре обладнаний: як мінімум - мати кімнату відпочинку з телевізором, зручними дитячими меблями, набором ігор, та доступний відкритий ігровий майданчик. У деяких готелях є декілька дитячих майданчиків з різним інвентарем та дитячий басейн. Очолює цей відділ шеф міні-клубу. Кількість аніматорів, зайнятих у міні-клубі, залежить від розмірів туркомплексу. Краще, якщо в міні-клубі працюють кілька аніматорів, тому що в цьому випадку у них є можливість займатися з дітьми за віковими групами. Для кожної з вікових груп бажано заздалегідь скласти програму, підібрати відповідні віку ігри та розваги. На аніматорах цього відділу лежить велика відповідальність за життя і здоров’я дітей, тому вони повинні добре знати вікові особливості, пам'ятати про те, що діти не можуть перебувати довго під палючим промінням сонця без головних уборів, уважно стежити за їх поведінкою у воді і т.п.

Аніматори міні-клубу крім функції розваги виконують і функцію виховання, тому вони повинні знати основи педагогіки та психології, вміти відповісти дітям на їхні запитання, пояснити правила гри, розповісти щось цікаве [6]. Відділ творчих занять входить у відділ анімаційної служби зазвичай за умов, коли ТК не володіють достатньою матеріальною базою для організації дозвілля заходів. Цей відділ відповідає організації діяльності клубів за інтересами. Тут можуть запропонувати гостям зайнятися в’язанням, вишиванням, випалюванням, ліпленням, малюванням, бісероплетінням та ін

Особливо добре приживаються ці відділи в туркомплексах і готелях, розташованих у центрах будь-якого ремесла або народного промислу. Туристи з великим задоволенням під керівництвом досвідчених майстрів пробують самі сплести мереживо. Розглянуті відділи найбільш поширені в анімаційній службі, структура якої може бути більш розгалуженою, що залежить від різноманітності послуг, що надаються. Наприклад, ця служба може включати

до свого складу інструкторів з плавання та організації походів, пілотів аеростатів і т. ін., Однак більша частина готелів і ТК має досить скромну в кількісному відношенні анімаційну команду. У цьому випадку дуже важливо правильно організувати роботу всіх відділів анімаційної служби, щоб досягти високих результатів обслуговування.

Творча анімація в туризмі – це оживлення програм дозвілля туристів в місцях тривалого відпочинку - курортних готелях і центрах, туристичних селищах і базах, на круїзних судах тощо. Обидва напрямки анімації в туризмі передбачають незвичайність і різноманітність заходів, безпосереднє включення туристів в дію. Це вимагає від організаторів дозвілля і певні творчі здібності для створення спеціальних програм і сценаріїв, і вміння стимулювати інтерес туриста, змусити його попри зніяковіння, інертність взяти участь в таких програмах. Саме специфіка анімаційних процесів в туризмі і викликала необхідність професійної підготовки спеціалістів даного профілю - аніматорів. Завдання аніматорів зробити відпочинок туристів цікавим та змістовним і визначає їх функціональні обов’язки і вимоги. Вони повинні добре володіти інформапією про все, що може зацікавити туристів, допомагати їм зорієнтуватися в новій обстановці. Крім того, вони розробляють сценарії і організують різні шоу, забави, спортивні змагання, вечори відпочинку та інші заходи для туристів і є не тільки їхніми інструкторами, а й компаньйонами і партнерами, тобто допомагають туристам провести своє дозвілля весело і цікаво. Творчий характер роботи аніматорів обумовлює високі вимоги і до їх особистих якостей: це комунікабельність, контактність, фізична витримка та інші. Крім того, необхідна і спеціальна підготовка: вміння написати сценарій, провести різні ігрові програми, шоу, конкурси; музична освіта; знання іноземних мов; спортивна підготовка; знання психології і педагогіки; історії і культури тощо. Зарубіжний досвід вже надає нам приклади підготовки і використання кадрів аніматорів в туристській практиці, наприклад, в туристичних селищах французького туроператора «Club Mediterranean» - «Середземноморський клуб» або «Club Med». Тут пропонується нова філософія

відпочинку, згідно якої він має бути веселим, цікавим, жвавим. І створювати таку атмосферу повинні аніматори, які працюють в кожному селищі. їх називають тут GO \gentle organizers\ милі, любі організатори. 3 самого початку прибуття гість - або «милий член клубу» - «gentle member» \GM\ перебуває в дружній та невимушеній атмосфері. їх гостинними господарями є GO, які знайомляться з гостями, інформують їх про всі заходи, допомагають вибрати найцікавіші, розважають, відповідають на будь-які запитання.

Їх завжди можна знайти, бо спеціальна форма одягу та бейджик із прізвищем виділяють їх серед відпочиваючих. Тільки в Club Med аніматорами працюють молоді люди майже із 100 країн світу, що спеціально підготовлені і навчені. В Україні сьогодні ще переважає виїзний туризм. Саме тому потреба в кадрах аніматорів відчувається лише тоді, коли група найчастіше дитяча або молодіжна перебуває в центру відпочинку без аніматора, а гід - супроводжуючий не має спеціальної підготовки. Проблема відсутності аніматорів існує і в багатьох центрах відпочинку. Надалі вона буде ще більш гострішою в вітчизняних закладах індустрії гостинності, адже зростатимуть об'єми внутрішнього та іноземного туризму і розвиватиметься нова філософія відпочинку - анімація відпочинку.

В зв’язку з цим, питання професійної підготовки спеціалістів-аніматорів досить актуальне для системи туристичної освіти в Україні. Саме тому на кафедрі міжнародного туризму Університету культури і мистецтв розроблено спеціальний курс « Організація дозвілля туристів» в рамках загальної спеціальності - менеджер туризму. Одним із актуальних напрямків організації обслуговування туристів у сільській місцевості є т. зв. анімація, тобто пожвавлення програм обслуговування, відпочинку і дозвілля туристів, насичення цих програм ігровими елементами та шоу-продуктами.

Анімація в туризмі зумовлена загостренням конкуренції між однаковими за рівнем сервісу і місцезнаходженням осередками сільського зеленого туризму. Скажімо, постала проблема: яким чином привабити до нас туристів з сусіднього села, тим паче, що наші агрооселі начебто нічим не гірші від їхніх.

Формула успіху відома. Вона складається з двох компонентів. Перший — промоційна «розкрутка» курорту засобами мас-медіа з застосуванням технологій паблікрілейшнз і паблісіті. А от другий, не менш вагомий компонент, це, власне, наявність яскравої анімації обслуговування.

У Карпатському реґіоні перспективною формою анімації може стати організація сільських анімаційних шоу-музеїв, в яких туристів зустрічатимуть «живі» історичні персонажі (руські князі, гетьмани, козаки-запорожці, чумаки, Довбуш з опришками тощо).

В Україні об'єкти туризму з колоритними анімаційними програмами є найпопулярнішими осередками масового внутрішнього й міжнародного туризму (наприклад, Музей народної архітектури у с. Пирогово, ярмарка у с.Сорочинцях, фестиваль сільських мистецьких колективів України у с.Боромля та багато ін.). Масштабний проект організації музею гуцульської культури під відкритим небом з елементами обрядово-побутової анімаційності реалізується на території національного природного парку «Гуцульщина» під керівництвом В. В. Пророчука. На околицях Косова вже виділено спеціальну ділянку, на яку планується перевезти з Космача стару дерев'яну церкву та кілька старожитніх гуцульських хат. Інші архітектурні гуцульські споруди буде відновлено науковими працівниками НПП за мистецтвознавчими джерелами.

Музей гуцульської культури під відкритим небом дасть можливість представити відвідувачам органічне поєднання народної архітектури та живого гуцульського побуту. На території музею «Гуцульське село» оживуть самобутні гуцульські художні ремесла і промисли (різьбярство, кушнірство, писанкарство, мосяжництво, гончарство, килимарство, вишивка, бондарство). А в дні традиційних релігійно-обрядових святкувань «Гуцульське село», за задумом, має стати осередком жвавих гуцульських забав та обрядодійств.

Подібні музеї живої старовини можна організувати у будь-якій сільській місцевості Львівщини, стратегічно зорієнтованій на розвиток масового сільського зеленого туризму на довготермінову перспективу. Необхідно лише реставрувати старі будівлі, зібрати у них старі речі (колекції серпів, кіс, бочок,

боденьок, дійниць тощо) й загалом спробувати відтворити знайому з дитинства атмосферу сивої минувшини. Ще одним перспективним напрямком анімаційного наповнення програм перебування туристів у селах Карпатського регіону є організація народних гулянь та фольклорних фестивалів.

Звернемося до прикладу організації Міжнародного фестивалю етнічної музики і ленд-арту «Підкамінь», який щоліта проводиться у мальовничому курортному селі Підкамінь. Улітку 2011 р. цей фестиваль зібрав понад дві тисячі зелених туристів (а до започаткування цього фестивалю, тобто до 2006 р., такого обсягу туристів навколишні карпатські села ще не бачили).

У програмі фестивалю були представлені як шпаркі виступи місцевих народних колективів, так і виступи музик з інших сільських етнографічних регіонів України, Польщі, Чехії і навіть Ірландії. Поряд з музичними виступами свою творчість туристам представляли художники, дивуючи публіку композиціями ленд-арту, що перекладається як мистецтво довкілля, мистецтво землі. Із підручних матеріалів (дерева, каменю, дроту, сітки, ганчір'я тощо) просто неба вони творили різноманітні інсталяції: птахів, ворота в інший вимір, динозаврів та інші дива. На фестивалі також проводилися майстер-класи з традиційного ткацтва, виробів із дерева, створення ляльки-мотанки, витинанки, інших традиційних ремесел Гуцульщини.

Висновки. Крім наведених прикладів, анімаційні програми в туризмі можуть також включати спортивні ігри і змагання, народні танцювальні вечори під запальні мелодії троїстих музик, карнавали, вечорниці, ворожіння тощо з безпосередньою участю туристів.

Однак організація анімаційного туризму в українських селах обмежується низкою обставин. Зокрема, до найнесприятливіших ми відносимо:

- наявну досі велику недовіру мешканців села до чужих, а отже, і до потенційних туристів;
- політично-економічну нестабільність;
- низький рівень інфраструктури, господарські подвір'я в більшості

випадків невимощені, відсутня централізована каналізація, в межах садиб не вистачає місця для організації активних видів відпочинку і «зелених» зон з доглянутим трав'яним покривом для, скажімо, засмагання чи дитячих забав;

- санітарний стан питної води також незадовільний;
- будинки, призначені для туристів, мають переважно нетипову архітектуру, позбавлену сільських рис.

В Україні ініціатором поширення ідей розвитку анімації розвитку сільського туризму виступила всеукраїнська Спілка сприяння розвитку сільського зеленого туризму. За її ініціативою створені й успішно функціонують осередки сільського туризму у більшості областей України. Спілкою у співпраці з науковцями і державними органами управління розроблено проект концепції та розпочато роботу над програмою розвитку сільського туризму в Україні. Завдяки активній співпраці осередків сільського туризму з місцевими органами влади та міжнародними фундаціями (наприклад, з фондом «Відродження»), вивчається та використовується практичний досвід з організації і прийому відпочиваючих у садибах господарів Львівщини, проводяться інформаційні рекламні акції із сільського туризму. Спілка налагодила тісні зв'язки з агротуристичними організаціями Угорщини, Польщі, Австрії, Франції та широко застосовує їх досвід.

СПИСОК ЛІТЕРАТУРИ

1. Булигіна І. І. Значення курсу туранімації в подготовці менеджерів туризму // Актуальные проблеми туризму 99. – К., 1999.

2. Булигіна І. І., Гаранін М. І. Про анімаційну діяльність в туристських і спортивно-оздоровчих закладах // Теорія і практика фізичної культури. К., – 2000. – № 11. – С.26-29.

3. Вишняк А. І. Тарасенко В. І. Культура молодіжного дозвілля. – Київ: Вища школа, 1988. – 53 с.

4. Килимистий С. М. Анімація в туризмі: Навчальний посібник. – К.: Вид-во ФПУ, 2007. – 188 с.

5. Мальська М. П. Міжнародний туризм і сфера послуг: підручник / М. П. Мальська, Н. В. Антонюк, Н. М. Ганич. – К.: Знання, 2008. – 661 с.

6. Мальська М. П., Пурська І. С. Актуальні проблеми управління туристичною індустрією: навч. посібник.– Львів: Видавничий центр ЛНУ імені Івана Франка, 2006. – 78 с.

7. Масюк Ю. О., Манько А. М. Мотивації споживачів при формуванні попиту у діяльності галузі івент-менеджменту // Гульні і забавы ў культуры правядзення вольнага часу дзяцей і моладзі: традыцыі і навацыі / Матэрыялы рэспубліканскай навукова-практычнай канферэнцыі (Брэст, Рэспубліка Беларусь, 27-29 красавіка 2013 г.). Ч. 2. – Брэст: УА "Брэсцкі дзяржаўны універсітэт імя А.С.Пушкіна", 2013. – С. 107–111.

PEDAGOGICAL SCIENCES

UDC 37.042.2

PREPARATION OF CHILDREN WITH PROBLEMS OF INTELLECTUAL DEVELOPMENT FOR TEACHING MATHEMATICS

Gibalova Nataliia
PhD in Pedagogy,
Associate Professor Poltava V.G. Korolenko
National Pedagogical University
Poltava, Ukraine

Abstract: The features of mathematics training propaedeutic stage for children with impaired intellectual development as well as the work specificity with the children of this category during mathematics lessons in the first grade of special school have been discovered in the article. The structure of mathematics lesson in special school has been analyzed.

Key words: studies of mathematics, the problems of intellectual development, teaching mathematics.

The main component of the basic curriculum for primary school is mathematics. The formation of subject mathematical competencies in first-graders begins with the propaedeutic stage. The importance of this stage for children with intellectual development problems is due to the extreme heterogeneity of the first class contingent both in terms of their psychophysical data (intellectual impairment, delayed psychophysical development) and the level of preparation for learning. Among the children, there are those who have been studying for a year or two in a secondary school, who came from a special preschool institution, from medical institutions, from a family. Well-known psychologist L. Vygotsky noted that a child whose development is complicated by a defect is not just less developed than its

peers are, but developed differently [1].

Psychologists L. Vygotsky, L. Zankov, I. Solovyov, M. Pevzner, F. Tovstanyuk, teachers N. Klokar, O. Chubar, V. Sedneva and others studied the issues of teaching children with problems of intellectual development. In particular, K. Ardobatska, M. Perova, V. Petrova, L. Khanutina, J. Schiff and others were engaged in research of special methods of teaching mathematics.

The purpose of the article is to consider the issue of teaching mathematics to children with intellectual development problems at the propaedeutic stage.

The education of children with intellectual development problems begins in the propaedeutic-diagnostic or zero class, the tasks of which are to observe students, study their psychological and pedagogical features, and identify the degree of mastery of life experiences in preschool.

At the propaedeutic stage of teaching mathematics, the teacher identifies, clarifies and forms general skills, rules of behavior in the classroom: the ability to focus on objects and illustrations, listen, correctly follow the teacher's requirements, answer questions, repeat the teacher's tasks, and sit at the desk. Students learn to distinguish between teaching aids: textbooks, notebooks with a printed base; work with typesetting canvas, handouts and subject visualization; perform preparatory exercises for writing numbers and letters. At this stage, it is important to find out the child's mathematical representations: quantitative, spatial, temporal, ideas about the shape of objects, their size, size, ability to count objects, perform addition and subtraction, solve simple problems to find the sum and remainder. Along with this, it is important for the teacher to identify potential opportunities for students to learn mathematical material. It is equally important to establish the degree of development of the child's motility. Imperfection of motility, which is a characteristic feature of a mentally retarded child, makes it difficult to master writing, work with didactic material, and a ruler [2].

Experimental studies show that children can’t correctly compare objects by size, do not differentiate their size (instead of long - short, high - low, wide - narrow, thick - thin, indicate more general features: large - small; replace one concept to

another: long - high, thin - narrow, etc.). For example, the task of finding the place of a pyramid in a series of pyramids, arranged from smaller to larger, or to assemble a pyramid from rings, stringing rings from larger to smaller, is feasible for about 50% of first graders.

Thus, the purpose of lessons in the preparatory period is to identify, clarify and develop concepts about the size, shape of objects, spatial representations of students, enrich students' vocabulary with new terminology, activation of passive vocabulary, language development, activation of their cognitive activity, formation of general skills. In order for a child with intellectual disabilities to see the essential features of objects, distinguish, compare, and compare them, the necessary organization of special classes. During the propaedeutic period, lessons should be conducted in such a way that they promote interest in mathematics. Therefore, the form of organization of classes should be diverse. During this period, it is desirable to conduct excursions, which would be accompanied by observation of the surrounding objects of different shapes and sizes, their comparison, determination of their essential features and spatial location, and so on. Some math lessons can be held in games rooms, gym. It is advisable to use games with a construction designer.

Given the instability of attention, fatigue, excitability of some children, passivity and inertia of others, the teacher must diversify the methods and forms of learning. The student of the first class of special school cannot listen, observe, draw, sculpt, even play for a long time, therefore alternation of teaching methods, change of one kind of activity to another during a lesson increases efficiency of training. In the propaedeutic period in mathematics lessons, the teacher widely uses the methods and techniques used in preschool institutions: joint activities of student and teacher, work on the model, verbal instruction, didactic and moving games. Along with this, the following methods are used: demonstration of actions with teacher's explanation, conversation, observation, practical exercises (strokes, hatching, coloring, modeling, etc.).

The main principle in the organization of classes in the propaedeutic period should be a combination of frontal, group and independent work, the implementation

of individual and differentiated approaches in accordance with the general development of each child. The teacher should show the maximum humane attitude to the child, all-training should be based on "success", notice, encourage any minimal progress in the development of the child, more often encourage his learning, and play activities. The key to successful learning of children at this stage is a constant study of the individual characteristics of the child, and not only the actual level of its development, but also its potential, maximizing their development.

Mastering the mathematical concepts provided by the program, the necessary skills of teamwork would allow the teacher to complete the preparatory period and move on to the study of a systematic course of mathematics. For each student in the class the teacher makes a description, which reveals the state of his general skills according to the program of the propaedeutic stage and the state of his mathematical knowledge, motor skills, ability to perceive the help of adults, at least elementary planning future actions. Thus, constant attention to the child, careful study of the individual characteristics of each child and his learning opportunities, the search for ways of correction and development can generate interest in the subject, and thus ensure success in teaching mathematics.

REFERENCS:

1. VyhodskyiL. S. Problema umstvennoi otstalosty // Sobranye sochynenyi: V 6-ty t. T. 5. Osnovy defektolohyy / Pod red. T. A. Vlasovoi. M.: Pedahohyka, 1983. S.332–342.

2. Siednieva V.O. Osnovy korektsiinoi roboty z uchniamy, yaki maiut osoblyvosti psykhofizychnoho rozvytku: metodychni rekomendatsii. Mykolaiv, 2011. 36 p.

УДК 009

PECULIARITIES OF TEACHING YOUNG LEARNERS FOREIGN LANGUAGE ORAL SPEECH

Kopjasarova U. I.
Candidate of Sciences in Pedagogy,
associated professor
Imanova A. K.
Master’s student
Karaganda Buketov University
Karaganda, Kazakhstan

Abstract There's an increasing need to study English as a foreign language and English is becoming an international language. English is seen as a necessity for effective entry into the world economy and is now one of state policy's top goals. Hence, in today's global environment, the ability to connect in English is deemed one of the most important life skills. This trend has prompted numerous improvements in education structures around the globe, as well as new difficulties in teaching English as a foreign language. Some current developments in teaching a foreign language are linked to English learners' increasingly young age and their need for the communication skills required for the 21st century.

Key words: listening skill, speaking skill, foreign language, psychological features, young learners.

Introduction The aim of this work is to identify the features of foreign language listening and speaking skills teaching to young learners in the process of learning a foreign language in elementary school.

Objectives of the research:

- to research and examine the clinical and pedagogical literature on the issue under review;
- to assess the psychological features of primary school children;
- to identify the features of teaching foreign language listening and

speaking skills;

- to develop a methodology for teaching a foreign language colloquial speech and listening skills for younger students;
- to systematize the set of exercises for developing foreign language listening and speaking skills in primary school for primary school children;
- to verify the feasibility of the proposed methods, tasks and exercises.

The subject of this article: Peculiarities of teaching foreign language oral speech to young learners.

English has undeniably been one of the major tongues in 21st-century gjforeign contact. This finding is also verified in several research on the dissemination of English and its position in the modern world culture [1, p. 533]. It is noteworthy that English has expanded worldwide in the last 40 years. This is unprecedented for several reasons: due to the growing number of language users; by its profundity of infiltration into society; by its number of factors. In most cases, knowledge of the English language is considered one of the most important conditions for integration into the world community, an indispensable element of positive social changes, economic well-being and new technologies [2, p. 167-168].

The aim of the modern school is to expose children, growing up in a multilingual and multicultural environment, to the concepts of a person's cultural self-identification, to recognize the uniqueness and value of their national heritage, combined with the recognition of common principles, a respectful attitude towards the manifestations of a specific community and a desire for mutual understanding between people of different communities of our children. And a foreign language as a school subject provides the richest opportunities for this.

Methods of work: Theoretical analysis of psychological and pedagogical literature, observation of pedagogical process, testing, interviewing, experimental study.

The hypothesis of the research: Improving pupil's listening and speaking skills at a primary stage will be successful if the psychological features of development of young learners are taken into account in accordance with the proposed techniques.

The practical significance of the work is the opportunity of application a set of activities to develop of young learners' foreign language speaking skills in the learning process in primary school.

Aims and goals of the work determined its structure. The work is structured by introduction, two parts and a conclusion. In the first part, the psychological, pedagogical and methodological literature on the research problem was studied. This applies to the general characteristics of primary schoolchildren and their specificities in the process of mastering a foreign language. It also examines the value of pupils' age and cognitive developmental characteristics in teaching children foreign languages, focusing on the specifics of teaching foreign language listening and speaking skills. The second part is dedicated to experimental work to verify the theoretical background of the study: methods, a set of exercises used to improve speech and listening skills of young learners in a foreign language class. The results of the experimental work are given in the form of tables and diagrams.

First part. 1 General characteristics of young language learners

The capacity of children to self-regulate: when children begin to grow, they also start to learn how to control their actions and emotions. When children are upset or really happy, they frequently lack influence of their actions. Kids usually lack confidence in what they do in an uncertain manner, and it is this uncertainty that separates them from teenagers and mature. Kids can easily inform the instructor that they're frustrated regardless of their activities: they are growing agitated and they are annoying other people. Grown Ups can even feel irritated or annoyed with certain facets of language learning process, but because they want to study English, they can typically remain patient and can mask their senses. Participating in a pair or community study, older students can study together and handle themselves, as they recognize that this style would be helpful for studying a language. Kids do not grasp that they're operating this way.

If we talk about foreign language skills at the initial stage of training, it is better to learn towards listening and speaking skills, then learning English will be active. As Phillips said, "it's better for children to become familiar with speaking and

listening to the English language, because if you teach young students to write, the process of mastering the English language will noticeably slow down, because they don't even understand the rules of their native language" [3, p. 57]. Moreover, the spelling of our language differs from English, which can lead to misunderstanding on the part of younger students in teaching writing

Along with the difficulties relating to the essence of the language being learned, some of the children's personal characteristics hinder learning to compose. Chastain argues that "except under the most desirable and normal conditions, writing is challenging, therefore, "students" have a psychological and emotional attitude towards written correspondence tasks and aim to minimize or remove their possible negative effect on student attitudes" [4, p. 251]. Children have poor reading and comprehension skills even in their own language, which develops along with English.

2 Specificity of teaching foreign language listening skills to young learners

The greatest strength in the course of acquiring language at the initial level is the listening skill. Children learn to understand every language due to listening skill. Learning a language is not happening at a subconscious level, so they cannot start writing and reading automatically. At the beginning of language learning, they hear different sounds through their ears. It is this organ that becomes the main tool through which children learn to speak. They hear the language again and again, by understanding, they slowly begin to repeat and imitate the words spoken by adults in the environment of this child. During the construction stage verbs pursue the standard of word form, in which they can even comprehend entire sentences.

Listening is an active operation, since thought constantly includes the mind. Our job as teachers is also to insure that the tools we use are accessible for our young students as well as within the context of what they are preparing to learn. Listening for young students may be overwhelming. So we will insure that our young students are not anxious regarding this cycle to optimize the opportunity for language acquisition.

3 Peculiarities of developing pupils' foreign language speaking skills

Knowledge of foreign languages is a required prerequisite for the socio-

economic, science, technological and general cultural progress of the state at the present stage of the growth of society and incorporation of Kazakhstan into the international community. The realistic usage of a foreign language as an international tool has become a must for any trained citizen.

Thus, communicative domain is most important in achieving a reoriented target of foreign language mastery, in which oral speech and real-life speech conditions are decided, helping students attain a certain degree of foreign language competence and skills, and speeding up the language mastery cycle at a high stage. In order to learn a foreign language at a high level, the commitment of the students, their skills and abilities to the subjects from the school must be established [5, p. 31-36].

Within the world of education, speaking is seen as a requisite feature of a positive personality. However, when learning to speak the target language and pretending to have an "internal barrier" toward learning, foreign language learners frequently show a sensation of discomfort, nervousness or anxiety. Anxious students cannot be able to communicate orally easily in language classes, since fear keeps them from storing knowledge. Since fear serves as a diversion, while nervous, students will not be willing to acquire new vocabulary, sentences, grammar etc. Such uncertainty may take the shape of an apprehension regarding potential contact, or just a fear of not knowing something.

Second part. 1 Techniques of teaching foreign language speaking and listening skills to young learners

For students who learn English at an early stage, it is important to develop speaking and listening skills, because they are of great importance in learning English as a foreign language. Pupils, due to their age, still do not have sufficient knowledge, and learning English does not go beyond the school, as they are in an artificial atmosphere. Therefore, how the teacher will conduct the lesson and what activities she will give in the classroom is one of the most important sources for learning English for young learners. The teacher should decide what tasks are suitable for motivating students to take an active role in the classroom. Teachers will note that learners have specific skills, aspirations and favorite methods of learning while

teaching young students. Teachers should customize their strategies to give the widest possible variety.

The basic principles for students to develop their teaching skills are as follows:

- To many young students learning English is challenging. They sometimes refuse to grasp what the master is telling, and challenge the instructor to speak their mother tongue. It is also essential that the teacher talks at the level of young students or a little better, so that they can understand and do not lose trust.
- Instructions are the most normal class contact that young students can encounter. Children tend to interact a lot in actual spoken Language, and it would be helpful if the master talks and provides directions in Language as far as possible.
- Young students using the teacher's voice as a model of vocabulary, teachers will think about how to explain the exercise simply before heading to lesson. The teacher may need to repeat, rephrase and change their instructions when young students look embarrassed. When children seem uncomfortable the master might need to explain, rephrase and modify their directions.
- It is advised that you use visual elements such as pictures, facial expressions, gestures and mimes to facilitate listening behavior. When kids are willing to equate gesture or behavior with what they say, they recognize what they say and recall it for potential usage.
- Listening skills are used to charge the environment or vice versa create a quiet atmosphere. Some tasks allow children to run and create noise, whilst others enable them to focus and reflect on their jobs.
- Audio tutorials with videos are helpful for teaching the right pronunciation and give young audiences a new way so that they can understand English.

Teachers' favors are very useful in teaching children to speak. It is fairly easy since children are natural speakers who want to communicate who search for chances for constructive contact. Paul mentions a variety of concepts that teachers will remember when training students for contact in English:

1. Introduction and development of models in such a manner that they sound essential to children, e.g. in sports, in circumstances where children genuinely wish to communicate themselves, even by personification.

2. Usage of different behaviors in tandem with other behaviors kids previously studied means that kids can understand them more quickly.

3. Providing children with several ways to guess whether to flexibly utilize models in a new scenario.

4. Providing children with the courage to communicate to others when communicating to other children and to the entire class individually.

5. Develop the children's inner strength to deal with challenging and unfamiliar challenges, giving them problems that need to be addressed and answered, and ensuring that they excel in the end.

6. Concentration on the issue of the types of modern technologies, so that children can raise concerns on issues they don't think on.

2 Types of activities to promote foreign language listening and speaking skills

In order to interact in the target language, it was found that they use their native language when they cannot find an appropriate word. Therefore, it is crucial for teachers to find a compromise with beginners by supervised and guided exercises, while at the same time encouraging them to have a normal conversation, because most of our young learners have practically no opportunities to practice English communication outside the school.

What are the chances of teaching oral foreign language expression for junior schoolchildren to improve their contact abilities in the international language? According to the junior-level curriculum for teaching international languages, by the end of primary school students will be able to:

- Pronounce correctly and differentiate between foreign language sounds, expressions, phrases and phrases; examine the intonation of the major forms of sentences;

- Master the most commonly utilized vocabulary in the junior stage system,

learn the active lexical unit at least 500 lexical units. The complete amount of words, including the responsive lexical minimum, shall not be less than 600 lexical units;

- Talk quickly on the subjects chosen for elementary school, repeat by heart the famous rhymed works of children's folklore;

- Aurally understand the voice of the author, students, the key contents of the facilitated documents, with the help of visual presentation and language guessing;

- Take an active part in dialogic conversation: carry out courtesy dialogues and basic bilateral dialogues-questioning the condition of everyday contact in a given speech;

- Speak regarding themselves, family members, associates, education, place, etc., while at the same time voicing their reaction to the knowledge gathered or the topic of the speech.

3 Pedagogical experiment and its results

In order to test the degree of efficacy of the proposed methods and activities in the teaching of listening and speaking foreign languages, an experiment was required.

The hypothesis of the experiment is that the usage of strategies and exercises that enhance listening and speaking skills in a foreign language, taking into consideration the age characteristics of learners, would raise the degree of language of students.

To reaffirm the hypothesis, primarily, we had to test the degree of the speech and listening ability of the young learners. To achieve this, three tools were used to collect data, and they are:

- Survey among the foreign language teachers;

- Survey among the young learners;

- Classroom observation and testing.

The study found that the majority of respondents, namely 77.8%, who replied favorably to queries, understood the essential task in utilizing different strategies in the foreign language class at the junior level. On the opposite, the majority of the teachers have clarified their pessimistic stance, pointing to the difficulty and size of foreign language services and shortage of resources, and suggest that specific

activities aimed at improving children's speech and listening abilities would take longer.

This research examined the speaking and listening rates of 20 high school students in third grade. Of the candidates, 9 are males and 11 are females. Since entering school, all students have learned English but overall their level is poor. This study's main aim is to examine the behaviors and perceptions of the young learners towards speaking and listening.

Conclusion In the theoretical part of the analysis we examined the works dealing with this research problem as Amandykova G., Mukhtarova Sh., Amandykova G., Vereshagina I.N., Rogova G.V., Galskova N.D., Gez N.I.and also foreign educators: Philips S., Linse, C.T. Gursoy E., Arikan A., Scott and Ytreberg, Cameron L., Richards J., etc. Based on the assumptions produced so far, it can be concluded that mastering listening and speaking skills are the main stage in foreign language acquisition by young learners.

Therefore, the importance of listening and speaking skills tends to be a priority in teaching young students a foreign language relative to other language skills in reading and writing. In most cases, listening and speaking skills are given priority in most primary education curricula as a reflection of this reality, and improving the listening and speaking skills of the students is a key goal at the initial training level.

In order to encourage students to take part in lessons and partake in exercises to improve listening and speaking skills, several ideas were proposed that could be placed into action during the course. Using various methods that are really helpful and inspire pupils, as they find something new and amusing. Visual pictures, amusing objects, original items, body gestures will complement the listening and speaking exercises in the classroom. The aim is to inspire and shift your mindset towards English, allowing students the ability to listen and speak about fascinating topics that can easily take them to their point.

On the basis of the content learned and realistic research, we will make several suggestions for the preparation of lessons and didactic guidelines that will be really helpful for school teachers and schoolteachers in the early teaching of speaking and

listening skills.

BIBLIOGRAPHY

1. Bargiela-ChiappiniF. The handbook of business discourse. — Edinburgh, Scotland: Edinburgh University Press, 2009. — 533 p.

2. Amandyqova G., Muhtarova Sh., Baımuqanova, Bısenǵalıeva A. Shet tilin oqytý ádistemesi. – Astana, 2010. – 167-168 b.

3 Philips S. Young learners. – Oxford: Oxford University Press, 2001. – P.57.

4. Chastain K. Developing second language skills theory and practice, 3rd edition. – Orlando: Harcourt Brace Jovanovich, 1988. – P.251.

5. U.I. Kopzhasarova, Y.A. Sarvanidi, A.K. Makhatova. The role of communicative situations in improvement of students' foreign language speaking skills. – Karaganda University Bulletin, 2018. – P. 31-36.

УДК 378.4

MULTI-LEVEL SYSTEM OF HOMESCHOOLING SPECIALISTS EDUCATION IN CANADA

Svyrydova Tetiana
posgraduate
H. S. Skovoroda Kharkiv National Pedagogical University,
Ukraine

Abstract. The study represents the results of the research in the field of homeschooling educators training in Canada. Homeschooling in Canada demonstrates excellent results that is why this country has been chosen as a sample one for the scientific investigation. Home education in Canada has rich experience which can be regarded for implementation in other countries.

Key words: homeschooling educators' training, homeschooling in Canada, tutors, specialists for homeschooling, multi-level system of higher education.

Introduction. Canada has an effective multi-level system of higher education and vocational training. The main purpose of the research is to investigate the multi-level procedure of higher education of homeschooling teachers in Canada. It is necessary to say that the peculiarities of Canadian system of vocational training in general have been viewed in detail recently.

Whereas the issue of preparation of advisors, facilitators, tutors and other specialists for homeschooling remains unrevealed. "In general, the training programs for future teachers in the multi-level system of teacher education in Canada consist of three parts: a) general training (listening to academic courses); b) teaching the professional subject of the future teacher; c) professional training (covers professional courses and practical activities at school (pedagogical practice). [2]". This system is equally valid for homeschooling teachers.

Discussion. Usually the procedure of preparing homeschooling teachers is the same. Though, it goes without saying that educating homeschooled children has its

peculiarities that require working out special programs for the specialists.

Experts in homeschooling state that the best specialists are parents themselves. “You know your child better than anyone. You’ve been their teacher ever since they entered this world, and you want your child to continue to learn from you, from home, and under your guidance and care. In Alberta, you are free to exercise your God-given right to provide for your child’s learning at home with methods that suit your child’s unique personality and with resources that you choose and that support your beliefs, values, and goals. Traditional Home Education Experts (thee) can help and support you in your home-based learning pursuits. [3]”.

The same orientation on parents can be seen in the ‘Wisdom’s Mission’s policy. “Wisdom's specialized Mediated Learning Program has been developed to train parents to be the best teachers of their child, giving you tools to identify weaknesses and build thinking capacity. Individualized family support through high school and beyond is another main focus, whether a student wants to gain entrance into university, college, trades or directly enter the world of work. Wisdom will help you achieve your vision [4]”.

They represent a vivid example of such educational support for homeschooling parents. “Wisdom's mission to serve only parent-directed home education has prompted development of several tailor-made programs and services. You will receive monthly e-newsletters and a bi-monthly magazine to inform, inspire, and support you in the journey, and you're invited to join their active Facebook support groups. Workshops and camps throughout the year are geared for the whole family, giving you opportunities to learn and play together while meeting other home schooling families [4].”

However, it is obvious that not all parents can manage their kids’ educational process on their own. This proves the necessity of vocational training for homeschooling. “Wisdom's Socratic Dialogue Online Program opens the doors to a classical model of education, where tutors lead students to develop their skill of reason and communication skills [4].”

Results. Thus, the research has shown that Canada provides a highly effective

multi-levelled vocational training system for homeschooling specialists. “Teachers and other specialists engaged into homeschooling are set special demands both in personal characteristics and in professional skills, “including the skills and confidence of teachers in providing online learning opportunities [1; p. 34]”.

Conclusions. Canadian experience of multi-levelled high education is regarded as advisable for implementation in other countries as it has proven to be highly effective and practical. Though there are certain specific features in homeschooling staff preparation, the multi-level scheme of acquiring proficiency qualifications are common.

BIBLIOGRAPHIC REFERENCES

1. Darmody M., Smyth E., Russell H. (July 2020) Implication of the COVID-19 Pandemic for Policy in Relation to Children and Young People: A Research Review [ESRI SURVEY AND STATISTICAL REPORT SERIES NUMBER 94] – The Economic and Social Research Institute, 114, ISBN: 978-0-7070-0532-4 DOI: https://doi.org/10.26504/sustat94

2. Павлюк В., Зміст професійної підготовки майбутніх учителів у контексті багаторівневої педагогічної освіти в Канаді. 2013. https://dspace.udpu.edu.ua/handle/6789/1517

3. Traditional Home Education Experts (thee) https://thee.ca/how-it-works/

4. WISDOM Home Schooling. https://wisdomhomeschooling.com/

УДК 376.091.313:81'233-056.264

КВЕСТИ-ДЕТЕКТИВИ ЯК ІГРОВА ТЕХНОЛОГІЯ РОЗВИТКУ ЗВ'ЯЗНОГО МОВЛЕННЯ ТА КОРЕКЦІЇ ЗВУКОВИМОВИ

Авраменко Уляна Володимирівна,
викладач кафедри
соціальної педагогіки та спеціальної освіти
Запорізького національного університету
Мацкевіч Юліана Рафаїлівна,
канд. пед. наук, доцент кафедри
соціальної педагогіки та спеціальної освіти
Запорізького національного університету

Анотація: в матеріалах подано визначення квесту як ігрової технології в логопедичній практиці, наведено приклади застосування різних типів квестів залежно від корекційної мети, запропоновано технологію створення сценарію квесту-детективу для заключного заняття з постановки звуку.

Ключові слова: ігрові технології; квест; гейміфікація логопедичних втручань; заключний захід; сценарій.

Гуманістична парадигма сучасної освіти передбачає високий рівень внутрішньої мотивації клієнта до занять, досягнення якої забезпечується різними методами і технологіями, включаючи гейміфікацію навчальних та корекційних впливів. Квест – це ігрова форма заняття, що має певний сюжет або вузьке тематичне забарвлення, в якій діяльність учасників впорядкована конкретній меті, обмежена рядом ігрових правил, передбачає тісну командну роботу та динамічну зміну ігрових завдань. За кількістю учасників квести бувають одиночні, мікрогрупові та групові. За структурою сюжету лінійні (завдання виконуються ланцюжком, перехід до наступного завдання неможливий без виконання попереднього), штурмові (кожен гравець виконує свій ланцюжок завдань, щоб здобути елемент, необхідний для розв'язання основного групового завдання), кільцеві (гравці рухаються від станції до

станції та в кінці заняття повертаються до вихідної точки), нелінійні з додатковими умовами (завдання виконуються в хаотичному порядку, проте в ході їх виконання можуть з'являтись завчасно створені перешкоди, або самі учасники виступають тими, хто ускладнює виконання завдань, наприклад змагання протилежних команд). За жанром розрізняють квести-пригоди; квести-детективи; квести як наукові досліди; квести як журналістські розслідування.

Використання квесту в старших групах спеціальних закладів дошкільної освіти та старших групах інтенсивної корекції для розвитку зв'язного мовлення та виправлення звуковимови має ряд переваг перед традиційними формами: виконання навіть складних вправ та завдань стають невимушеними та сприймаються дітьми як пригода; потреба у кооперації учасників для реалізації ігрових завдань стимулює комунікативну активність на вербальному та невербальному рівнях; наявність ігрового сюжету, чергування типів ігрових завдань та високий рівень рухової активності на занятті дозволяє зберігати стійкий рівень уваги навіть у дітей затримкою психічного розвитку та синдромом дефіциту уваги та гіперактивності.

В ході спостережень за дітьми з нормотиповим та порушеним онтогенезом розвитку мовлення нами було відмічено, що поява нових фонем відбувається в моменти емоційних скрикувань. Крім цього, Єрмакова І.І. наголошує, що форма занять, яка передбачає вільні, довільно побудовані та емоційно забарвлені відповіді, забезпечує закріплення нових навичок спонтанного мовлення. [1, с 42] У зв'язку з цим вважаємо, що квест має високу педагогічну цінність, як для постановки окремих звуків, так і для загального розвитку мовлення.

На наш погляд, для узагальнюючих групових логопедичних занять доречним є використання ігрової технології квест-детектив, головною метою якого є розкриття певної таємниці. Ця форма передбачає глибоке емоційне залучення учасників, через наявність завчасно підготовленого ігрового конфлікту, наявності «негативного персонажа».

Підготовка сценарію квеста ускладнена тим, що, з одного боку, його зміст має відповідати навчальній, виховній, розвивальній та корекційній меті та містити відповідні завдання, а з іншого – його тематичне спрямування повинно цікавити та захоплювати дітей, бути близьким до їх особистісних інтересів та культурного коду. Для спрощення процесу написання лінійного квест-детективу рекомендуємо використовувати картки Проппа [2, с. 242], які використовуються в написанні терапевтичних казок. Казкові елементи, такі як «Особлива обставина», «Поява друга-помічника», «Поява ворога», «Одержання чарівного засобу» та інші, підвищують динаміку сценарію таким чином, щоб діти не втрачали інтересу до кінця заняття.

Якщо обрано нелінійну структуру квесту, напередодні його проведення дітям проводять додаткові роз'яснення щодо поведінки з обладнанням та інформацією, нобхідною для виконання завдань.

Наявність у нелінійному квесті ролей «мирних гравців» та «гравців-ворогів» ускладнює ігровий процес, тому вік учасників має бути вищим за 8 років. Навіть для молодших школярів при такому типі квесту якість виконання завдань знижується, але підвищується якість міжособистісної взаємодії гравців під час спроб визначити, хто з учасників є «гравцем-ворогом». Для проведення нелінійних квестів з використанням такого рівня ускладнення необхідно, щоб діти до цього були знайомі з подібними іграми на вибування, наприклад «Мафія» та «Among us».

Від відповідності змістового наповнення квестових завдань віковим та індивідуальним особливостям гравців залежить ефективність розвитку звуковимови. Ми вважаємо, що успішність реалізації даної ігрової технології також залежить і від варіативності типів завдань, що використовуються для заняття у квестовій формі. Доречними, на нашу думку, є завдання з розвитку дрібної моторики (шнурівки, мозаїки, ліплення, пересипання круп, пошук предметів у піску, викладання фігур і малюнків з паличок, повторення фігур з конструктора); завдання на розвиток мовленнєвого дихання (здути тенісну кульку, влучити паперовою кулькою у ворітця, не торкаючись її, надути 10

мильних бульбашок тощо); завдання з елементами артикуляційної гімнастики (наприклад, створіть відео, де ви виконуєте вправу «Конячка»); завдання на розвиток загальної моторики (пройти по вузькій жердині; підлізти у ворітця; проповзти по вузькому тунелю; провести м'ячик між кеглями змійкою та інші). Вибір завдань залежить від корекційних потреб конкретних клієнтів.

Зважаючи на все вищезазначене, можемо зробити висновок, що використання квесту-детективу в логопедичній практиці є доцільним та має широкі можливості до застосування.

СПИСОК ЛІТЕРАТУРИ

1. Ермакова И. И. Коррекция речи и голоса у детей и подростков: кн. для логопеда. 2-в изд., перераб. Москва: Просвещение, 1996. 143 с.

2. Гренок М. А. Актуальність розвитку письменицької майстерності вчителів молодших класів для написання казок. *Дошкільна і початкова освіта: реалії та перспективи:* матер. Всеукр. наук.-практ. конф., (м. Суми, 27-28 квітня 2017 р.). Суми, 2017. С. 240-242.

УДК 78:159.9

ПРОБЛЕМИ РОЗВИТКУ ВОКАЛЬНОЇ МАЙСТЕРНОСТІ МАЙБУТНЬОГО ВЧИТЕЛЯ МУЗИЧНОГО МИСТЕЦТВА В УМОВАХ ДИСТАНЦІЙНОГО НАВЧАННЯ

Бєдакова Софія Вікторівна,
кандидат мистецтвознавства, доцент
Миколаївський національний університет
імені В. О. Сухомлинського
м. Миколаїв, Украина

Анотація: Стаття присвячена дослідженню історико-теоретичного аспекту та методичних основ вокального мистецтва на основі сучасних тенденцій навчального процесу в класі постановки голосу в контексті дистанційної форми навчання. У статті розкривається сутність таких понять, як «вокальне мистецтво», «вокальна майстерність», увага приділяється загальним та специфічним методам і прийомам вокального навчання, надаються методичні рекомендації з їх використання в рамках професійної підготовки студентів.

Ключові слова: професійна майстерність, вокальне виконавство, музичне мистецтво, методи вокального навчання, голосовий апарат, вокальна підготовка.

Постановка проблеми. У зв’язку із ситуацією, що склалася у світі, зокрема і в Україні, а саме за умов пандемії коронавірусу, особливої уваги вимагає проблема ефективності дистанційного навчання, зокрема вокального, що полягає в досконалому вивченню теоретичної бази, що буде сприяти вдосконаленню їхньої вокальної майстерності. Головним завданням української вокальної педагогіки стає наближення її до світових вокально-освітніх стандартів, які відповідають цінностям і вимогам сучасної вищої вокальної освіти. Професійний розвиток вокальної підготовки майбутніх вчителів

музичного мистецтва має свої особливості, вимагає від студентів володіння різними співочими техніками. Таким чином, університетська освіта спрямовується на підготовку професіоналів, викладачів мистецьких дисциплін високого рівня.

Аналіз останніх досліджень і публікацій. Проблемою професійної підготовки студентів цікавляться багато сучасних педагогів, але незважаючи на широкий спектр наукових досліджень, констатуємо, що потребують конкретизації умови формування вокальних умінь мають за основу класичну постановку голосу.

Неперевершену цінність в цьому питанні мають праці з вокальної педагогіки таких відомих учених-вокалістів, як: Л. Дмитрієв, Д. Люш, В.Морозов, А. Менабені, Г. Стулова, С. Юдін, Ю. Юцевич, Р. Юссон. Питання щодо постановки голосу висвітлювали О. Агаркова, З. Анікієва, Ф. Анікєєв, О. Благовідова, Б. Васильєва, Ф. Вітт, М. Гарсіа, М. Глінка, М. Донец-Тессейер, Ж. Дюпре, А. Кравченко, та багато інших.

Мета статті – висвітлити методи та прийоми розвитку вокальної підготовки майбутнього фахівця музичної освіти на основі сучасних інноваційних напрямів у розвитку вокального мистецтва.

Виклад основного матеріалу дослідження. Провідною тенденцією кінця XX – початку XXI ст. виступає нівелювання національних шкіл та формування загальноосвітньої еталонної школи вокального мистецтва.

Вокальне мистецтво – це різновид музичного виконавського мистецтва, заснований на майстерності володіння співацьким голосом, який передає художній зміст вокального твору засобами співацького голосу.

Вокальна майстерність – найвищий рівень виконавської діяльності, який виявляється в тому, що в певний час вокальний виконавець демонструє оптимальні результати своєї діяльності. Сучасне вокальне мистецтво доповнюється спеціальними вокальними прийомами, різними техніками співу, що вимагає додаткових знань та вмінь.

Сучасний фахівець музичної освіти характеризується такими

професійними компетенціями: бездоганним володінням вокальним голосом, вокальною технікою, використанням навичок різноманітних стилів світового музичного мистецтва, розумінням специфіки вокального мистецтва, ідейно-емоційного змісту вокального твору. Щоб досягти зазначеного, співаку необхідно пройти шляхом становлення та професійної підготовки.

Відомі натепер методи та прийоми вокального навчання є підсумком багаторічного теоретичного і практичного досвіду педагогів вокалу. За використанням в розвитку вокальної майстерності їх можна поділити на дві групи: загальні та специфічні методи.

До загальних методів відносять: концентричний, фонопедичний, фонетичний, пояснювально-ілюстративний метод у поєднанні з репродуктивним; метод уявного співу; метод порівняльного аналізу.

Концентричний метод, описаний М. Глінкою, будується на тому, що треба спершу вдосконалити натуральні ноти, які беруться без будь-якого зусилля, а потім можна обробити і довести до можливої досконалості й інші звуки.

У сучасній музичній педагогіці використовується саме цей метод, коли розвиток будь-якого голосу починається із примарної зони, до неї поступово підключаються краї діапазону, розширюються його межі. У концентричному методі М. Глінки міститься ще один методичний акцент, на який необхідно звернути увагу: якщо проаналізувати вправи «Школи», то стає очевидною концентричність у вузькому сенсі: перша вправа – це витримані звуки гами, друга м’яке, таке, що «обволікає», оспівування кожного тону, третя – зв’язне виконання терції, четверта – заповнення терцового ходу дрібними прохідними тривалостями, п’ята – хід на кварту, шоста – заповнення дрібними тривалостями квартового ходу тощо. Тобто концентричність спостерігається на кожному занятті, реалізується в усе більшому розширенні інтервального діапазону кожної наступної вправи.

У рекомендаціях М. Глінки до опанування пасажів дрібних тривалостей ясно говориться про поступове прискорення темпу виконання: узагалі вчити

повільно, але час від часу пробувати – чи не можна співати швидше, а потім знов повертатися до повільного співу.

Усі вправи «Школи» М. Глінка рекомендував співати на округлому «а», legato, без акомпанементу, природним звуком – не дуже голосно і не дуже тихо – із граничною концентрацією уваги. Найважливіше – стежити за рівністю лінії як у динамічному, так і в тембральному аспекті [1].

Концентричний метод можна вважати універсальним тому, що він стає основою методичних систем різних авторів і використаний для вокального виховання як дитячих, так і дорослих голосів. Цей метод засновано на таких прийомах: прийом розвитку голосу у примарній зоні: щоденні заняття на центральній частині діапазону, практичні вправи для виявлення природного тембру, вироблення рухливості голосу, розвитку музичного слуху, розвитку чистоти інтонування, невимушеності та свободи голосоутворення, співу без гримас та зусиль, виконання без portamento та «під'їздів», з точним потраплянням в ноту, співу без придиху.

Отже, усі прийоми, що перебувають в основі концентричного методу, спрямовані на управління роботою голосових складок у різних регістрах.

Фонопедичний метод розвитку голосу – це багаторівнева навчальна програма встановлення координації й ефективного тренування голосового апарату людини для вирішення мовних і співочих завдань із незмінно високою естетичною якістю [2]. Метод називається фонопедичним завдяки його відновлювано-профілактичній та розвивальній спрямованості. Автор цієї методики В. Ємельянов.

Метою фонопедичного методу розвитку голосу є включення і розвиток захисних механізмів фонації, а основними критеріями – акустична ефективність, енергетична економічність і біологічна доцільність.

Так, для розвитку голосу за допомогою фонопедичного методу використовуються такі прийоми: комплекс вправ для розвитку дикції, вокальна гімнастика для опанування технології уповільненого вдиху, техніка «мичання» для розвитку вібраційних відчуттів, вправи для зняття напруження мімічної

мускулатури, практичні прийоми фонопедії, вокалізи для постановки мовного голосу, запропоновані З. Анікієвою та Ф. Анікієвим; вправи для координації слуху з голосом, розвитку і зміцнення музичного слуху в ладовій системі, вироблення правильної дикції, розвитку співацького дихання, гнучкості й рухливості голосу, музичного слуху.

Під фонетичним методом розуміється застосування голосних, приголосних і складів із метою вдосконалення співочого голосу учнів. Фонетичний метод у вокальній педагогіці необхідний не тільки для настройки співочого голосу на правильне звукоутворення, а й для виправлення різних його недоліків, для чого використовуються певні поєднання фонем. Найменші зміни артикуляційного складу тієї самої фонеми створюють уже нові акустичні й аеродинамічні умови для роботи голосових складок, що позначається на тембрі голосу.

У сучасному вокальному співі існують різноманітні прийоми вдосконалення фонетичного методу. До них можна віднести:

– однотемброве звучання голосних. Якщо гарно звучить гласний «а», то варто починати з нього, у разі заглибленого звука краще використовувати «і», за плоского звучання – «о» чи «у»;

– рівність тембрового звучання;

– прийом співу на позіханні (знижує м’язові затиски голосового апарату, служить моментом відпочинку, активізує м’яке піднебіння, що сприяє активній роботі всього голосоутворюючого комплексу);

– близька співоча позиція (прийом дзвінкості тембрового звучання зі способом артикуляції, спів із закритим ротом на приголосних «м» або «н»);

– єдина манера артикуляції.

Метод уявного співу (на основі внутрішнього слухового уявлення) активізує слухову увагу, що спрямована на сприйняття й запам’ятовування еталона звучання. Уявний спів навчає внутрішньому зосередженню, оберігає водночас голос від перевтоми. Цей метод можна вважати основою розвитку вокально-слухових уявлень, розглядати як один із оптимальних, ефективних

методів повторення, розучування, засвоєння нових вокальних прийомів, обертонів, які важко інтонувати у процесі виконання пісень, а також як форму самостійної роботи з найменшими затратами зусиль на роботу голосу.

Отже, метод уявного співу:

– сприяє внутрішній зосередженості;

– зберігає голос від перевтоми за багаторазового повторення тієї самої фрази з метою заучування і тренувань;

– розвиває творчу уяву;

– необхідний для виразності виконання.

К. Маслій для вирішення вокально-технічних проблем радить опанувати мистецтво самонавіювання. Перед співом під час вдиху учень повинен уявити собі стан, який можна передати словами «Ой, як чудово!». Тоді гортань і весь голосовий апарат знайдуть потрібне вокальне положення і звук буде красивим, повним, вільним і життєрадісним, що дуже важливо для художнього співу [3].

Отже, уявний спів можна вважати ефективним методом розвитку вокально-слухових уявлень, що лежать в основі вокального відтворення, способом навчання, що прискорює процес розучування нового репертуару, засвоєння вокальних навичок, а також формою самостійної роботи.

Метод порівняльного аналізу застосовують у роботі зі співаками, коли співацький звук необхідно проаналізувати. Порівнянням різних зразків звучання голосу співак учиться розуміти окремі елементи вокального виконання. Водночас у нього активно розвиваються розумові здібності, вокальний слух і художній смак. Цей метод сприяє формуванню навичок самоконтролю у процесі навчання співу; допомагає найбільш яскраво почути недоліки свого виконання. Доцільно й корисно використання запису голосів учнів; прослуховування записів відомих оперних співаків; застосування наочних прийомів (слухові і зорові); проведення бесід, обговорення характеру музики, узагальнення. Музичне сприйняття навчання співу стає усвідомленим, поглиблюються й уточнюються вокально-слухові уявлення про якість співочого звуку, способи його утворення, отже, покращується його відтворення.

До специфічних методів та прийомів можна віднести такі:

– вправи на розвиток дихання, дикції, вирівнювання регістрів, відчуття головного резонування (прийом фонетичного, фонопедичного методу, прийом згладжування регістрів (О. Благовідова);

– вправи на опанування співацького дихання, звільнення м'язів гортані, розвиток філірування звука, опанування mezza voce, для точності інтонування, розвиток уміння спрямовувати звук у «маску», поради для усунення носових і зубних призвуків (прийом для розвитку правильного співацького дихання, розслаблення голосового апарату (Ф. Вітт);

– дихальна гімнастика, вправи для вокально-технічного розвитку (прийом розвитку правильного співацького дихання (М. Гарсіа);

– вправи на релаксацію, зняття м'язових затискань, вправи-настанови для налаштування психіки з метою виконання творчих завдань (прийом розслаблення голосового апарату (Н. Гонтаренко);

– щоденні заняття на центральній частині діапазону, практичні вправи для виявлення природного тембру, вироблення рухливості голосу, розвитку музичного слуху, розвитку чистоти інтонування (прийом розвитку голосу у примарній зоні (М. Глінка);

– вправи для розвитку змішаного регістру (прийом згладжування регістрів (Ж. Дюпре);

– вправи для координації слуху з голосом, розвитку і зміцнення музичного слуху в ладовій системі, вироблення правильної дикції, розвитку співацького дихання, гнучкості й рухливості голосу, музичного слуху (прийом концентричного і фонопедичного методів (Є. Малініна);

– вправи для досягнення «високої співацької позиції», налаштування верхніх резонаторів, розвитку чіткої дикції, вокалізи для гнучкості й рухливості голосу (прийом для розвитку головного резонування та чіткої дикції (В. Луканін);

– вправи для зняття м'язових затиснень, вправи для згладжування переходів із регістра у регістр (прийом згладжування регістрів, розслаблення

голосового апарату, м’язові прийоми (К. Лінклейстер).

Підсумком багаторічного теоретичного і практичного досвіду педагогів вокалу є визнання ефективності численних методів постановки голосу: одні викладачі посилаються на староіталійську школу співу, інші – на більш сучасні. Розмаїття методів у вокальній методиці часто приводить до відсутності єдності поглядів на процес формування співака. Малоефективним буде таке навчання, яке ґрунтується лише на одному методі. Незаперечним є те, що педагог вокалу повинен досконало володіти різноманітними методами і прийомами вокального навчання, уміти застосовувати їх у відповідних ситуаціях. Усі перелічені методи, що склалися у вокальній теорії та практиці, повинні не виключати, а взаємодоповнювати один одного [4, с. 27].

На думку Л. Дмитрієва, основним завданням співака та педагога є правильне сформування тембру, пошук найкращих умов для природної, вільної роботи голосового апарата. Жодна робота не вдається одразу на повну силу, тому велика увага приділяється розспівуванню. Окремою главою автор виділяє роботу голосового апарата під час співу:

– дихання (треба приділяти увагу організації вдиху і правильному звучанню голосу, а не типу вдиху. Спокійний, помірний за кількістю глибокий вдих, невелика затримка перед початком звука, плавна подача дихання та вміння його розподіляти – ті необхідні принципи, яких варто дотримуватися у процесі розвитку естрадного голосу);

– робота гортані (голосова щілина – джерело головних якостей співочого голосу, її робота залежить від дихання, імпедансу та регулювання роботи голосових складок. По-різному сформовані гортані потребують індивідуально підібраної методики організації співочого звука. Значення атаки звука та вміння ними володіти. Поділ голосів на регістри та методи їх згладжування та вирівнювання);

– робота артикуляційного апарату під час співу (фонетичний метод виховання, у всіх випадках м’яке піднебіння під час співу має бути завжди підняте, артикуляційний апарат та глотка – вільними, рот і губи – активні);

– головний та грудний резонатори голосового апарату у співаків (резонуючі відчуття рефлекторно стимулюють роботу гортані, водночас полегшують процес співу;

– опора співочого голосу (відчуття опори розвивається у процесі освоєння правильного голосоутворення; воно створює відчуття впевненості під час співу).

Для розвитку вокальної майстерності виконавця ми звернулися до праць провідних науковців, що позитивно позначилися на методиці навчання вокалу і на які безпосередньо посилаються вокальні педагоги у процесі розвитку сучасної вокальної майстерності: С. Ріггса, І. Цуканової та Р. Юссона.

Так, С. Ріггс звертає увагу естрадного співака на специфіку виконавського звукоутворення, яке зосереджене на співі в мовній позиції; І. Цуканова розглядає особливості співацького дихання, а також наводить приклади вправ, що задовольняють потребу згладжування регістрів, очищення і звільнення голосу, а також тіла співака; Р. Юссон наголошує, що методом розвитку естрадного голосу називається сукупність систематизованих порад і вказівок, поступове засвоєння яких приводить до появи в будь-якої здорової людини певних співацьких навичок або вокальної техніки, що забезпечує бажаний діапазон, силу і тембр голосу за невтомності голосового апарату [5].

Отже, можна визначити класифікацію методів та прийомів розвитку вокальної майстерності естрадного виконавця, яка збігається з думкою К. Мазуріна:

– методи прямого впливу на організацію роботи м’язів: вплив на дихання, тобто характер вдиху і видиху, опора дихання. Комплексний вплив на ротогортанні порожнини з метою пониження або підвищення гортані, використання «зіва» у вокальній практиці, прямі вказівки щодо рота того, хто співає, вплив на характер артикуляції;

– методи прямого впливу на тембр: безпосередній вплив на окрас голосних, тонус гортані та якість звуку;

– методи, що залучають емоційне налаштування: вплив виразності на

артикуляцію, тембр голосних, відчуття піднебіння, дихання, звукоутворення у співака;

– методи використання зворотних зв'язків слухового походження: вокальне виховання тембрального слуху співака [6].

Висновки. Отже, в умовах дистанційного навчання студенти повинні оволодіти провідними методиками із питань постановки голосу в контексті еволюційних процесів вокального мистецтва. Процес розвитку вокальної майстерності є творчим, тому має свої особливості. Сучасні вокальні школи базуються на академічній постановці голосу, оскільки це складний процес, вимагають від співака систематичної цілеспрямованої роботи, опанування усього комплексу вокально-технічних навичок, теоретичних і практичних основ художнього співу.

СПИСОК ВИКОРИСТАНИХ ДЖЕРЕЛ

1. Антонюк В. Г. Вокальна педагогіка (сольний спів): Підручник. / Г. Антонюк. К.: ЗАТ «Віпол», 2007. – 174 с.

2. Емельянов В. Развитие голоса, координация и тренинг. Санкт-Петербург : Лань, 2010. – 192 с.

3. Маслій К. Виховання голосу співака: навч. посібник. Рівне : ЛІСТА, 1996. –120 с.

4. Козир А. В., Федоришин В. І. Вступ до акмеології мистецької освіти: навч.-метод. посіб. : Київ НПУ імені МП Драгоманова, 2012. – 244 с.

5. Юссон Р. Певческий голос: исследования основных физиологических и акустических явлений певческого голоса. Пер. с фр. Н. Вербовой. М. : Музыка, 1974. – 262 с.

6. Мазурин К. Методология пения. М. : Т-во скоропеч. А. А. Левинсон, 1903. – 198 с.

УДК 159.922.1751

ІГРОВА ДІЯЛЬНІСТЬ ЯК НЕОБХІДНИЙ ДОПОМІЖНИЙ ЕЛЕМЕНТ РЕАЛІЗАЦІЇ “WARM-UP ACTIVITIES” У СТУДЕНТІВ НА ЗАНЯТТЯХ ІЗ АНГЛІЙСЬКОЇ МОВИ

Бойван Олеся Степанівна
Канд. пед. наук, старший викладач
кафедри теорії і практики перекладу Донну
імені Василя Стуса
м. Вінниця, Україна
Ціотковська Наталія Олександрівна
Викладач іноземної мови
ВСП Вінницького фахового коледжу будівництва,
архітектури та дизайну КНУБА
м. Вінниця, Україна

Анотація: Дана наукова розвідка присвячена проблематиці активізації потенціалу ігрової активності для повноцінної реалізації “warm-up activities” на заняттях із англійської мови. У сучасному освітньому процесі однією з поточних проблем навчально-виховного процесу залишається активізація пізнавальної діяльності студентів із застосунком різноманітних методів, технік та прийомів. Акцентується увага на сучасних підходах та методиках впровадження ігрової активності з опертям на сучасні сайти, що значно полегшують роботу викладача й студентів.

Ключові слова: професійна компетентність, ігрова діяльність, warm-up activities, реалізація, метод.

Сучасні вимоги до підготовки випускника вищого навчального закладу включають в себе не тільки ряд певних компетенцій, серед яких: здатність до самоосвіти, володіння інноваційними технологіями, розуміння перспектив і можливостей їх використання, вміння приймати рішення самостійно, адаптованість до нових соціальних і професійних умовами, навички роботи в

команді, вміння справлятися зі стресом, але також і володіння іноземними мовами на високому професійному рівні [9,16].

Формування професійної компетентності студентів в діловому міжкультурному спілкуванні є елементом системи професійної підготовки фахівців, з чого випливає, що компоненти аналізованої моделі повинні бути орієнтовані на формування важливих якостей особистості, необхідних для продуктивного міжкультурного спілкування та майбутньої професії. Тому в якості методологічного підходу слід виділити контекстне навчання, в якому поєднуються предметне і соціальний зміст майбутньої професійної праці і тим самим забезпечуються умови переведення навчальної діяльності студента у професійну діяльність фахівця [3, 89].

Таку можливість дає гра: високо мотивована, вона стає формою реалізації навчального процесу, необхідним моментом якого є рольова поведінка учнів. Ігрова умовність співвідноситься з реальністю, яка формує соціально-комунікативний досвід.

У процесі навчання у ВНЗ П. К. Дуркін і М. П. Лебєдєва виділяють наступні функції ігор: виховні, соціально-орієнтують, організаційно-діяльні, мотиваційно-стимулюючі, комунікативні, психокорекційні, рефлексивні, навчальні, розвиваючі, стимулюючі функції саморозвитку особистості. Серед переваг розглянутих форм навчання і виховання можна відзначити діагностичні, формуючі і контрольно-оціночні можливості гри щодо особистості студента і його професійно-значущих якостей [8].

У своїх дослідженнях потенціалу гри як педагогічної технології у вищій освіті Н. А. Берг, Н. О. Дегтярьова, К. Д. Красовський, С. О. Шаронова особливу увагу приділяють наступним формам: аналіз конкретних виробничих ситуацій, або ситуаційних завдань, розігрування ролей, ділових ігор, інциденту, аналізу вхідної пошти і т.д. Їх загальною характерною ознакою є те, що активне «зближення» з предметом пізнання опосередковане активністю діалогічного спілкування, обговорення, вироблення вихованцями колективного рішення [1, 23].

У роботі зі студентами широкого поширення набули такі види ігор: дидактичні, спортивні, ділові, рольові, імітаційні, настільні та інші. Крім того, перераховані технології включають в себе елементи інших методів соціально-психологічного навчання – тренінгів, мозкового штурму, психодрами, дослідницького методу фокус-груп, дискусій, круглого столу, диспуту та інших.

Рольові ігри, що моделюють реальні умови міжособистісного спілкування, дають можливість практично застосовувати отримані у процесі навчання знання. Звідси, зазначає Н. Ю. Павлова, рольові ігри варто розглядати як «форму контролю, під час якого перевіряється сформованість основних комунікативних навичок і умінь, готовність та здатність до міжкультурного спілкування» [7, 109].

Н. В. Лєбєдкова, характеризуючи дані наукових досліджень, проведених Національним тренінговим центром (США, штат Меріленд), інтерактивне навчання дозволяє збільшити відсоток засвоєння матеріалу, оскільки впливає не тільки на свідомість студента, але й на його почуття, волю (дії, практику). Таким чином, найвищого рівня засвоєння матеріалу можна досягти при використанні інтерактивних методів навчання (50% – дискусія, 75% – практика через дію, до 90% – при навчанні інших або безпосередньому використанні вивченого), найнижчі результати дає лекція (5%) [6, 426].

Головною проблемою використання інтерактивних ігор є те, що студенти часто не мають власної думки, а якщо й мають, то бояться висловлювати її відкрито, на всю аудиторію. Регулярне використання викладачем вправ та ігор інтерактивного змісту сприяє значному покращенню комунікаційних навичок студентів, в результаті чого зникають їх внутрішні обмеження. В процесі ігрової діяльності студенти навчаються: спілкуватися з різними людьми, озвучувати альтернативні думки, приймати зважені рішення, брати участь у дискусіях [4, 28].

Проблема системного використання методів і прийомів комунікативістики під час вивчення іноземних мов у вищих навчальних

закладах залишається однією з найбільш актуальних для сучасної вищої освіти в Україні.

Серед численних перспектив новаторства у викладанні іноземних мов особливе місце посідає комплекс засобів, пов'язаних із якістю навчання, ефективністю застосування тих або інших методів – актуалізацією функціонально-комунікативного, інтерактивного, зіставного аспектів буття мови. У ході вивчення іноземної мови тісно переплітаються і взаємодіють закони загальної культури, традицій, мовно-культурної специфіки, галузевого спрямування. Гра на заняттях із англійської мови визначається як спеціальна мовна вправа, в якій зовнішня форма ігрова, а зміст – продукування іноземної мови, а також як цікава за формою вправа, що сприяє підвищенню мотивації, інтересу, утриманню уваги у студентів, стирання мовних і психологічних бар'єрів.

Важливість використання ігрових технологій на початку заняття полягає в тому, щоб підготувати студентів до заняття, сформулювати його мету, дати позитивну установку на навчальний процес. Початком уроку заняття може бути привітання викладача, запис на дошці дати і теми заняття, обговорення виконаного домашнього завдання. Комунікативно-ігрові вправляння, як уже було зазначено нами в першому параграфі роботи, покликані створити атмосферу спілкування на занятті й підготувати перехід студентів до його основної частини [2, 210]. Це особливий вид спільної навчальної діяльності, найбільш наближений до реальної дійсності, який можна використовувати в будь-який момент навчального заняття, обумовлений конкретними цілями і завданнями. З його допомогою можна почати урок, надаючи заняттю потрібний ритм і відповідну атмосферу, або застосувати для заповнення паузи. Він також може служити логічним завершенням уроку, оскільки вдале завершення викликає позитивні емоції у тих, хто навчається [5, 156].

Як правило, більшість викладачів звертаються до мовної зарядки для того, щоб з її допомогою творчо і цікавіше почати заняття. Для прикладу можна взяти сайт, який стане допоміжним для реалізації ігрової діяльності

https://wordwall.net/resource/2592423/100-questions і таким чином активує зони сприйняття мовленнєвої діяльності. Аналогічні розробки завдань для розігріву можливо знайти за посиланням https://eslgames.com/no-prep-warm-up-activities/.

Для того, щоб забезпечити ефективність використання ігрової діяльності як допоміжного інструменту у використанні «warm-up activities» в процесі навчання студентів, завдання, що пропонуються, мають відповідати наступним вимогам: короткочасність. Мовленнєва розминка має мати тривалість від 5 до 15 хвилин; доступність та посильність для студентів; оригінальність та корисність. Ігри можуть практикуватися в усіх уміннях (читання, письмо, слухання і говоріння), на всіх щаблях навчання, на різних етапах уроку, в різних видах спілкування.

Однак, крім переваг, слід пам'ятати і про недоліки: при частому використанні сприймання "warm-up activities" на заняттях може стати механічним, втратити для студентів творчу зацікавленість, тому слід урізноманітнювати такі розминки іншими видами та комбінувати інтерактивні методи навчання з традиційними.

Як підсумок, можна зазначити, що робота в даному напрямку є досить ефективною на заняттях з іноземної мови. Однак, які б методи не використовувались, вкрай важливим є створення в вищому навчальному закладі таких психолого-педагогічних умов, коли студент може займати активну особистісну позицію та в повній мірі проявляти себе як суб'єкт навчальної діяльності.

СПИСОК ЛІТЕРАТУРИ

1. Андрійко І. Ф. Зарубіжні методичні концепції навчання іншомовного писемного мовлення та їх застосування в українському ВНЗ / І. Ф. Андрійко // Іноземні мови. – 2001. – №3. – С. 22–25.

2. Бегека Д. А. Підготовка майбутніх магістрів іноземної філології до формування фахової комунікативної компетентності студентів педагогічного університету. – дис. канд. пед. наук. – К. – 2015. – 210 с.

3. Диндаренко О. А. Ситуативно-рольова гра як форма інтерактивного спілкування у навчанні англійської мови студентів-юристів // Молодий вчений. – № 5. – 2019. – с. 87 – 91.

4. Егорцева Н. А., Сидоркина Н. В. Значение ролевых игр в обучении английскому языку // Азимут научных исследований: педагогика и психология. – № 5. – 2016. – с. 22 – 30.

5. Карпенко Г. М. Психолого-педагогічні особливості освітнього діалогу як засобу оптимізації навчання іноземних мов (на матеріалі викладання англійської мови у вищих навчальних закладах). – дис. канд. пед. наук. – К. – 2015. – 224 с.

6. Лебедкова Н. В. Формирование ключевых компетенций студентов через применение ИКТ / Н. В. Лебедкова, А. Н. Шушакова // Молодой ученый. – 2012. – № 4. – С. 425–427.

7. Павлова Н. Ю. Использование ролевой игры при обучении иностранному языку // Современные образовательные технологии в мировом учебно-воспитательном пространстве. – № 4. – 2016. – с. 100 – 112

8. Сбитнев К. В. Ролевая игра в обучении иностранному языку студентов 1 курса неязыкового вуза // Linguamobilis. – № 6. – 2012. – с. 9 – 15.

9. Слезенко А. О., Касьянова Л. С. Рольова гра як один з активних методів навчання // Теоретичні питання освіти, культури і виховання. – № 47. – 2013. – с. 11 – 16.

УДК 372-8

ПЕДАГОГІЧНА ТЕХНОЛОГІЯ ОРГАНІЗАЦІЇ НАВЧАЛЬНО-ІГРОВОГО СЕРЕДОВИЩА НА УРОКАХ ФІЗИЧНОЇ КУЛЬТУРИ

Віцько Сергій Миколайович,
кандидат педагогічних наук, доцент
Щелкунов Анатолій Олексійович,
кандидат наук з фізичного виховання та спорту,
доцент
Михнюк Дмитро Анатолійович,
студент
Донбаський державний педагогічний університет
м. Слов'янськ, Україна

Анотація. У статті розглянуті питання, пов'язані з організацією навчально-ігрового середовища дітей молодшого шкільного віку на уроках фізичної культури, з визначенням структури навчання, форм і методів, використовуваних на уроці при організації навчання в ігровому середовищі. Під час дослідження було розроблено технологію виховання емоційно-вольових якостей молодших школярів у процесі розвитку фізичних здібностей та формування рухових навичок на уроках фізичної культури засобами гри.

Ключові слова: фізична культура, рухливі ігри, педагогічний процес, оздоровчі заходи, уроки фізичної культури, пізнавальна діяльність.

Фізичне виховання в навчально-виховному процесі молодших школярів, як складова частина загальної системи освіти, має закласти основи забезпечення та розвитку фізичного і морального здоров'я, комплексного підходу до формування розумових і фізичних якостей особистості. Воно повинно сприяти вдосконаленню фізичної та психологічної підготовки до активного життя. Крім того, фізичне виховання може інтегрувати знання, отримані при вивченні всіх навчальних предметів, за рахунок свого прикладного та природознавчого характеру [1].

Гра є важливим засобом навчання й виховання дітей, особливо молодшого шкільного віку. Рухливі ігри сприяють розвитку фізичних здібностей, формують раціональні рухові уміння і навички, підвищують працездатність. Рухливі ігри забезпечують комплексний розвиток фізичних якостей і сприяють закріпленню рухових навичок в умовах ігрових ситуацій, що постійно змінюються [2].

Кожна рухлива гра, яку педагог обирає для фізичного виховання дітей, повинна сприяти розвитку освітніх, виховних та оздоровчих завдань.

У наших дослідженнях ми розглянули питання, пов'язані з організацією навчально-ігрового середовища в межах конкретного уроку, з визначенням структури навчання, форм і методів, використовуваних на уроці при організації навчання в ігровому середовищі. Ми розглядаємо технологічний аспект проблеми організації навчально-ігрового середовища на уроці, оскільки в межах системного підходу вирішення педагогічних проблем, і зокрема створення навчально-ігрового середовища, повинно відбуватися через чітке управління цим процесом, тобто мають бути визначені перспективні і проміжні завдання, а процедура їх здійснення має підлягати чіткому опису.

Технологія характеризується такими ознаками:

– постановка цілей та їх максимальне уточнення, причому цілі формулюються через результати навчання, виражені в діях учнів;

– строга орієнтація всього ходу навчання на навчальні цілі;

– орієнтація навчальних цілей, а водночас і всього ходу навчання на гарантоване досягнення результатів;

– оцінка поточних результатів, корекція навчання, спрямована на досягнення поставлених цілей;

– заключна оцінка результатів [5].

У процесі дослідження було розроблено технологію виховання емоційно-вольових якостей молодших школярів у процесі розвитку фізичних здібностей та формування рухових навичок на уроках фізичної культури

Особливого значення в технології організації навчально-ігрового

середовища ми надаємо встановленню чітких цілей організації цього середовища та послідовній, поелементній процедурі їх досягнення. Загальна мета організації навчально-ігрового середовища – виховувати емоційно-вольові якості молодших школярів у навчанні, забезпечуючи здійснення діяльності, ігрової за формою, проте навчальної за метою.

Завдання організації навчально-ігрового середовища мають включати не тільки можливі впливи на учня, а й відображати ті зміни в його психіці, які бажано викликати до закінчення того чи іншого етапу навчання в ігровому середовищі. Окрім того, ці завдання, на наш погляд, необхідно ставити, підпорядковуючи одне одному, тобто передбачати ієрархію завдань, серед яких важливо виділити провідні на кожному з етапів організації навчально-ігрового середовища.

Спираючись на дослідження М. Кларіної [3], виділяємо такі етапи організації цього середовища на уроці:

– орієнтаційний, що передбачає представлення теми гри, огляд її ходу. На цьому етапі створюють проблемну ситуацію, вводять ігрову ситуацію;

– підготовчий, під час якого формулюють ігрові завдання та правила, розподіл ролей, правила підрахування очок, викладають сценарій гри;

– проведення гри, впродовж якого розгортають ігрові дії за ігровими правилами, тобто відбувається “проживання проблемної ситуації”;

– обговорення результатів гри, під час якого підбивають підсумки гри, обговорюють її хід і результати, співвідносять ігрову ситуацію з реальністю, підбивають навчально-пізнавальні підсумки гри.

Істотними, на наш погляд, є не тільки послідовність і формальне поєднання, а й особливості постановки і досягнення мети навчально-ігрового середовища (виховання емоційно-вольових якостей) на кожному з етапів.

Основне завдання організації навчально-ігрового середовища на орієнтаційному етапі – це створення предметної зони середовища, тобто:

а) добір і підготовка ігрового матеріалу відповідно до завдань уроку;

б) організація ігрового простору, структурування середовища.

Основне завдання організації навчально-ігрового середовища на етапі підготовки до гри – це організація особистісних компонентів середовища, яка передбачає:

а) включення вчителя й учнів у систему рольових, ділових та міжособистісних відносин у грі;

б) вибір кожним суб'єктом освітнього процесу своєї позиції в грі.

Таким чином, в організації особистісних компонентів навчально-ігрового середовища пріоритетним є допомагати кожному учневі визначити свої позиції в грі – ті, що найбільше відповідають його індивідуальним можливостям і дозволяють максимально реалізувати себе в грі [3],.

Визначальним завданням організації цього середовища на етапі проведення гри було забезпечити прояв емоційно-вольових якостей через ефективну взаємодію учасників освітнього процесу з компонентами середовища, через організацію діяльності, спрямованої на перетворення середовища і на власне самовдосконалення, через організацію активізуючого спілкування в грі, що ґрунтується на співробітництві і співтворчості. Внаслідок цього назване завдання зводиться до стимулювання у молодших школярів бажання проявити свої емоційно-вольові якості в грі.

На етапі обговорення гри завдання організації навчально-ігрового середовища – спонукати молодших школярів до рефлексії, самоаналізу ігрової діяльності, до оцінки діяльності учасників гри, її ходу, результатів, а також перенести знання, вміння, одержані в ході гри, в реальну неігрову ситуацію, тобто спонукати молодших школярів проявляти критичність – адекватно оцінювати свою власну діяльність і діяльність товаришів по грі, вміти висловлювати й аргументувати власну точку зору.

Отож, кожний з етапів організації навчально-ігрового середовища на уроці характеризується специфічними завданнями, особливим змістом діяльності вчителя й учнів. Як важливий аспект технології організації навчально-ігрового середовища на уроці фізичної культури розглядаємо добір форм, режимів, засобів навчання, їхньої структури, що забезпечує гарантоване

досягнення результатів. Виходимо з того, що основною формою навчання молодших школярів є урок. В ході його формується провідна діяльність молодшого школяра – навчальна. Однак організація навчально-ігрового середовища вимагає включення ігрової форми в урок як вихідну форму організації навчання, що забезпечить позитивну мотивацію та ефективну організацію діяльності, стимулюватиме прояв емоційно-вольових якостей молодших школярів та сприятиме максимальній реалізації навчальних завдань [6]. Отож, як основну форму навчання молодших школярів у навчально-ігровому середовищі на уроці фізичної культури ми обрали гру.

Урок-гру визначаємо як навчальне заняття, на якому навчання відбувається в навчально-ігровому середовищі за участі молодших школярів у різноманітних видах ігрової діяльності.

Особливості уроку-гри як форми навчання молодших школярів зумовлені, на наш погляд, специфічним характером діяльності та спілкування, особливою позицією вчителя й учнів на уроці.

Учнів включають у своєрідну діяльність: ігрову за формою і навчальну за спрямованістю. Ігрова форма уроку дозволяє полегшити входження молодших школярів у навчальну діяльність, слугуючи своєрідним містком для переходу до навчання. Включаючись у гру, особистісно-значущу для молодших школярів діяльність, діти виконують завдання зацікавлено й навіть захоплено, що впливає на результативність навчання. Налаштовуючи себе на те, щоб відповідати ігровій ситуації, ігровим правилам, вони краще усвідомлюють явища та закономірності [7].На уроках ми використовували гру як форму навчання молодших школярів. Дані експерименту свідчать, що ефективнішим є не епізодичне, а систематичне використання уроків-ігор, дотичний їх розподіл за часом. Структуру організації навчально-ігрового середовища ми визначали, з одного боку, етапами організації навчально-ігрового середовища (інваріантний компонент структури організації навчання в ігровому середовищі), а з другого – їй притаманний варіативний характер. Варіативність була зумовлена використанням в організації навчально-ігрового середовища різних ігрових

ситуацій. Їх ми брали за підґрунтя в діяльності молодших школярів у навчально-ігровому середовищі. Ігрова ситуація була засобом організації ігрової і навчальної діяльності.

Ігрова ситуація як своєрідна “оболонка” дозволяла змінювати навчальне наповнення уроку, забезпечувала цілісний зв’язок гри і навчання. Переплетення ігрових та навчальних ситуацій уроку давало підстави розглядати їх як складне явище, що вимагає від учителя вміння вести й ігрову, й навчальну лінію на уроці, дотримуватись їх правильного співвідношення, щоб гра сприяла розвитку емоційно-вольових якостей, а також не була надто зарегламентованою як лише зовнішній, не значущий атрибут уроку [4].

Варіативний компонент у структурі організації навчання в ігровому середовищі розкриває можливі варіанти вирішення ігрових і дидактичних завдань на кожному з етапів організації навчально-ігрового середовища на уроці. Ми розробили варіанти структури організації навчання в ігровому середовищі залежно від типу ігрової ситуації і виділили її особливості.

Технологія організації навчально-ігрового середовища для молодших школярів має включати, на наш погляд, такі істотні моменти:

– визначення загальної мети організації навчально-ігрового середовища – виховання емоційно-вольових якостей учнів.

– створення ієрархії завдань і визначення провідного завдання організації навчально-ігрового середовища на кожному з етапів організації – орієнтувальному, підготовчому, проведення гри та підбиття її підсумків.

На орієнтувальному етапі основне завдання організації цього середовища зводиться до створення його суттєвих компонентів, що викликають потребу проявляти емоційно-вольові якості.

На підготовчому етапі – до включення особистісних компонентів середовища, що забезпечує подальшу участь в ігровій діяльності.

На етапі проведення гри – до організації взаємодії з компонентами середовища і розвитку здатності проявляти емоційно-вольові якості в навчально-ігровому середовищі.

На етапі підбиття підсумків гри – до рефлексії ігрової діяльності й оцінки прояву емоційно-вольових якостей.

– Організацію навчання в навчально-ігровому середовищі, що передбачає певну структуру організації навчання в цьому середовищі залежно від етапів організації навчально-ігрового середовища (інваріантна) і типу ігрової ситуації (варіативна), а також визначення форм організації навчання в ігровому середовищі.

– Оцінку і корекцію процесу та результатів розвитку емоційно-вольових якостей молодших школярів у навчально-ігровому середовищі.

Висновок. У дослідженні змодельовано навчально-ігрове середовище, побудоване за блочним принципом із включенням трьох взаємопідпорядкованих і взаємообумовлених блоків: теоретико-методологічного (визначає мету, вихідні теоретичні положення і компоненти середовища); психолого-педагогічного (репрезентує психолого-педагогічні принципи побудови навчально-ігрового середовища, зміст діяльності педагога з організації середовища та форми його функціонування в початковому навчанні) і технологічного (визначає технологію організації цього середовища на уроці шляхом формулювання завдань з організації навчально-ігрового середовища на кожному етапі, обґрунтування структури навчання в умовах навчально-ігрового середовища, здійснення моніторингу процесу розвитку емоційно-вольових якостей).

СПИСОК ЛІТЕРАТУРИ

1. Безверхня Г. В. Рухливі ігри : з методикою викладання : навч. посібник / Г. В. Безверхня, А. А. Семенов, М. М. Килимистий, Р. В. Маслюк – Умань : ВПЦ «Візаві», 2014. – 104 с.

2. Ламкова О. І. Рухливі ігри та естафети / О. І. Ламкова, С. В. Дорофієва. – Х. : Ранок, 2009. – 128 с.

3. Хлопотнова О. В. Роль рухливих ігор у зміцненні здоров’я дітей молодшого шкільного віку / О. В. Хлопотнова, Т. Є. Яворська // Студентська

спортивна наука – 2014 : збірник наукових праць IV студентської науково-практичної конференції. – Житомир : Вид.- во ЖДУ ім. І. Франка, 2014. – С. 168−169.

4. Шевченко О. В. Рухливі ігри та забави. Навчально-методичний посібник для студентів факультетів фізичного виховання / Олег Вікторович Шевченко. – Кіровоград : РВВ КДГТУ імені Володимира Винниченка, 2005. – 108 с.

5. Яворська Т. Є. Рухова активність як складова гармонійного розвитку дитини молодшого шкільного віку в навчально-виховному процесі / Т. Є. Яворська // Підготовка педагогів до впровадження державних стандартів дошкільної та початкової освіти: збірник науково-методичних праць / за заг. ред. В. Є. Литньова, Н. Є. Колесник, Т. В. Наумчук. – Житомир : Вид-во ЖДУ ім. І. Франка, 2013. – С. 552−555.

6. Артющенко А.О. Вольові якості школярів і методика їх оцінки /Ф.О. Артющенко // Педагогіка, психологія та медико-біологічні проблеми фізичного виховання та спорту. – 2001. - №18. –С. 31-35

7. Кожевнікова Л. Мотиваційні фактори до фізкультурно-оздоровчих занять учнів молодших класів / Л. Кожевнікова // Молода спортивна наука України. – 2006. – Вип. 10. – Т.4. – С. 110114.

УДК 378.016:78 .07(11)

ФОРМУВАННЯ У МАЙБУТНІХ ПЕДАГОГІВ-МУЗИКАНТІВ ПОЗИТИВНОЇ МОТИВАЦІЇ ВДОСКОНАЛЕННЯ МУЗИЧНО-ВИКОНАВСЬКОЇ МАЙСТЕРНОСТІ

Власенко Елеонора Анатоліївна
старший викладач
Мелітопольского державного педагогічного університету
імені Богдана Хмельницького
Федоров Ігор Миколайович
викладач кваліфікаційної категорії
«спеціаліст першої категорії»
Мелітопольського фахового коледжу культури і мистецтв
м. Мелітополь, Україна

Анотація: У статті розглянуто проблему формування у майбутніх педагогів-музикантів позитивної мотивації вдосконалення виконавської майстерності у процесі підготовки до концертного виступу. Окреслені основні чинники, необхідні для активізації мотивації формування вмінь повноцінного сприймання та переконливого художньо-виконавського втілення музичних творів. Визначені основні мотиви позитивної психічної готовності до концертного виступу та висвітлені формати педагогічного керівництва слова: профессиональная мобильность, будущий учитель музыки, инструментальная подготовка

Ключові слова: виконавська майстерність, мотивація, мотиваційно-потребова сфера, педагогічне керівництво, самостійна виконавська підготовка, співтворча діяльність.

Удосконалення змісту професійного становлення студентів в період навчання у вищому педагогічному навчальному закладі є актуальною проблемою сьогодення, оскільки від його якості залежить подальший духовно-інтелектуальний розвиток майбутніх поколінь

Ефективність формування виконавської майстерності майбутніх педагогів-музикантів потребує активізації мотиваційно-потребової сфери, що передбачає створення у навчальному процесі цілої низки психологічних та педагогічних чинників, які забезпечують успішність даного процесу.

До названих чинників, необхідних для активізації мотивації формування вмінь повноцінного сприймання та переконливого художньо-виконавського втілення музичних творів науковці відносять:

а) когнітивні – що забезпечують інформаційне забезпечення процесу формування музично-виконавської майстерності (Е.Аксельруд)[1, с.32];

б) асертивні, що передбачають формування відповідної психологічної установки та розвиток незалежності власної виконавської концепції від зовнішніх впливів (В.Білоус) [2, с.8] ;

в) аналітично-рефлексивні, які відображають рівень розвитку вмінь аналізу, емоційно-естетичного переживання та емпатійного проникнення до художнього змісту музичних творів (Ю.Некрасов) [3, с. 83];

г) інтеграційні (або асоціативні), метою яких виступає забезпечення взаємодії мистецтв у процесі розвитку загальної культури музиканта виконавця (Г.Курковський) [4, с.67];

д) креативні, що відтворюють інноваційну складову музично-виконавського процесу і спонукають майбутнього фахівця до творчих пошуків у музично-виконавській діяльності (В.Клименко) [5, с.178].

Логіка процесу формування виконавської майстерності майбутніх педагогів-музикантів на заняттях з основного музичного інструмента базується на системно-діяльнісному підході, згідно до якого при розробленні програми, проекту будь-якої діяльності необхідно враховувати систему складових, яка є універсальною та включає: мотиваційні прагнення особистості, емоційне ставлення до діяльності, практичне виконання (втілення) дій, аналіз результатів та проекцію подальшого розвитку та передбачала враховування наступних складників:

– усвідомлення потрібного кінцевого результату – вдосконалення

музично-виконавської майстерності майбутніх педагогів-музикантів початкових курсів;

– аналіз та перелік наявних умов для його здійснення – наявність у студентів мотиваційного прагнення до самовираження у сценічній діяльності, рівень музично-виконавської підготовки, розвиненість емоційно-образного мислення, асоціативності та уяви;

– необхідність виокремлення факторів педагогічного керівництва (безпосереднього та опосередкованого) – розроблення комплексу методів, творчих завдань, ігор, міні-тренінгів тощо відповідно до вікових відмінностей та індивідуальних особливостей майбутніх фахівців.

Мотиваційно-потребова сфера виступає могутнім психологічним механізмом діяльності. Незважаючи на різноманіття форм публічних виступів існують деякі загальні аспекти мотивації підготовки до концертного виступу. **Серед них ми виділили найбільш важливі групи позитивних мотивів, що впливають на формування стану психічної готовності до концерту:**

1) мотиви, пов'язані зі ставленням музиканта до виконуваних творів та відповідною самоактуалізацією;

2) мотиви, пов'язані зі ставленням виконавця до публіки;

3) мотиви, пов'язані зі ставленням до виконавської діяльності (мотиви професійного самовдосконалення, мотиви професійного самовираження, самореалізації тощо).

В. Ражников визначав, що «*провідним внутрішнім мотивом* як умовою формування ідеальної концепції *при підготовці до виступу є можливість знайти в творі те, що найбільше відповідає виконавській індивідуальності, смаку музиканта»* [цит. За 6, с.220]. Важливе значення мають і зовнішні мотиви: бажання самоствердитися через твір, який близький за духом і настроєм, підтвердити свою компетентність інтерпретатора. Автор відзначає, що внутрішні і зовнішні мотиви у поєднанні виступають як стимули творчого процесу.

Мотиваційна складова є основоположною у комплексі психолого-

педагогічних умов та передбачає усвідомлення студентом необхідності та значущості досконалого володіння музичним інструментом. У змісті вказаної складової поєднання наступних аспектів музично-виконавської підготовки:

1. Цілеспрямоване педагогічне керівництво, яке включає:

а) процес навчання – спеціально організовану, керовану та контрольовану взаємодію учителя з учнем, спрямовану на засвоєння ним знань, вмінь та навичок, формування світогляду, розвиток розумових сил і потенційних можливостей, закріплення навичок самоосвіти відповідно до поставлених завдань;

б) процес виховання – систему виховних заходів, спрямованих на збагачення музично-слухового та музично-виконавського досвіду студента, вдосконалення музично-естетичних ідеалів та смаків, формування аксіологічних пріоритетів особистості у музичному мистецтві.

2. Самостійна інструментально-виконавська підготовка студента:

а) самостійна робота, що базується на відтворенні вказівок викладача, зазначених під час уроку – тобто репродуктивно-технологічне виконання завдань;

б) самостійна діяльність спрямована на пошук індивідуально-творчої інтерпретації; на цьому етапі студент слухає та порівнює твори своєї програми у виконанні різних майстрів різних часів, відбувається осмислення, оцінювання та експлікація на власну інтерпретацію;

в) самостійна індивідуальна робота з метою розвитку музичного кругозору, світогляду, задля збагачення особистості студента, поштовху до розуміння краси, виховання художнього смаку, а також гармонійного характеру; це досягається шляхом читання ретельно підібраної класичної літератури, музичної спадщини педагогів-музикантів, відвідування театрів, філармоній, виставочних залів, спілкуванням з провідними викладачами та митцями сьогодення.

3. Співтворча діяльність викладача та студента у процесі побудови виконавської концепції музичного твору:

а) співтворча діяльність пов’язана із створенням словесної інтерпретації музичного образу є ефективною для розвитку образного мислення, для здатності в усній формі на основі отриманих знань яскраво і переконливо викладати свої думки. Для застосування методу словесної інтерпретації музичного образу на заняттях з основного музичного інструмента доцільно застосовувати наступні завдання:

- на основі аналізу музичних творів та суджень професійних музикознавців скласти усну анотацію до музичного твору на аналогічному розкритті в ній образного змісту музики;

- поєднати виконання музичного твору з його мовним поясненням почергово студентом та викладачем з обговоренням позиції кожного;

- аргументовано обґрунтувати своє трактування твору із залученням теоретико-історичних та методичних джерел;.

б) співтворча діяльність спрямована на створення переконливої індивідуально-творчої інтерпретації; на цьому етапі доцільно застосовувати:

- системний аналіз студентом та викладачем різних виконавських концепцій, редакцій, музично-публіцистичних джерел з критичним оглядом або описом виконання даного твору;

- побудову «виконавського сценарію» дій для адекватного інструментального втілення виконавської концепції. Слід зазначити, що поняття «виконавський сценарій » передбачає більшу свободу дій та гнучкість ситуативного реагування у виконанні у порівняні з виконавським планом, оскільки при написанні «виконавського сценарію» продумуються та передбачаються декілька варіантів виконавської концепції із враховуванням багаточисленних зовнішніх і внутрішніх факторів (емоційний та фізичний стан виконавця, місце твору в концертній програмі, підготовленість аудиторії тощо).

Підсумовуючи викладене, ми стверджуємо, що процес формування позитивної мотивації вдосконалення виконавської майстерності є комплексним явищем у професійному становленні майбутніх педагогів музикантів, сприяє активізації рефлективності, асертивності та креативності особистості, поєднує в

собі пізнавальні та гностичні та інтегративні основи діяльності музиканта-виконавця та потребує педагогічного керівництва у форматі співтворчої взаємодії викладача та студента у процесі побудови виконавської концепції музичного твору.

СПИСОК ЛІТЕРАТУРИ

1. Аксельруд И.Э. Теоретико-практические основы художественного исполнения на фортепиано: [учебно-методическое пособие для студентов музыкально-педагогических факультетов высших педагогических учебных заведений]. / И.Э Аксельруд – Сумы, 1996. – 100с.
2. Білоус В.П. Психологічні аспекти формування виконавської художньої майстерності: Автореф. дис… канд. мистецтв: 17.00.03 / НМАУ ім. П.І.Чайковського. – К., 2005. – 20 с.
3. Некрасов Ю. Єдність педагогічних та виконавських принципів навчання у роботі М. Грінберг // Теоретичні та практичні питання культурології. Випуск Х. – Мелітополь, 2002. – С. 81-92.
4. Курковський Г. Питання фортепіанного виконавства. / Г.Курковський. – К.: Музична Україна, 1983. – 139 с.
5. Клименко В.В. Психологія творчості [навч.посібник] /В.В.Клименко . – К.: Центр навчальної літератури, 2006. – 480 с.
6. Психология музыкальной деятельности: Теория и практика: [учебное пособие для студ. муз. фак.. высш. пед. учеб. Заведений]/ Д.К. Кирнарская, К.В.Тарасова и ДР.; [под ред. Г.М.Цыпина]. – М.: Издательский центр

УДК 37.012

СОВРЕМЕННЫЕ ПРОБЛЕМЫ УПРАВЛЕНИЯ КАЧЕСТВОМ ЗНАНИЙ

Гриднева Елена Евгеньевна
к.э.н., профессор,
Калиакпарова Гульнар Шаймардановна
PhD, доцент,
Академия «Кайнар»
г. Алматы, Казахстан
Касымова Аида Алтаевна
учитель английского,
РГКП «ННПООЦ» «Бобек» Гимназия «Самопознание»
г. Алматы, Казахстан

Аннотация. Современные потребности общества в формировании конкурентоспособной личности требуют совершенствования вопросов управления качеством образования в соответствии с условиями быстроменяющейся среды, в условиях постоянно развивающихся новых технологий как в образовательной среде, так в обществе в целом.

Процессы управления качеством образования направлены на повышение качества всей образовательной системы в целом, посредством создания условий для эффективного функционирования, модернизации и совершенствования образовательного процесса.

В статье авторами изучены современные проблемы управления качеством знаний и предложены некоторые решения по снижению негативных последствий влияния пандемии на систему образования.

Ключевые слова: Казахстан, образование, управление качеством, пандемия коронавируса COVID-19.

Неотъемлемым правом каждого человека является право на образование. Обеспечение высокого качества обучения, независимо от уровня развития общества и их социальных условий развития, является одной из стратегических

целей любого государства. Однако эта задача в условиях пандемии коронавируса COVID-19 оказалась под угрозой, в обществе наблюдается возникновение кризиса образования, который затронул все ступени образовательного процесса: дошкольное, школьное, профессионально-техническое, систему высшего и послевузовского образования во всех странах, существенно нарушив учебный процесс.

Дошкольное образование значимо для развития навыков социализации у детей, при воспитании, развитии навыков мышления и творческих способностей, обучении базовым знаниям и подготовки к школе и др. Во время пандемии дошкольное образование практически остановилось. Тем самым это повлияло не только на детей, но и родителей, многим из которых пришлось уволиться, чтобы остаться с ребенком дома, это, в свою очередь, повлияло на финансово-экономическое положение многих семей и, соответственно, общества.

В школе детей учат учиться. Проблемы школьного образования начали возникать уже в начальных классах, где необходимо взаимодействие с учителем, что вовлекает ребенка в образовательный процесс, поддерживая высокий уровень мотивации. Маленькому школьнику сложно практически самостоятельно изучать материал посредством концентрации своего внимания на монитор компьютера. Он еще не умеет концентрировать на долгий период свое внимание. Если бы это было реально, то, думается, можно было бы обойтись и без школ. Профессионально-техническое образование также претерпело свои негативные моменты. Помимо образовательного процесса, который проходит часто дистанционно, молодые специалисты не имеют возможности изучения практического материала, прохождения стажировок рядом с мастерами производственного обучения, на практических материалах, оборудовании изучать свое ремесло.

Чуть меньше пострадала сфера высшего образования. Высшие учебные заведения практически сразу перевели все свои занятия на дистанционный формат. Опять же возникли проблемы с интернет-подключением у

обучающихся отдаленных районов страны. Преподаватели были вынуждены изучать дополнительные интернет-программы для связи со студентами посредством различных гаджетов, разрабатывать видео-лекции и т.д. При этом, важно отметить, что не все учебные предметы возможно преподаватель удаленно, к ним относятся такие специализации как медицина, актерское мастерство, живопись, прикладные специальности и т.д.

Влияние пандемии на образование в Казахстане, также значимо, как и в других странах. Казахстан четко отреагировало на угрозу из вне и ввело повсеместный локдаун. Пандемия на ряду с отрицательными моментами, внесла и положительные коррективы в развитие образования: появляются новые методы обучения, шире стали использоваться компьютерные технологии, новые обучающиеся программы, внедряется дистанционное обучение.

Проблема управления качеством образования стала одной из актуальных как для школ, так и профессионально-технических и высших учреждений. Качественное образование не возможно без качественного его внедрения.

Говоря о качественном образовательном процессе, выделяются следующие его составляющие [1]: качество содержания образования; качество образовательных программ и технологий; качество процесса обучения (деятельности педагогического коллектива в целом и каждого его субъекта в частности); качество условий (научно-методических, управленческих, организационных, психологических, материально-технических и др.); уровень подготовленности педагогов (качество их квалификации).

В соответствии со статьей 55 Закона РК «Об образовании»: «Управление качеством образования направлено на реализацию единой государственной политики в области образования и включает государственные и институциональные структуры, составляющие единую национальную систему оценки качества образования, рациональности использования средств, выделяемых на финансирование образования, и в целом эффективности функционирования системы образования» [2].

Управление знаниями – это поиск и осуществление новых подходов к методологии презентации и мотивации освоения знаний, это достижение синергетики знаний, позволяющей наиболее успешно оперировать знаниями в профессиональной деятельности, формирующий эффективный тип мышления. Процессы управления знаниями тесно связаны с качеством образования.

Качество образования - это глобальная, широкомасштабная система, в которой все компоненты взаимосвязаны и взаимодополняют друг друга. Управляя данной системой совокупно, можно добиться успеха. Здесь важна скорость адаптации к быстро меняющимся социально-экономическим и культурным условиям образования, уметь овладевать обновляющимися содержанием и технологиями обучения.

К современным выпускникам предъявляются повышенные требования: выпускники должны обладать целым набором компетенций, уметь осмысленно воспринимать и правильно оценивать социально-экономические процессы, происходящие на производстве и в обществе в целом, прогнозировать их развитие, уметь находить решения в критических ситуациях, в идеале, влиять на эти процессы. Качественное образование сегодня – это средство социальной защиты, гарант стабильности профессиональной самореализации человека на разных этапах жизни.

Существует ряд решений, позволяющих снизить последствия пандемии на систему образования и повысить качество (таблица 1):

- онлайн-формат в образовании (дистанционное обучение);

- альтернативные методы образования (адаптивное обучение - это система технологий, которые в каждый момент времени анализируют результаты обучения студента, учитывают его особенности и корректируют образовательную программу, а иногда и метод обучения; интерактивные и экспериментальные подходы; самообучение, командное обучение, офлайн-онлайн режим – смешанный формат, игровые техники (моделирование));

- повышение технического уровня подготовки педагогов;

- применение методов непрерывной оценки уровня образования [3].

Таблица 1

Некоторые решения по снижению негативных последствий влияния пандемии на систему образования

№	Решение	Положительные стороны	Отрицательные стороны
1	онлайн-формат в образовании	- занятия через специализированные интернет – платформы; - обучающие уроки по радио и телевизионных каналах; - распространение печатных обучающих материалов; - снижение затрат на проведение обучения (не требуется затрат на аренду помещений, поездок к месту учёбы, как учащихся, так и преподавателей и т. п.); - обучение большого количества человек; - широкое применение материалов электронных библиотек с целью повышения качества образования; - создание единой образовательной среды (особенно актуально для корпоративного обучения).	- социальные риски, кибербуллинг и кибертроллинг; - риски, связанные со здоровьем учащихся (депрессивные состояния, ухудшение зрения и др.); - психологические риски; - риски этические и экзистенциональные; - информационные риски ненадежность образовательных порталов, кибермошенничество и др.
2	Альтернативные методы образования	- новые подходы к обучению; - сократить затраты обучающихся на обучение; - сформировать индивидуальную программу; - сделать процесс обучения лёгким и гибким; - увеличить эффективность обучения; - способствовать высокому уровню увлеченности процессами получения новых знаний в образовательном процессе; - прогнозировать стратегии обучающихся на основе анализа больших данных.	
	Техническая подготовка педагогов		
	Метод непрерывной оценки уровня образования		
Примечание: Составлено авторами на материалах источников [3;4].			

Качество образования в своей результативной характеристике необходимо оценивать не только по оценке знаний, но и по осознанию полученной профессии и социального достоинства: системе оформившихся

ценностей, готовности к профессиональным функциям и ролям, раскрытию индивидуальных способностей и творческих возможностей. Вместе с тем, необходимо учитывать возможность (опасность) получения отрицательного результата вследствие изменений условий образовательной среды под влиянием внешних и внутренних факторов, так как риски могут быть обратимыми и необратимыми.

Целью управления рисками является установление пределов (критериев) допустимого риска и определение механизмов удержания ситуации в этих пределах.

СПИСОК ЛИТЕРАТУРЫ

1. Андреева Т.В. Управление качеством образования в условиях введения в школе ФГОС ООО [Электрон. ресурс]. - 2014. - URL: https://nsportal.ru/shkola/raznoe/library/2014/12/14/upravlenie-kachestvom-obrazovaniya. - (дата обращения: 15.09.2021).

2. Закон Республики Казахстан «Об образовании» от 27 июля 2007 года № 319-III (с изменениями и дополнениями по состоянию на 22.12.2016 г.). [Электрон. ресурс]. - 2020. - URL: https://kodeksy-kz.com/ka/ob_obrazovanii/55.htm. - (дата обращения: 15.09.2021).

3. Как пандемия повлияла на образование [Электрон. ресурс]. - 2020. - URL: https://zaochnik.ru/blog/kak-pandemija-povlijala-na-obrazovanie/- (дата обращения: 05.09.2021).

4. Вербицкий А.А. Цифровое обучение: проблемы, риски и перспективы. Электронный научно-публистический журнал [Электрон. ресурс]. - 2019. - URL: http://journal.homocyberus.ru/Verbitskiy_AA_1_2019 - (дата обращения: 30.08.2021).

УДК 338.123:01

ОСОБЛИВОСТІ ФОРМУВАННЯ МІЖКУЛЬТУРНОЇ ТОЛЕРАНТНОСТІ МАЙБУТНІХ ФАХІВЦІВ У ПРОЦЕСІ ІНШОМОВНОЇ ПІДГОТОВКИ

Гончарова Інна Сергіївна,
к.пед.н., доцент кафедри зарубіжної філології
Таврійський національний університет
імені В. І. Вернадського,
м. Київ, Україна

Анотація: в даній роботі зазначено, що міжкультурну толерантність слід розглядати як невід'ємну соціально та професійно значущу якість в професійно-обумовленій структурі особистості майбутнього фахівця. Також визначено, що формування міжкультурної толерантності майбутнього фахівця являє собою безперервний процес який є контекстно зумовленим, тобто включеним в більш масштабні контексти: соціокультурний, національно-культурний та наднаціональний. В роботу також зазначається, що найбільш ефективно формування міжкультурної толерантності майбутніх фахівців відбувається в процесі їх іншомовної підготовки, оскільки вивчення мови, як засобу міжкультурної комунікації, сприяє культурному збагаченню та встановленню відносин культурної рівнозначності, рівноцінності.

Ключові слова: толерантність, міжкультурна толерантність, іншомовна підготовка фахівців, контекстність, мовний простір.

Сьогодні особливого значення набуває проблема толерантних взаємовідносин представників різних культурних спільнот. Сприйняття культурного різноманіття та культурних відмінностей веде до розуміння необхідності рівноправного діалогу, основним завданням якого є забезпечення гуманних взаємин представників різних національних культур, прийняття принципів терпимості та ін.

Вища освіта покликана сприяти підготовці фахівців, які усвідомлюють

зростаючу глобальну взаємозалежність між народами та націями, які розуміють необхідність міжнародної солідарності й співробітництва, готових до конструктивної участі в діалозі культур народів, країн, регіонів і континентів. Крім опанування іншомовними знаннями, вміннями та навичками технологічного характеру, майбутній фахівець повинен цілеспрямовано розвивати власну здатність до терпимості та шанобливого сприйняття феноменів інших культур, прагнути до розв'язання питань національного та міжнаціонального характеру. У зв'язку з цим актуалізується проблема формування міжкультурної толерантності майбутніх фахівців у процесі іншомовної підготовки.За проведеними нами дослідженнями, міжкультурну толерантність слід розглядати як обов'язковий компонент професійно-обумовленої структури майбутнього фахівця – як одну із соціально та професійно значущих якостей останнього.

Даний факт дозволив нам висунути припущення про те, що навчально-виховний процес у закладах вищої освіти повинен придбати виражену спрямованість на формування та розвиток міжкультурної толерантності студента. З огляду на те, що професійно обумовлені компоненти особистості майбутнього фахівця зазнають в процесі їх формування ряд істотних трансформацій (відбувається інтеграція компонентів та їх змісту), ми припустили також, що формування толерантності як соціально, так і професійно значущої якості сприятливо відіб'ється на розвитку інших компонентів структури підготовки майбутнього фахівця: професійного компонента його світосприйняття, професійної спрямованості, професійної компетентності та її складових.

Щоб успішно реалізувати дану спрямованість навчально-виховного процесу вищої школи, необхідно чітко уявляти мету навчально-виховної діяльності ЗВО в рамках реалізованої спрямованості, а також намітити шляхи її здійснення. Отже, формування міжкультурної толерантності майбутнього фахівця – це безперервний процес придбання особистістю виражених властивостей, рис і здібностей, що обумовлюють актуальний і потенційний

розвиток її міжкультурної спрямованості, терпимого, шанобливого та доброзичливого ставлення до «іншої» культури, що реалізовується в ході її професійної підготовки [1].

Ще однією важливою характеристикою процесу формування професійно і соціально значущих якостей слід вважати, згідно з нашою точки зору, контекстність. Це означає, що процес формування особистості фахівця, її окремих компонентів не відбувається ізольовано і не може розглядатися без урахування взаємозв'язку факторів і явищ, які так чи інакше обумовлюють хід даного процесу. Таким чином, процес формування толерантності майбутнього фахівця доцільно розглядати як якийсь контекст, що задається сукупністю елементів, що належать до різних площин, але в сукупності дають повноцінну картину досліджуваного феномена.

Аналіз філософської, соціологічної та психолого-педагогічної літератури з проблем міжкультурної толерантності та міжкультурної взаємодії дозволив нам виявити три основні контексти формування міжкультурної толерантності майбутнього фахівця: соціокультурний, національно-культурний та наднаціональний. Кожен з виявлених контекстів володіє, на наш погляд, певною смисловою завершеністю, бувши, при цьому лише частиною цілого – індивідуального контексту толерантності суб'єкта дослідження.

Формування міжкультурної толерантності майбутнього фахівця розглядається нами в процесі іншомовної підготовки останнього. Людина народжується в певному мовному просторі будь-якої культури, а володіння мовою – це вміння користуватися цінностями культури, що, на нашу думку, є одним зі способів прояву толерантності до даної культури.

Мова знайомить людину з навколишнім світом, нав'язуючи їй то бачення, ту картину, яку «намалювали» до нього і без нього. Одночасно через мову людина отримує уявлення про той світ і суспільство, членом якого вона стала, про його культуру, тобто про правила співжиття, про систему цінностей, моралі, поведінці і інше. Мова є важливою культурною детермінантою, що визначає, сприйняття людиною реальності [2, с. 51].

Бажаним результатом мовної освіти стає використання мови як засобу спілкування, а основним принципом навчання – принцип діалогу культур, який в інтерпретації М. Кагана означає встановлення відносини рівнозначності, рівноцінності культур при всіх їх відмінностях та потрібності, збагачення однієї культури іншою саме через їх несхожості і унікальності [3, с. 124].

Слід зазначити, що знань з іншої культури, із якою доведеться контактувати або вже є контакти, не завжди буває достатньо. Потрібно ще й уміння правильно інтерпретувати дані про інші культури, щоб уникнути культурного бар'єра. Якщо мовний бар'єр абсолютно очевидний, то бар'єр культур стає явним тільки при зіткненні (або зіставленні) рідної культури з чужою, відмінною від неї, у кращому випадку дивною, а, зазвичай просто дивною, неприємною, шоковою (звідси й поняття культурного шоку).

Тільки вийшовши за рамки своєї культури, тобто, зіткнувшись з іншим світоглядом, світовідчуттям і т.п., можна зрозуміти специфіку своєї суспільної свідомості, можна побачити відмінність або конфлікт культур [4].

Таким чином, виходячи з вищесказаного, можна сформулювати наступні висновки про те, що аналіз літератури виявив, що міжкультурну толерантність слід розглядати як обов'язкову соціально та професійно значущу якість в професійно-обумовленій структурі особистості майбутнього фахівця.

Формування міжкультурної толерантності майбутнього фахівця являє собою безперервний процес. Даний процес є контекстно зумовленим, тобто включеним в більш масштабні контексти: соціокультурний, національно-культурний та наднаціональний. Процес формування міжкультурної толерантності майбутнього фахівця реалізується шляхом розширення контекстуальних меж і поглиблення контекстного змісту в навчально-виховному процесі закладу вищої освіти.

Найбільш ефективно формування міжкультурної толерантності майбутніх фахівців відбувається в процесі їх іншомовної підготовки, оскільки вивчення мови, як засобу міжкультурної комунікації, сприяє культурному збагаченню та встановленню відносин культурної рівнозначності, рівноцінності.

Однак процес іншомовної підготовки майбутніх фахівців у ЗВО обмежується часто лише питаннями країнознавства та порівняльного аналізу культурних і мовних явищ в суто традиційному плані, є занадто вузький для того, щоб дійсно сприяти усвідомленню, рішенню і попередженню проблем, що виникають в контакті культур.

СПИСОК ЛІТЕРАТУРИ

1. Голець Т. А., Петрушенко Ю. М. Когнітивна концепція крос-культурного менеджменту // Вісник СумДУ. Серія Економіка. – 2008. – № 1. – С. 120-128.

2. Грушевицька Т. Г. Основи міжкультурної комунікації : навчальний посібник. – К. : ЮНІТІ, – 2013. – 352 с.

3. Каган М. С. Мир общения проблемы межсубъектных отношений. – М. : Высшая школа, – 2014. – 315 с.

4. Ханас У. Я. Толерантність як чинник формування ціннісних систем у процесах кроскультурної комунікації // Грані. Філософія. – 2015. – №3 (119). – С. 98-102.

УДК 37.013: 796(043.3)

ВИКОРИСТАННЯ СПОРТИВНИХ ІГОР ДЛЯ ВДОСКОНАЛЕННЯ КООРДИНАЦІЙНИХ ЗДІБНОСТЕЙ СТУДЕНТІВ-КУРСАНТІВ СИСТЕМИ ВНЗ МВС УКРАЇНИ

Головко Анатолій Михайлович
старший викладач
Київський національний університет
будівництва і архітектури
м. Київ, Україна
Бірюков Олександр Аркадійович
старший викладач
Національний університет
Одеська юридична академія
м. Одеса, Україна
Головко Віктор Михайлович
викладач
Одеський державний університет
внутрішніх справ
м. Одеса, Україна

Анотація: у роботі висвітлене питання використання спортивних ігор (футбол, гандбол, волейбол, баскетбол та ін.) для вдосконалення координаційних здібностей студентів-курсантів системи ВНЗ Міністерства внутрішніх справ України. Наголос у дослідженні зроблений на концентрації уваги та спритності, як професійних якостей майбутніх працівників органів внутрішніх справ, засобами спортивних ігор у системі фізичної підготовки студентів-курсантів вказаних ВНЗ.

Ключові слова: спортивні ігри, вдосконалення, координаційні здібності, концентрація уваги, спритність, студенти-курсанти, система ВНЗ МВС України.

Діяльність працівника поліції у ситуаціях силового припинення злочинів та правопорушень пред’являє високі вимоги щодо його спеціальної

працездатності. У процесі пошуку , перслідування й силового затримання правопорушників поліцейському необхідно виконувати своєчасні та точні складно-координаційні рухові дії у різноманітних екстремальних умовах. Дослідження професіонально-службової діяльності працівників поліції довели необхідність підвищених вимог до рівня розвитку рухових, особливо координаційних, здібностей, вмінь та навичок. Тому високий рівень координації рухів - фундаментальна вимога до цього роду діяльності. Дана проблема існує й у системі ВНЗ МВС України.

Фізична підготовка як один із напрямків фізичного виховання покликана формувати знання, рухові вміння та навички (руховий інтелект), які сприяють готовності студентів – курсантів ВНЗ МВС України до ефективного виконання обов'язків у якості працівників органів внутрішніх справ.

Зараз посилюється увага вчених, тренерів, викладачів фізичного виховання до такого фактору, як координаційно-рухова досконалість. На жаль, координаційне тренування до сих пір залишається найменш розробленим розділом теорії й методики фізичного виховання. Разом з тим, фахівці у області фізичної культури і спорту почали говорити про настійну необхідність визначення самостійної ролі, задач і змісту координаційного тренування.

Відомо [1], що основною запорукою безпеки життя у працівника органів внутрішніх справ (ОВС) є здатність швидко реагувати та діяти у небезпечних умовах: при перестрілці, при нападі на нього озброєної особи з ножем, та інших ситуаціях. Прийняти рішення на автоматичному рівні допомагає розвинена концентрована увага, а виконати її швидко та точно – спритність. Отже, розглянемо детально методи фізичного виховання задля покращення та вдосконалення цих необхідних та неподільних якостей для працівника ОВС.

Концентрована увага. Під концентрованою увагою зазвичай розуміють такий вид уваги без якої неможливий будь-який вид професійної діяльності людини. Саме сконцентрованість уваги на найбільш значущих ознаках об'єкту, взагалі нахил і звичка до цього може гарантувати адекватні та своєчасні дії охоронця правопорядку. Тому розвиток концентрованої уваги працівників ОВС

засобами фізичного виховання, як професійної якості, є одним з найбільш пріоритетних завдань для навчальних закладів підготовки працівників правоохоронних органів і спецслужб, а також студентів-курсантів ВНЗ відповідного профілю. При зниженій концентрованій увазі працівник ОВС не в змозі досконало виконувати свої професійно-службові обов'язки.

Процес саморегуляції психічних станів у професійно-службовій діяльності працівників органів внутрішніх справ може бути заснований на механізмах: 1) концентрації уваги; 2) регуляції дихання і м'язового тонусу; 3) рефлексії; 4) самонавіювання ("програмування»). Структура саморегуляції психічних станів характеризується індивідуальною своєрідністю вираження образу необхідного стану; адекватністю відображення зовнішнього і внутрішнього психофізіологічного середовища – образу стану і його динаміки; стихійно сформованими індивідуальними або набутими в процесі спеціального навчання способами та прийомами регуляції; суб'єктивними критеріями здоров'я; контролем і оцінкою досягнення мети. Існує певний комплекс заходів, суто фізичних вправ щодо розвитку концентрованої уваги, які зазвичай використовуються у спортивних іграх (футбол, волейбол, баскетбол, гандбол та ін.). Фізичні дії у спортивних іграх дозволяють розвинути певну функцію мислення, таку, як предиктинг, тобто передбачення майбутньої точки переміщення об'єкту (м'яча), взагалі того чи іншого впливу на людину.

Для розвитку цієї та інших функцій пропонується наступний перелік фізичних вправ, які використовуються у вказаних вище спортивних іграх. При виконанні цих вправ потрібно ні на що не відволікати свою увагу, хід думок має бути вільним.

Перший вид вправ, окрім основного завдання, - зосередження уваги – спрямований на вироблення певних навичок, необхідних для успішного застосування заходів фізичного впливу, а також при заняттях бойовими мистецтвами.

1. Концентрація уваги на рухомих предметах («м'яч у грі»). Цей вид концентрації може бути корисним для спостереження за рухомим об'єктом

(м’ячем), котрий весь час знаходиться у русі у різноманітних спортивних іграх.

2. Концентрація уваги на нерухомих предметах (ворота, штанги, баскетбольні кільця) спортивних ігор. Концентрація уваги на нерухомих об’єктах може бути необхідною при несенні працівником органу внутрішніх справ добової варти або чергування, при роботі снайпера. Навичка концентрації уваги на нерухомих предметах розвивається аналогічно з тренуванням здатності уважного спостереження за рухомими предметами (м’ячем – у конкретній спортивній грі), проте в цьому випадку вкрай необхідно повністю відкинути власне відношення до предмета зі своєї свідомості. Існує багато вправ на тренуваннях гравців (спортивних ігор) задля розвитку концентрації мислення, такі, як короткочасні повторення стандартних ситуацій (наприклад, у футболі, це – пробиття штрафних та кутових ударів, пенальті, вкидання м’яча із-за бокової лінії та ін.).

Спритність. Спритність – це здатність швидко координувати рухи відповідно до мінливої небезпечної ситуації. Якщо ж спробувати дати більш вузьке, спеціальне визначення, то можна сказати, що спритність – це вміння швидко і точно виконувати складні по координації рухи. У спортивних іграх розрізняють стрибкову спритність, акробатичну, швидкісну та інші. Розвивати спритність і працювати над цією якістю постійно можна, вводячи у тренувальний процес гравців все нові, більш складні вправи. Окрім цього, для розвитку спритності особливо значущим є використання акробатичних вправ, хоча б три рази на тиждень. Загальні вправи для розвитку спритності тих, хто грає у спортивні ігри, (наприклад, футболістів) зводяться до наступних: 1) перекид вперед через голову з попереднім стрибком на зігнуті у ліктях руки. Засвоївши техніку виконання цієї вправи, можна на тренувальному занятті робити до 10 перекидів підряд; 2) перекид назад через голову з падінням на зігнуту в лікті руку; 3) ті ж перекиди, що у вправах 1, 2, але у сторони; 4) падіння назад і швидке вставання; 5) падіння вперед і швидке вставання; 6) гімнастичне «колесо» вліво та вправо; 7) стійка на голові, спочатку з опорою біля стіни; 8) стійка на руках; 9) ходьба на руках; 10) стрибки на батуті з

поворотом на 180^0-360^0 з падінням на спину, на коліна, на живіт, з поворотами на 180^0 і 360^0; 11) сальто вперед і назад. Після приземлення – негайно встати.

Спритність можна тренувати, використовуючи елементи різних видів спорту – наприклад, водні лижі або стрибки у воду з 1-3-5-метрової вишки: солдатиком, головою вниз, здійснюючи сальто. Дуже добре допомагає для розвитку координації, а отже, і спритності, ходьба по гімнастичній колоді, по рейці, лавці з обертанням м'яча та інших тренувальних предметів навколо корпусу.

Висновки

1. Максимально можлива концентрація уваги та спритність – дві фундаментальні умови результативної та ефективної діяльності працівників органів внутрішніх справ та студентів – курсантів ВНЗ МВС України. Особливого значення наявність цих здібностей набуває при виконанні професійно-службових завдань в екстремальній ситуації.

2. Саме тому, вихованню й вдосконаленню такого роду здібностей засобами та прийомами, які застосовуються на тренуваннях спортсменів, котрі спеціалізуються у ігрових видах спорту (футбол, баскетбол, волейбол, гандбол та ін.), слід приділяти належну увагу та надавати чільне місце у системах фізичної, професійної та самостійної підготовки як діючих, так і майбутніх (студенти-курсанти) працівників ОВС.

3. Цілеспрямований розвиток координаційних здібностей курсантів засобами і методами, які використовуються в учбово-тренувальному процесі спортсменів, котрі спеціалізуються у ігрових видах спорту, суттєво підвищує ефективність володіння (майбутніми) співробітниками ОВС засобами фізичного впливу. Використання вправ на розвиток швидкості реакції, швидкісно-силових можливостей дозволяє підвищити орієнтовно-пошукові реакції курсантів в ускладнених ситуаціях (в умовах наявності так званих «збиваючих факторів»).

4. Отримані результати дозволяють зробити висновок про відповідність обраного підходу (ігровий метод) та учбово-тренувального матеріалу задачам

дослідження й необхідності подальшого розвитку і вдосконалення координпаційних здібностей на заняттях з фізичного виховання, спрямованих на ефективне засвоєння дій у екстремальних ситуаціях.

СПИСОК ЛІТЕРАТУРИ

1. Москаленко С.М. Концентрована увага та спритність, як професійні якості працівника органів внутрішніх справ. Моделювання та інформаційні технології у фізичному вихованні і спорті: Матеріали VIII Міжнародної наукової конференції (28 лютого 2012 року. м. Львів – Харків) /Львів. держ. ун-т фіз. культури, Харк. нац. пед. ун-т ім. Г.С. Сковороди. – Харків: «ОВС», 2012. С. 74-77.

УДК 37:07

УПРАВЛІННЯ КОНФЛІКТАМИ: МЕТОДОЛОГІЧНІ ПІДХОДИ

Журавська Ніна Станіславівна,
д.пед.н., професор
Ящук Сергій Петрович
к.пед.н., стажер Асоціації Реновація
Association Rénovation, foyer R D'accueil
Бордо, Франція
Сохієва Алесса Миколаївна
Магістр
Національний університет
біоресурсів і природокористування України
м. Київ, Україна

Анотація: Розглядається трактування підходів до визначення конфліктів. Обрунтовано, що існує кілька підходів до проблеми визначення конфлікту. Найсуттєвішим при визначенні цього поняття є врахування принципів динаміки конфлікту. Зазначено, що визначальними в цьому плані є принцип інтеракції (взаємодії), який означає активну взаємодію як мінімум двох сторін та принцип боротьби, який визначається бажанням сторін спричинитии шкоду або знищити опонента. Зроблений висновок про те, що деструктивна взаємодія є визначальною рисою всякого суспільного конфлікту.

Ключеві слова: конфлікт, підходи, динаміка конфлікту, суспільний конфлікт.

За нашими дослідженнями, виділення двох принципів (взаємодії та боротьби) необхідне для відмежування самого конфлікту від суміжних понять, насамперед ворожості, конкуренції та суперництва, а також внутрішньої боротьби, яку можна спостерігати як у окремих індивідів, так і суспільних груп. Це дає змогу запропонувати власне визначення соціального конфлікту під яким ми розуміємо деструктивну взаємодію щонайменше двох сторін, причиними якої є неспівпадання ціннісних орієнтацій, несумісність інтересів або

недостатність ресурсів, а метою - збереження або зміна існуючих у системі відносин [5, с. 18–19].

Отже, можемо ствердити, що необхідною умовою виникнення конфлікту є наявність певної соціальної структури, в межах якої відбувається взаємодія суб'єктів конфлікту, утвореної з диференційованих груп, інститутів влади [4, с. 15-18]. Наступною проблемою є - необхідність виокремлення головних методологічних підходів до аналізу суспільних конфліктів або, як мінімум, альтернативне використання різних теоретичних напрямів аналізу різного типу конфліктів. Так, ще у 50-х роках XX ст. Д. Бернард визначила три головних підходи до аналізу соціального конфлікту: соціально-психологічний, соціологічний та семантичний [1, с. 14]. Що ж стосується семантичного підходу до проблеми конфлікту, то його прихильники вважають, що причини конфліктів криються в невірному розумінні чи інтерпритації сторонами намірів, висловлювань чи дій одна одної. Практично немає несумісності між цільовими і ціннісними орієнтаціями сторін, проте присутня значна міра ворожості між ними.

Отже, причини конфліктів можуть бути усунені, якщо сторони знайдуть «спільну мову», тобто будуть повністю зрозумілими одна одною. Семантичний підхід до розуміння конфлікту набув поширення у працях представників логічного позитивізму, що піддавали сумніву Арістотелівську тезу про правельність мислення лише в протилежних категоріях. Вони вважали доцільнішим говорити не про мислення в «або-або», чи в « А і не А» категоріях, а в категоріях «більше-менше», що передбачає меншу конфронтаційність суджень.

Широко використовується аналітично-описовий підхід до типології конфліктів. Метою такого підходу є логічне визначення і в міру вичерпне порівняння різних типів конфліктів згідно якогось, прийнятого автором, критерію. Найчастіше це поділ суб'єктивний, здійснений через визначення учасників конфлікту (індивіди, суспільні ролі, що вони виконують, соціальні групи). Наприклад, П.Сорокін поділяв суспільні конфлікти на два головних

типи: інтерперсональні (міжособистістні) і міжгрупові. Типологію конфліктів, подібну до класифікації П.Сорокіна, запропонував К.Боулдінг [1, с.16]. Він розрізняв конфлікти: 1) між індивідами; 2) між групами; 8 3) між організаціями; 4) між індивідами і групами; 5) між індиваідами і організаціями; 6) між групами і організаціями. Подібний підхід використовує А.Оборшел який поділяє суспільні конфлікти на три типи: 1) конфлікти, що відбуваються в малих групах (інтерперсональні); 2) конфлікти між малими групами (мікроконфлікти); 3) конфлікти між великими групами (макроконфлікти). Аналітично-описовий підхід до класифікації конфліктів [2, с. 93-96] можна зустріти у більшості авторів, що займаються теоретичними проблемами вивчення конфліктів. Власне такій підхід був перейнятий вітчизняними дослідниками [3, с. 7-11].

Висновки.

1. Зазначено, що визначальними в цьому плані є принцип інтеракції (взаємодії), який означає активну взаємодію як мінімум двох сторін та принцип боротьби, який визначається бажанням сторін спричинитии шкоду або знищити опонента.

2. Найсуттєвішим при визначенні поняття конфлікт є врахування принципів динаміки конфлікту.

3. Деструктивна взаємодія є визначальною рисою всякого суспільного конфлікту.

4. Три головних підходи до аналізу соціального конфлікту: соціально-психологічний, соціологічний та семантичний.

5. Прихильники семантичного підходу до проблеми конфлікту вважають, що причини конфліктів криються в невірному розумінні чи інтерпритації сторонами намірів, висловлювань чи дій одна одної.

6. Метою аналітично-описовий підхід до типології конфліктів є логічне визначення і в міру вичерпне порівняння різних типів конфліктів згідно якогось, прийнятого автором, критерію. Найчастіше це поділ суб’єктивний, здійснений через визначення учасників конфлікту (індивіди, суспільні ролі, що вони виконують, соціальні групи).

СПИСОК ЛИТЕРАТУРИ

1. Журавська Н.С. Теорія і практика підготовки викладачів аграрних дисциплін у вищих навчальних закладах країн Європейського Союзу: монографія. Ніжин: Видавець ПП Лисенко ММ, 2011. 320 с.

2. Журавська Н.С. Особливості методики навчання спеціальних дисциплін. Наукові записки Ніжинського державного університету ім. Миколи Гоголя. Сер.: Психолого-педагогічні науки. 2012. № 2. С. 93-96.

3. Ніколаєнко С.М. Теоретико-методологічні основи управління інноваційним розвитком системи освіти України. Київ, Україна: Київ. Нац. тор.-екон. ун-т, 2008. 419с.

4. Ящук С.П. Соціально-психологічний клімат педагогічного колективу: особливості стилів керівництва / Н.С. Журавська, О.В. Олещенко. Імідж сучасного педагога, 2019. №4 (187). С.15-18.

5. Ящук С.П. Європейський суд з прав людини. Перспективні інновації в науці, освіті, виробництві і транспорті: матеріали міжнар. наук.-практ. конф. (Одеса, 19–30 берез. 2012 р.). Одеса, 2012. Т. 18. С. 18–19.

УДК 372

ПЕДАГОГІЧНЕ СПІЛКУВАННЯ В РАМКАХ ПЕДАГОГІЧНОГО ПАРТНЕРСТВА

Залізняк Алла Миколаївна
канд. пед. наук, доцент
Уманський державний педагогічний університет
імені Павла Тичини
м. Умань, Україна

Анотація: У статті предметом розгляду є педагогічне спілкування в рамках педагогічного партнерства. Зазначено, що педагогічне спілкування – головний засіб педагогічного впливу. Підкреслено, що головною особливістю спілкування як процесу є педагогіка партнерства, що відіграє важливе значення для навчання та виховання дитини. Виокремлено стилі у професійному спілкуванні педагога.

Ключові слова: педагогічне спілкування, робота з батьками, педагогічне партнерство, професійне спілкування, педагог.

Спілкування – взаємодія двох чи більше людей, під час якої між ними відбувається обмін інформацією пізнавального або ефективно-оціночного характеру. Педагогічне спілкування – професійне спілкування педагога з дітьми в процесі навчання і виховання та їхніми батьками.

Залучаючи батьків до освітнього процесу, педагоги мають розуміти переваги такої співпраці для усіх: дітей, батьків і педагогів.

Проблема взаємодії між учасниками освітнього процесу на засадах педагогіки партнерства висвітлена у працях зарубіжних і вітчизняних учених. Так, у 60-70 роках XX століття Р. Бенедикт, О. Больнов, Р. Лохнер, М. Мід, Б. Ананьєв, К. Корсак, В. Куліков здійснили наукові розвідки щодо аспекту партнерства в контексті освітніх змін.

Великий вплив на розвиток навичок педагогічного спілкування педагога

має досвід повсякденного спілкування з дітьми, батьками та колегами.

Головна мета педагогічного спілкування педагога з батьками вихованців – побудувати партнерські стосунки та забезпечити психолого-педагогічний супровід сімейного виховання.

Робота з батьками – важлива частина діяльності педагога, що включає:

• підвищення рівня педагогічної просвіти серед батьків;

• допомога педагогів батькам у розв'язанні конкретних питань щодо навчання та виховання дітей;

• правильний вибір методів і форм роботи з батьками;

• вивчення сім'ї дітей;

• залучення батьків до активної участі в діяльності закладу дошкільної освіти.

Зауважимо, що педагогічне спілкування в освітньому просторі закладу дошкільної освіти має свої закономірності та особливості.

Спілкування – найважливіша функції мови, бо саме в процесі комунікації люди обмінюються інформацією, встановлюються контакти [2].

У професійному спілкуванні педагога розрізняють три стилі:

–Демократичний стиль спілкування – члени колективу беруть участь в обговоренні завдань, які стоять перед колективом. Рішення приймається спільно.

–Авторитарний – У відносинах керівника з підлеглими переважає суворість, жорсткі методи керівництва, підлеглі виступають лише в ролі виконавців, не беруть участі в прийнятті рішень.

–Ліберальний – Керівник обмежується переконаннями, вмовляннями, при цьому відсутня єдина лінія й належна вимогливість [1].

Підкреслимо, що успіх професійної діяльності педагога залежить від обраного стилю спілкування.

Педагогічне спілкування спрямоване на створення умов для всебічного розвитку особистості та дозволяє керувати соціально-психологічними

процесами в колективі й забезпечувати працездатний психологічний клімат.

Через спілкування у педагогічному процесі складається система виховних взаємовідносин, що сприяє ефективності виховання та навчання. Таким чином, педагогічне спілкування виступає як одне з головних засобів педагогічного впливу.

СПИСОК ЛІТЕРАТУРИ

1. Луценко І. Педагогічний стиль мовлення / І. Луценко // Дошкільне виховання. – 2000. – № 1. – С.9-10.

2. Федяєва В. Роль сім'ї у вихованні мовної особистості /В. Федяєва // Рідна школа – 2009. – №1. – С.3-8.

УДК 372

ФОРМУВАННЯ ЗВУКОВИМОВИ У ДОШКІЛЬНИКІВ

Залізняк Алла Миколаївна
канд. пед. наук, доцент
Уманський державний педагогічний університет
імені Павла Тичини
м. Умань, Україна

Анотація: У статті предметом розгляду є фонетична компетентність. Висвітлено сутність означеного поняття. Зазначено, що результатом освітньої роботи щодо формування фонетичної компетенції у дітей є оволодіння чіткою вимовою всіх звуків рідної мови та звукосполучень відповідно до орфоепічних норм.

Ключові слова: фонетична компетенція, дошкільник, звуки рідної мови, мовлення дитини, фонематичне сприймання.

Розвиток мовлення дітей дошкільного віку є однією зі стрижневих проблем сучасної дошкільної лінгводидактики. Особливого значення в процесі розвитку мовленнєвої компетенції дошкільників відводять сьогодні формуванню звуковимови у дошкільників. Правильне оволодіння мовою стає неможливим за відсутності цього виду компетенції, а тому її дослідження потребує особливої уваги. Її актуальність зумовлюється пріоритетними напрямами Національної доктрини розвитку освіти України у XXI столітті [1], Державної національної програми «Освіта» [2], Закон України «Про дошкільну освіту» [3]. Особливості проблеми фонематичного сприймання знайшли відображення в дослідженнях Л. Журової, Д. Ельконіна, О. Блик, А. Салахової та інших.

У Базовому компоненті дошкільної освіти [4] зазначено сумарний кінцевий показник набутих дитиною компетенцій перед її вступом до школи.

Фонетична компетенція – правильна вимова всіх звуків рідної мови,

звукосполучень відповідно до орфоепічних норм, наголосів, добре розвинений фонематичний слух, що дозволяє диференціювати фонеми; володіння інтонаційними засобами виразності мовлення (темп, тембр, сила голосу, логічний наголос тощо). До складу фонетичної компетенції також входить фонематичне сприймання – основний компонент мовленнєвого слуху, здатність відрізняти і сприймати звуки мови, співвідносити їх з фонетичною ситуацією рідної мови.

Особливого значення для розвитку фонетичної компетенції набуває саме дошкільний вік, коли вона формується та стає основою для подальшого оволодіння мовою.Дитина дошкільного віку швидко росте та розвивається. Відповідно відбувається розвиток її мовлення. Основними структурними компонентами мовлення є: звуковий склад, словник та граматична будова. Слід пам'ятати, що кожна дитина – індивідуальна, особлива і, відповідно, загальний та мовленнєвий розвиток у різних дітей може мати деякі відмінності. Одні діти у віці 4-5 років вже чітко вимовляють усі звуки рідної мови, а в інших відмічається порушення вимови більшості звуків.

На кінець дошкільного дитинства старші дошкільники повинні:

– чисто вимовляти усі звуки; не пропускати, не замінювати, не спотворювати їх;

– мати добре розвинений фонематичний слух: чути і розрізняти звуки в словах;

– володіти чіткою дикцією, виразною мовою: говорити голосно, не поспішаючи, з правильною інтонацією;

– вимовляти слова відповідно до норм літературної вимови (орфоепії), не вживати діалектизмів.

Умовами формування звуковимови дошкільника є: розвиток апарату артикуляції; робота над мовним диханням; вироблення регуляції гучності голосу відповідно до умов спілкування; формування правильної вимови всіх звуків рідної мови, активна мовна практика дітей.

СПИСОК ЛІТЕРАТУРИ

1. Національна доктрина розвитку освіти // Освіта. – 2002. – № 26.– від 24 квітня–1 травня. – С. 2-4.

2. Державна національна програма «Освіта» (Україна XXI століття) – К., Райдуга, 1994. – 61 с.

3. Закон України «Про дошкільну освіту». – К. : Ред. журналу «Дошкільне виховання», 2001. – 55 с.

4. Базовий компонент дошкільної освіти / [наук кер. А. М. Богуш] — К.: Видавництво, 2012. – 26 с.

УДК 37.01

РОЗВИТОК ЦИФРОВОЇ КОМПЕТЕНТНОСТІ УКРАЇНСЬКИХ ВЧИТЕЛІВ ВІДПОВІДНО ДО КРИТЕРІЇВ ЮНЕСКО

Коваленко Олена Михайлівна
канд. пед. наук, провідний науковий співробітник,
Інститут педагогіки НАПН України
м. Київ, Україна

Анотація: Зростання обсягу інформації й високий рівень розвитку інформаційних і телекомунікаційних технологій зумовлюють повсюдне використання інформаційно-комунікаційних технологій, цифрових ресурсних середовищ та електронних засобів навчання у практиці діяльності освітніх установ. У зв'язку з цим одним з провідних завдань, що постали перед загальною системою освіти, є розробка відповідного науково-методичного супроводу навчального процесу.

Ключові слова: компетентнісний підхід, ключові компетентності, формування цифрових компетентностей, засоби навчання; цифрові технології

Визначними рисами сьогодення є зростання обсягу інформації й високий рівень розвитку інформаційних і телекомунікаційних технологій, повсюдне застосування їх в усіх галузях. Сучасний громадянин інформаційного суспільства прагне актуалізувати набуті знання й навички, гнучко адаптуватися до мінливих умов сьогодення, самостійно приймати рішення, критично мислити, грамотно опрацьовувати інформацію. Така зміна світоглядних орієнтирів соціуму, інтеграція України в Європейський освітній простір з визначають новітні вимоги до рівня підготовки педагога, сучасні напрями продуктивних перетворень вітчизняної педагогічної освіти. Система освіти країни має готувати студентів до професійної діяльності у світі, що вимагає компетентностей для конструювання інноваційної реальності.

Значну дослідницьку і практичну діяльність в цьому напрямку здійснює

Інститут ЮНЕСКО з інформаційних технологій в освіті (UNESCO Institute for Information Technologies in Education), в рамках діяльності якого розроблені рекомендації щодо структури ІКТ компетентностей вчителів. У Рекомендаціях описані три послідовні етапи освоєння вчителями навичок використання ІКТ в педагогічних цілях.

Першим є рівень «отримання знань». На цьому етапі вчителі опановують відомості щодо застосування технологій і набувають інформаційно-цифрової компетентності. Передбачається, що після його завершення вчителі отримують уявлення щодо потенційних переваг впровадження ІКТ в школі. На цьому навчання вчителі стають компетентними щодо застосування технологій для безперервного самостійного навчання і подальшого підвищення кваліфікації. Мета рівня «отримання знань» - надати вчителям можливість ефективно працювати і активно брати участь в житті шкільної спільноти, щоб допомогти учням стати активними і корисними членами суспільства. Після завершення цього рівня у викладачів сформовані такі види інформаційно-цифрової компетентності, що передбачають вміння роз'яснити, як робота в класі співвідноситься зі шкільною та державною політикою; проаналізувати освітні стандарти і визначити можливості для використання ІКТ в педагогічних цілях; вибирати ІКТ для підтримки конкретних методик навчання; організувати навчальний простір у такий спосіб, щоб технології можна було використовувати для інклюзивного навчання; використовувати ІКТ для самостійного професійного розвитку.

Другим є рівень «освоєння знань». На цьому етапі педагоги набувають інформаційно-цифрових компетентностей, які уможливлюють створення сприятливого освітнього середовища, орієнтованого на учнів та розвиток навичок спільної роботи. До того ж цей рівень передбачає формування вмінь розроблення планів в галузі інформаційних технологій з огляду на відповідні ресурси школи і прогнозування майбутніх потреб. На рівні «освоєння знань» розв’язується завдання надання вчителям можливості застосовувати ІКТ для підвищення ефективності роботи з урахуванням різних аспектів професійної

діяльності і наявного навчального контексту та формуються, зокрема, такі види інформаційно-цифрової компетентності, що передбачають вміння інтегрувати ІКТ в програму вивчення конкретного предмета, в навчальний процес і систему оцінювання; розробляти проектні навчальні заходи з застосуванням ІКТ для допомоги учням у створенні, реалізації та моніторингу проектних планів; поєднувати різні цифрові інструменти і ресурси для розвитку в учнів когнітивних навичок; застосовувати гнучкий підхід до впровадження цифрових інструментів для оптимізації процесу спільного навчання та взаємодії; послуговуватися означеними технологіями для співпраці з професійним співтовариством. Педагогічні методи, що застосовуються на цьому рівні, включають спільну роботу над завданнями і проектне навчання, в рамках якого учні глибоко вивчають предмет і використовують свої знання для розв'язання складних повсякденних завдань і проблем. На цьому рівні процес викладання орієнтований на учня, а роль вчителя полягає в структуруванні завдань, допомоги учням в розумінні матеріалу і підтримці їхньої роботи в рамках проектної діяльності.

Третім рівнем є «створення знань»: вчителі набувають компетенцій, що допомагають їм моделювати передові практики і створювати таке навчальне середовище, яке сприяло б формуванню в учнів принципово нових знань, необхідних для розвитку більш гармонійного суспільства. Метою стає надання вчителям можливостей для самостійного вироблення знань, впровадження інновацій. На цьому рівні навчальна програма виходить за рамки шкільних дисциплін і охоплює навички, формування яких необхідно для життя в суспільстві знань, а саме, навички розв'язання завдань, комунікації, спільної роботи, вміння експериментувати, критичне мислення і творче самовираження. Роль вчителя полягає у вибудовуванні цих процесів для учнів, конструюванні ситуації застосування учнями цих навичок, допомозі у самостійному створенні знань. Вчителі, що оволоділи інформаційно-цифровою компетентністю на рівні створення знань, зможуть розробляти навчальні ресурси та освітні середовища на основі ІКТ, використовувати ІКТ для створення знань і розвитку в учнів

критичного мислення [1].

Використання інформаційно-комунікаційних технологій та засобів електронного навчання у навчально-виховному процесі сприяє підвищенню його ефективності, всебічному і гармонійному розвитку особистості учнів, розкриттю їхніх талантів, відчутно впливає на зміст, форми, методи і засоби навчання. Адекватно підібрані цифрові засоби навчання уможливлюють розвиток творчих здібностей як студентів, так і школярів, підвищують їхню пізнавальну активність, стимулюють емоційну сферу та інтелектуальну діяльність.

СПИСОК ЛІТЕРАТУРИ

1. Структура ИКТ-компетентности учителей. Рекомендации ЮНЕСКО [Электронный ресурс]. URL:https://iite.unesco.org/ru/publications/3214694-ru/

УДК 372.21:371.927

КОРЕКЦІЯ ПОРУШЕНЬ МОВЛЕННЯ У ДІТЕЙ З ДИЗАРТРІЄЮ

Коломоєць Таміла Григорівна
Кандидат соціологічних наук, доцент,
Криворізький державний педагогічний університет

Анотація. Розглянуто проблему мовленнєвих порушень у дітей. Визначено та охарактеризовано основні типи мовленнєвих порушень. Наведено причини виникнення мовленнєвих порушень у дітей. Охарактеризовано особливості прояву дизартрії у дітей. Узагальнено основні методики корекції дизартрії. Запропоновано комплекс заходів із корекції мовленнєвих порушень дітей з дизартрією.

Ключові слова. Мовлення, розлади, дизартрія, мовленнєві порушення, корекція, передшкільний вік.

Практика власної корекційної роботи свідчить, що з кожним роком зростає кількість дітей з відхиленнями у розвитку мовлення. Ця динаміка підтверджується також численними науковими працями [1, с. 21; 2, с. 269; 3, с. 188 та ін.]. Зокрема, мова йде про те, що сьогодні у закладах дошкільної освіти в старших групах відхилення у розвитку мовлення мають близько 60% дітей.

Як відомо, мовленнєвий розвиток є одним із найбільш визначальних напрямів розвитку дитини. Саме мовлення відображає процеси мислення особистості, формування її емоційних станів, регуляцію поведінки. Також воно активно сприяє здійсненню цілеспрямованої діяльності, що стає важливим для дитини, починаючи ще з дошкільного віку.

Загалом, усі психічні процеси особистості (увага, пам’ять, мислення, сприйняття, уява тощо) розвиваються безпосередньо за прямої участі мовлення (О. Лурія, Л. Виготський та ін.). Відповідно, мовленнєві порушення можуть негативно позначитися на розвитку як самої дитини, так і вищенаведених психічних процесів, мати негативний вплив на життєдіяльність, визначати

низьку пізнавальну активність та комунікативність тощо.

Серед основних причин виникнення мовленнєвих порушень дослідники називають: відносну слабкість однієї з півкуль головного мозку; конфлікт між півкулями головного мозку; порушення взаємодії між корою головного мозку та мозковими структурами; неврози; психічні проблеми тощо [3, с. 189].

Серед основних типів порушень можна назвати: дислалію, заїкання, алалію, афазію, дизартрію. При цьому дислалію розглядають як неправильне вимовляння окремих звуків внаслідок функціональних розладів; алалію – як системне порушення органічного генезу, при якому порушуються усі складові мовлення; афазію – як розлади раніше сформованої мовленнєвої діяльності, що проявляються у частковій або повній втраті здатності розуміти мову того, хто звертається, або здійснювати власне мовлення; логоневроз (заїкання) – як збої у темпі і ритмі вимовляння слів через спазми або судоми в різних відділах мовленнєвого апарату [3, с. 188].

Дизартрію в психолого-педагогічних дослідженнях розглядають як порушення звуковимови та голосоутворення внаслідок недостатньої іннервації м’язів мовленнєвого апарату (голосового, дихального, артикуляційного) [3, с. 188; 4, с. 12]. Іншими словами, через органічне пошкодження центральної нервової системи порушується руховий механізм мовлення. Як наслідок, у дитини спостерігається ускладнена артикуляція через обмежену рухливість органів мовлення – м’який язик, небо тощо. Також у дитини може спостерігатися стерта дизартрія – порушення вимови тільки шиплячих та свистячих звуків.

У дітей з дизартрією за відсутності відповідних корекційних заходів може істотно уповільнитися темп інтелектуального розвитку, в результаті чого в меншій мірі відбувається самопізнання та самооцінювання у дитини. Вона стає невпевненою, проявляє ознаки замкненості та негативізму.

Проблематика корекції мовлення у дітей з дизартрією є досить широкодосліджуваною. На сьогодні відомо багато методик такої корекції. На особливу увагу, зокрема, заслуговують методики арт-терапії, тілесної терапії,

логоритмики таких дослідників: тілесно-орієнтованої терапії Є. Шевцової; «м'язового панциря» В. Райха; техніки роботи з м'язами шиї Ф. Александера; методики Г. Юнової, заснованої на поєднанні вербального та невербального спілкування; масажу (артикуляційного та глибинного масажу обличчя) тощо.

Отже, дослідивши спеціальну літературу з питань корекції мовлення дітей з дизартрією, доходимо висновку, що вона має бути комплексною та поєднувати у собі біологічні та психічні впливи.

Оскільки природа дизартрії пов'язана із центральною нервовою системою, то корекційні засоби будуть більш ефективними, якщо їх специфіка буде спрямована на максимально можливу активізацію мовленнєвих центрів кори головного мозку. Це можуть бути вправи на рухливість артикуляційного апарату, активізацію мімічних м'язів, використання ігрових прийомів для формування мовлення, розвитку мовленнєвої уваги, поповнення словникового запасу, автоматизації звуків, речень, фраз тощо.

Таким чином, основними корекційними засобами розвитку мовленнєвих здібностей у дітей з дизартрією ще у дошкільному віці мають стати:

- вправи на комплексу активізацію та подразнення м'язових та шкірних рецепторів (передпліччя та долоней) з метою впливу на мовленнєві центри кори головного мозку;
- вправи на координацію та дрібну моторику пальців рук і кистей;
- вправи на озвучення і промовляння рухів;
- сюжетно-рольові вправи та вправи на формування позитивного емоційного настрою;
- релаксаційні техніки;
- масаж та самомасаж;
- вправи на корекцію мовленнєвого дихання;
- музико- та казкотерапія/

Корекція дизартрії потребує комплексної корекції у дітей дошкільного віку з метою запобігання негативних проявів у навчанні молодших школярів

таких як порушення читання та письма.

СПИСОК ЛІТЕРАТУРИ

1. Смирнова И. А. Логопедическая работа с дошкольниками при дизартрии. *Дошкольная педагогика*. 2003. №5(14). С. 20-24.

2. Тубичко Ю. О. Комплексна корекція порушень мовленнєвого розвитку у дітей старшого дошкільного віку зі стертою формою дизартрії. *Актуальні питання корекційної освіти. Педагогічні науки*. 2011. Вип. 2. С. 269-278.

3. Ревуцька І. Корекція мовленнєвих порушень засобами тілесноорієнтованої терапії. *Психолінгвістика. Психолингвистика. Psycholinguistics.* 2017. Вип. 22 (1). С. 187-196.

4. Архипова Е. Ф. Коррекционно-логопедическая работа по преодолению стертой дизартрии у детей. Москва: АСТ: Астрель, 2008. 254 с.

УДК 378.147

ФОРМУВАННЯ ПРОФЕСІЙНИХ КОМПЕТЕНТНОСТЕЙ МАЙБУТНЬОГО ВЧИТЕЛЯ МУЗИЧНОГО МИСТЕЦТВА В ПРОЦЕСІ ВИВЧЕННЯ КУРСУ «ІСТОРІЯ МУЗИКИ»

Комишан Юлія Вадимівна,
асистент кафедри музики,
Полтавський національний педагогічний університет
Імені В. Г. Короленка

Анотація. У статті висвітлені питання важливості вивчення вітчизняного фольклору, історії української та зарубіжної музики в рамках курсу «Історія музики» у підготовці музично-педагогічних кадрів. Обговорення отримує роль дисципліни у формуванні професійних компетентностей національно спрямованого майбутнього учителя музичного мистецтва.

Ключові слова: підготовка майбутнього учителя, учитель музичного мистецтва, професійна компетентність, музично-теоретичний цикл підготовки, історія музики.

В умовах сучасності гостро постає питання ефективного реформування підготовки майбутнього учителя музичного мистецтва. Формування й розвиток професійних компетентостей майбутнього фахівця не залишається поза увагою викладачів та науковців сьогодення. Одним із провідних складників професійної підготовки вчителя музичного мистецтва у закладах вищої освіти є цикл музично-теоретичних дисциплін, який включає теорію музики, гармонію, поліфонію, аналіз музичних творів, сольфеджіо, історію музики (зарубіжної та української).

У Законі України «Про вищу освіту» йдеться, що «компетентність – здатність особи успішно соціалізуватися, навчатися, провадити професійну діяльність, яка виникає на основі динамічної комбінації знань, умінь, навичок, способів мислення, поглядів, цінностей, інших особистих якостей» [1]. І саме

це сьогодні є одним із провідних завдань сучасної педагогіки – сформувати компетентного вчителя музичного мистецтва.

Праці сучасних науковців, педагогів, музикознавців, методистів спрямовані на удосконалення музично-теоретичної підготовки майбутнього фахівця. Формування музично-теоретичних знань та вмінь висвітлено в дослідженнях Л. Арчажникової, О. Олексюк, Г. Падалки, О. Ростовського, О. Рудницької, О. Щолокової. Питаннями психологічного розвитку умінь займалися О. Ковальов, Б. Теплов. Наукові розвідки, які стосуються теоретико-аналітичних умінь знаходимо у Т. Панасенко, а праці, що висвітлюють музично-історичні підходи до фахової підготовки студентів – у І. Малашевської.

Одне із чільних місць у підготовці майбутніх учителів музичного мистецтва посідає курс «Історія музики», що включає вивчення історичного розвитку й становлення вітчизняного та зарубіжного музичного мистецтва. Ставлячи за мету набуття музично-історичних знань для глибокого розуміння явищ вітчизняного та зарубіжного музичного мистецтва й основних закономірностей розвитку історії української та зарубіжної музики; формування у майбутніх фахівців прогресивного світогляду, художньої культури, виховання естетичного смаку на основі вивчення художніх напрямів, різноманітних творчих стилів композиторів багатьох національних шкіл; оволодіння навичками та уміннями, необхідними для професійної діяльності, курс «Історія музики» успішно реалізує завдання підготовки майбутнього вчителя музичного мистецтва.

Сьогодні викладання дисципліни «Історія музики» вимагає від викладача вищої школи використання широкої палітри форм і методів навчання. Пов’язано це, не в останню чергу, з різним рівнем підготовки студентів, що вступають до педагогічних закладів вищої освіти за спеціальністю 014.13 Середня освіта (Музичне мистецтво). На аудиторних заняттях (лекціях, практичних/лабораторних/семінарських заняттях) найбільш часто застосовуються пояснювально-ілюстративний, проблемний, частково-

пошуковий, репродуктивний, дослідницький методи навчання, а також метод змістовного аналізу музичного твору, метод драматургічного аналізу, метод жанрової атрибуції, метод активізації самовдосконалення музично-слухацької діяльності тощо.

«Історія музики» переважно пропонується для вивчення на молодших курсах, проте має тісний зв'язок з іншими дисциплінами, які вивчають студенти упродовж усього періоду навчання у ЗВО музично-педагогічного профілю. Наприклад, з дисциплінами «Постановка голосу», «Сольний спів», «Хоровий клас», «Основний музичний інструмент з практикумом шкільного репертуару», «Теорія музики і сольфеджіо» (зокрема, модулі «Поліфонія», «Аналіз музичних творів»), що неухильно веде до постійного удосконалення професійних компетентностей.

Зі зростанням національної спрямованості української музично-педагогічної освіти, важливим складником у підготовці майбутнього учителя є вивчення фольклору України. Лише учитель, який глибоко пізнав національну культурно-мистецьку спадщину може цілком зреалізувати концепцію виховання національно свідомого молодого покоління.

У той же час знання з «Історії музики» дають можливість студенту володіти глибокими знаннями репертуару як вокально-хорового, так й інструментального, як вітчизняного, так і зарубіжного. Для успішної педагогічної діяльності майбутній педагог має знати особливості різних стильових напрямів, їх представників, еволюцію жанрів у різні епохи тощо. Зокрема, студенти вивчають музичну культуру Середньовіччя (провідні жанри епохи, головні здобутки), Відродження й Бароко (творчість Й. Пахельбеля, Д. Букстехуде, Ф. Куперена, Ж. Рамо, Л. Дакена, А. Вівальді, Й. Баха, Г. Генделя), естетичні ідеї й витоки класицизму і шляхи їх втілення у музиці (творчість К. Глюка, Й. Гайдна, В. Моцарта, Л. Бетховена, М. Березовського, Д. Бортнянського, А. Веделя), розвиток музичного мистецтва епохи романтизму, риси, притаманні стилю (творчість композиторів австро-німецької школи – Ф. Шуберта, Р. Шумана, К. Вебера, Ф. Мендельсона, Італії –

Дж.Россіні, В. Белліні, Г. Доніцетті, Франції – Г. Берліоза, Польщі – Ф. Шопена, Росії – М. Глінки, О. Бородіна, М. Мусоргського, М. Римського-Корсакова, Угорщини – Ф. Ліста, Чехії – Б. Сметани, А. Дворжака, Норвегії – Е. Гріга, Фінляндії – Я. Сібеліуса, України – М. Аркаса, А. Вахняніна, О. Нижанківського, Д. Січинського, М. Лисенка). Уваги заслуговують оперні тенденції в Росії, Франції та Німеччині у другій половині XIX століття (творчість П. Чайковського, Ш. Гуно, Ж. Бізе, Р. Вагнера), оперні традиції в Італії у другій половині XIX – на початку XX століття (творчість Дж. Верді, П. Масканьї, Р. Леонкавалло, Дж. Пуччіні), імпресіонізм у музиці (творчість К. Дебюссі, М. Равеля, Е. Саті). Студенти мають орієнтуватися у тенденціях розвитку музики зарубіжних країн у XX столітті (творчість О. Скрябіна, С. Рахманінова, І. Стравінського, С. Прокофьева, Д. Шостаковича, Ч. Айвза, Дж. Гершвіна), знати хорову та вокальну творчість українських композиторів XX століття (творчість М. Леонтовича, К. Стеценка, Я. Степового, С. Людкевича, Л. Ревуцького, Б. Лятошинського, В. Сільвестрова, Є. Станковича, М. Скорика). Важливо окреслити музичну картину сучасного вітчизняного та зарубіжного музичного мистецтва, що, як доводить практика, викликає неабиякий інтерес студентства.

Позитивними зрушеннями у видавництві україномовної навчальної літератури останніх років стали праці Я. Бодака [2], Я. Гарасима [3], С. Лісецького [4], І. Медриш [5], І. Чернової [6], які суттєво збагатили інформаційні ресурси при вивченні дисципліни «Історія музики».

Після завершення курсу студенти розуміють основні закономірності формування й розвитку української та зарубіжної музичної культури та їх зв’язок із суспільно-історичними умовами; усвідомлюють значущість українського та зарубіжного музичного мистецтва для виховання і розвитку особистості учня; демонструють знання художніх стилів та жанрів української та зарубіжної професійної музики, особливостей різних жанрів українського музичного фольклору; вміють аналізувати музичні твори в широкому історико-стилістичному контексті, оцінювати їх педагогічний потенціал, застосовувати у

власній музично-педагогічній діяльності; визначають основні риси музичного стилю, художнього напряму, композиторської школи, жанру народної музичної творчості та їх проявів у конкретному музичному творі; характеризують творчість українських та зарубіжних композиторів через розкриття кола тем, образів, жанрів, виявлення найтиповіших музичних засобів, використаних для втілення ідейно-образного змісту творів; застосовують набуті знання та вміння у педагогічній діяльності та оцінюють її результати.

Успішне досягнення мети формування професійних компетентностей майбутнього вчителя музичного мистецтва стає успішним завдяки підбору та використанню ефективних форм і методів навчання під час аудиторних занять, а також при правильній організації самостійної роботи студентів.

СПИСОК ЛІТЕРАТУРИ

1. Закон України «Про вищу освіту» № 1556-VII від 01.07.2014 (зі змінами № 1357-IX від 30.03.2021). URL: https://zakon.rada.gov.ua/laws/show/1556-18#Text (дата звернення: 29.09.2021).
2. Бодак Я. Історія західноєвропейської музики від найдавніших часів до XVII століття: навчальний посібник / Редакційна колегія: Я. Кеньо, З. Лельо, Б. Пиц. Дрогобич: Коло, 2017. 280 с.
3. Гарасим Я. І. Нариси до історії української фольклористики: навч. посіб. К.: Знання, 2015. 301с.
4. Лісецький С. Й. Історія української музики (від XIX до першої чверті XX століття): навч. посіб. для студ. вищ. муз. навч. закл. Київ. Ун-т ім. Б. Грінченка. К. : Київ., 2017.164с.
5. Медриш І. Світова музична література: Підручник. Вип. 1. Чернівці: Місто, 2016. 280с.
6. Чернова І. В., Горман О. П. Зарубіжна музика: історія, стилі, напрями: навч. посіб. Львів: НАСВ, 2016. 246с.

УДК 373.3.091

МЕТОДИКА РОБОТИ З ТЕКСТАМИ РІЗНИХ СТИЛІВ У ПРОЦЕСІ ВИВЧЕННЯ КУРСУ «УКРАЇНСЬКА МОВА ЗА ПРОФЕСІЙНИМ СПРЯМУВАННЯМ»

Мироненко Оксана Василівна
к.філол.н., доцент
Рибка Тетяна Олександрівна
студентка
Херсонський державний університет
м. Херсон, Україна

Анотація: У статті розглянуто теоретико-методичний аналіз функціональних стилів української мови, висвітлено специфіку роботи з текстами різних стилів під час вивчення курсу «Українська мова за професійним спрямуванням», розглянуто основні характеристики, окреслено стилістичні особливості різних текстів та їх значення у професійній діяльності.

Ключові слова: функціональні стилі, текст, сфера вживання, українська мова фахового спрямування.

У сучасному світі з кожним роком все більше уваги приділяється рівню освіченості людини. XXI століття − це період реформ, в тому числі й освітніх. Нині ми спостерігаємо рушійний етап для початкової школи - впровадження концепції НУШ. Нова школа – означає формування нових компетентностей. Для того, щоб вчитель міг сформувати ключові компетентності в учнів– він сам має ними оволодіти. Це завдання покладено на викладачів, які готують майбутнього кваліфікованого вчителя початкових класів. На думку Мироненко О.В., спілкуючись, мовна особистість має «досконало володіти нормами літературної мови: орфоепічними (правильною вимовою звуків та звукосполучень), акцентуаційними (усталеним наголошуванням слів), орфографічними (правильним написанням слів та їх частин), лексичними

(вживанням слів відповідно до їх лексичного значення) та фразеологічними (правильним використанням фразеологічних одиниць), морфологічними (вживанням граматичних форм слів), синтаксичними (побудовою словосполучень та речень) та стилістичними (уживанням мовних засобів у конкретних стилях мови)» [3, с.56].

Серед домінуючих комунікативних ознак культури мовлення можна виділити: змістовність, логічність, доречність, точність, чистоту, багатство, виразність, правильність. Як зазначає Мироненко О.В., показником «змістовності мовлення є доцільний і правильний виклад думок, де розкривається мета повідомлення. Логічна структуризація виявляється на рівні мислення, здатності професійно добирати та користуватися мовними засобами. Доречно вжите слово чи словосполучення у текстовій основі – це показник високопрофесійної підготовки комунікатора. Важливу роль у мовленні відіграють і чистота, багатство, виразність, правильність, що показують на скільки розвинутою є культура мовлення, що характеризує людину в професійній діяльності» [2, с.37].

Текстова основа − реальна «одиниця спілкування усного або писемного висловлювання, яка становить найвищий рівень мовної системи» [1, с. 102].

Вашуленко М.С. текст характеризує за такими головними ознаками: цілісністю змісту, зв’язністю викладу матеріалу, структурною організацією, смисловою завершеністю [1, с. 334].

Мироненко О.В. виділяє три логічні частини у тексті: зачин – початок тексту, в якому зазвичай визначається тема тексту; основна частина – частина тексту, в якій розкривається весь зміст даного висловлювання; кінцівка – висновок або завершення тексту [2]. За стильовою диференціацією тексти поділяються на художні, публіцистичні, наукові, офіційно-ділові та розмовні [1, с. 313]. Художній стиль має такі підстилі як: епічний, ліричний, драматичний, комбінований. Основна функція – це функція естетичного впливу, формування ідейних переконань, передача художнього слова через певну систему образів. Реалізується в таких жанрах як: повість, епопея, роман,

поема, поезія, драма тощо. Функційний стиль публіцистичний має такі різновиди: власне публіцистичний, художньо-публіцистичний та науково-публіцистичний. Основна функція – це функція впливу, переконувати, спонукати читачів. Реалізується в таких жанрах як: есе, критичні статті, газети, телебачення, радіо, нариси тощо.

Науковий стиль характеризується такими підстилями: власне науковий, науково-популярний та науково-навчальний. Має функцію повідомити, пояснити, довести. Реалізується в таких жанрах як: стаття, монографія, лекція, енциклопедія, тези, довідник, підручник тощо. Функційний стиль офіційно-діловий включає в себе такі підстилі: юридичний, драматичний, канцелярсько-діловий. Використовується в офіційному спілкуванні в таких жанрах як: ділові папери, переговори, наради. Має функцію повідомлення, регулює ділові відносини громадянин у суспільно-виробничій та правовій сферах, також обслуговує громадянські потреби кожної людини в типових ситуаціях.

Розмовний стиль має такі підстилі: розмовно-побутовий та розмовно-офіційний. Виконує функцію спілкування, є засобом впливу та невимушеного спілкування, має за мету з'ясування побутових й виробничих стосунків. Реалізується в побуті під час бесіди чи розмови.Курс «Українська мова за професійним спрямуванням» для майбутніх вчителів початкової школи має велику цінність. Адже, однією з найважливіших якостей вчителя є культура мови, яка поєднує в собі уміння говорити, писати, добирати слова для вираження думки залежно від мети й обставин спілкування. Даний курс сприяє збагаченню мовлення, підвищення майстерності педагога, влучному підбору слів, формує мовленнєвий етикет майбутнього педагога. З метою покращення культури мови та мовлення фахівця пропонуємо такі види вправ.

1. *Відредагуйте тексти заяв та запропонуйте правильний варіант.*

ЗАЯВА

Шановний директору, до Вас звертаюсь я, водій автобази Глущенко Іван. Дуже прошу, щоб Ви звільнили мене на декілька днів від професійної роботи, а саме від поїздок на далекі відстані. Я зараз проходжу лікування у лікарні,

довідку за потреби надам. Дуже прошу схвалити моє прохання.

12 жовтня 2019 рік Іван Глущенко

Начальнику технічного відділу Сидорову

Дуже прошу, Лемещук Станіслав, надати мені мінівідпустку на шість днів, за власний рахунок. З 23 по 29 листопада за сімейними обставинами.

Працівник Станіслав Лемещук

2. Відредагуйте речення та запишіть їх правильно.

1.Я, Мазуренко Сергій Олександрович, народився 21.08.1984 р. в м. Первомайськ. 2. На протязі 1991-2001 р. навчалася у ЗЗСО №3. 3. У 2001 року поступив в училище професійно-технічне №8 у м. Старокостянтинів. 4. Маю батька – Більмак Тарас Олександрович, який родився 1949 році. 5. Також маю матір – Рудницька Ірину Михайлівна.

3. Прочитайте документ та вкажіть реквізити, які пропущено. Визначте помилки. Запишіть відредагований варіант.

ЗВІТ

Херсонський державний університет про педагогічну практику

Я проходила педагогічну практику у 55 школі м. Херсону. За час проходження даної практики, я провела 10 залікових уроків з української мови (5) та літератури (5).

Було проведено різних типів уроки, перевірено письмові роботи різних типів, я підготувала дидактичні матеріали, організовувала позакласну роботу.

Студентка педагогічного факультету

Мірошенко О.Л. (підпис)

4. Проаналізуйте речення. Поясніть допущені помилки. У текстах якого функційного стилю можливо використовувати відредаговані речення?

1.Згідно вашій заявці придбано 150 прим. словника й 150 екз. атласів. 2. Сергій Володимирович на даний час знаходиться у стані відрядження. 3. Службові документи т. Шульман Катерина Юріївни замінити на Супрун по зв’язку з браком. 4.За зв’язком моєї відпустки усі мої практичні обов’язки передати Швидкому Анатолію Сергійовичу. 5. Увага! 10.09.2021 о 16.30 год. в

актовому залі проведуться загальношкільні збори для батьків. Батькам 1-го класу необхідно мати при собі документи на дитину для вступу в школу.

Отже, під час вивчення курсу «Українська мова за професійним спрямуванням» майбутні фахівці виконують різні види вправ для кращого засвоєння специфіки різних стилів української мови. Системна та структурована робота з текстами різних стилів допомагає будувати зв'язне висловлювання.

СПИСОК ЛІТЕРАТУРИ

1. Вашуленко М. С. Методика навчання української мови в початковій школі: навчально-методичний посібник для студентів вищих навчальних закладів / За наук. ред. М. С. Вашуленка. – К.: Літера ЛТД, 2010. – 364 с.
2. Мироненко О.В. До питання про текст як форму реалізації мовнопрофесійної підготовки //Актуальні проблеми викладання дисципліни «Українська мова за професійним спрямуванням»: матеріали ІІ Регіонального науково-методичного семінару (Херсон, 11 березня 2014р.): Наукове видання. Херсон: Айлант, 2014. С. 36-38.
3. Мироненко О.В. Формування мовної особистості майбутнього вчителя початкової школи шляхом реалізації норм літературної мови// Stav, problemy a perspektivy pedagogickeho študia a socialnej prace: zbornik prispevkov z medzinarodnej vedeckej konferencie. – Slovak Republic, Sladkovicovo: Vysoka škola Danubius. – 2016. – 28-29oktobra. –С.56-58.
4. Українська мова (за професійним спрямуванням): навчально-методичний посібник для студентів ІІ курсу денної форми навчання вищих навчальних закладів/Н.В. Місяк, І.В. Варнавська, В.І. Грицина, Т.В. Левакіна, О.В. Мироненко, С.В. Мунтян, В.І. Перепьолка. – Херсон: Айлант, 2013. – 92с.
5. Шкуратяна Н.Г., Шевчук С.В. Сучасна українська літературна мова: навчальний посібник. – К.: Література, 2000 – 688с.

УДК 376.5

КОРЕКЦІЙНО - ПЕДАГОГІЧНИЙ СУПРОВІД: ІСТОРИЧНИЙ ОГЛЯД СТАНОВЛЕННЯ ТА ПИТАННЯ СУЧАСНОГО ВПРОВАДЖЕННЯ

Начинова Олена Василівна,
канд. пед.наук, доцент;
Мацак Катерина Володимирівна
Магістрантка
ДЗ «ПНПУ імені К. Д. Ушинського»,
м. Одеса, Україна

Аннотація: в представленій статті розглядається історичний шлях становлення корекційної педагогіки, як самостійної галузі педагогічних наук. Наголошується, що проблема виховання і навчання дітей з відхиленнями в розвитку вже тривалий час знаходиться в полі зору педагогів і психологів, що підкреслює її значущість для суспільства. Але до сьогодні багато питань корекційно-педагогічного супроводу учнів загальноосвітніх шкіл залишаються не визначеними, дискусійними і такими що потребують доопрацювання.

Ключові слова: корекційно-педагогічний супровід, діти з відхиленнями в розвитку, шкільна неуспішність, викривлена поведінка.

Актуальність даної роботи обумовлено тим, що успішне функціонування сучасної загальноосвітньої школи, з огляду на сьогоденний стан здоров'я учнів, особливо на початковій ланці навчання, становиться неможливим без кваліфікованого корекційно-педагогічного супроводу. Зрушення в сфери освіти, які за останні роки мали місто в українській освітній системи, значно змінили і контингент учнів, і зміст навчання, і вимоги до освіченості школярів, і систему оцінювання навчальних досягнень. Все це ускладнило навчання школярів, а заходів по диференціації змісту навчання та навчального навантаження, наданню корекційної допомоги, учням які її потребують, в сучасній школі не передбачено. Не дивно що багато школярів не здатні

опанувати програму школи, мають численні проблеми в формуванні пізнавальної сфери, успішності навчання, стані здоров'я, розвитку фізичних якостей, психо-емоційних проявах.

Огляд становлення корекційної педагогіки дозволить визначити її основні завдання, зрозуміти значущість цього педагогічного напряму роботи в загалі, виокремити ті, що актуальні в сьогоденному освітньому просторі.

Проблема навчання дітей з незначними відхиленнями психофізичного розвитку, невстигаючих в умовах загальноосвітньої школи вивчалась і досліджувалась науковцями ще в 30-ті роки XX сторіччі. Таких дітей називали «с пониженым обшим развитием» (И Борисов, 1925), або «временно ненормальними детьми» (И.Растягаев, 1920). В.П.Кащенко вважав таких дітей «исключительными», розумів під цим особливу поведінку дітей, яка не відповідає загальноприйнятій нормі. П.П.Блонський основною причиною неуспішності учня в школі вважав біологічну неповно справжність дитини, часті їх хвороби і низькі показники фізичного розвитку. Науковець відмічав, що такі діти мають слабкий загальний розвиток, низьку роботоздатність пов'язану зі станом здоров'я, відсутність інтересу до навчання. В той же час П.П.Блонський вказував, що успіх в навчанні таких дітей залежить від організації умов, в яких воно проходить та від педагога та його здібностей. С.Т.Шацький вважав що на успішність навчання дітей впливають і умови соціального життя. В періоди великих соціальних та економічних перебудов, при відсутності культурних та національно - суспільних традицій та взірців, на яки учитель може обпертися в ході роботи, успішність навчання школярів значно погіршується.

Усі науковці, які займались питаннями навчання дітей, які не встигають або погано встигають в загальноосвітній школі, відзначали необхідність дифференційованного підходу в навчанні таких дітей, підкреслювали, що такі діти потребують особливої уваги з боку педагогів, що особистість учителя має велике значення в корекційно-педагогічній діяльності, а для корекції необхідно збільшення ефективності навчання (Л.В.Занков, В.А.Крутецький, В.Ф.Райская,

Т.А.Власова).

Сучасна галузь педагогіки, яка опікується контингентом дітей, який по різним причинам не встигає в загальноосвітній школі називається корекційною педагогікою. Корекційна педагогіка як самостійна галузь – доволі нове направлення, ще дискутують про її суб'єкт та об'єкт, фахівці мають різну точку зору на її предмет. І.П. Подласий вважає, що корекційна педагогіка вивчає закономірності виникнення відхиляючої поведінки у дітей, розробляє шляхи та засоби її виправлення. Предметом корекційної педагогіки на його думку, є розвиток і поведінка дітей, що відхиляються від нормотипових стандартів [1]. Разом з органічними порушеннями які впливають на розвиток дитини, вчителі відмічають багато придбаних порушень, які призводять до викривлення розвитку дітей і потребують корекційного втручання. Сучасні діти, які потребують корекційної допомоги, на думку І.П.Подласого відрізняються від своїх попередників тим, що мають перш за все викривлену поведінку, а вже по-друге особливості пізнавальної сфери.

А.Д.Гонєєв, Н.І.Ліфінцева, Н.В.Ялпаєва вважають що корекційна педагогіка, як наука, реалізується тоді коли важко дати однозначний діагноз відхиленням в розвитку і поведінці дитини, коли наявний дефект знаходиться у пограничній зоні між нормою та патологією, коли він не має чіткого вираження, коли для його подолання не потрібно лікувальний заходів або спеціального втручання логопедів та дефектологів, а потрібно змінити умови загального та родинного виховання, виправити поведінку дитини і надати допомогу в освоєнні соціальних норм і моральних цінностей. Об'єктом корекційної педагогіки є дитина, яка має незначні відхилення в психофізіологічному розвитку або відхилення в поведінці, що утруднюють її адекватну соціалізацію і шкільну адаптацію.

Т.Г.Нікуленко зазначає, що в психолого-педагогічній літературі в теперішній час відсутні системні дослідження корекційно-педагогічної діяльності, не проводиться цілісного вивчення взаємозалежності між корекційною діяльністю і єдиним педагогічним процесом. І.М.Ляхова вказує,

що корекція – це спеціально організований педагогічний процес, спрямований на попередження, послаблення чи подолання недоліків розвитку, сприяння загальному розвитку дитини. Метою корекції є виправлення порушень фізичної та психічної сфер розвитку, розвиток дитини в цілому.

З огляду на вище наведене, можна стверджувати,що якщо дитина, яка має якісь недоліки чи особливості розвитку і навчається в загальноосвітній школи, то вона теж потребує корекційної допомоги. І корекція, як фрагмент педагогічного процесу, повинна проводитись незалежно від типу навчального закладу, а у відповідності із станом дітей, які його відвідують.

Т.П.Вісковатова, досліджуя питання психолого-педагогічної корекції дітей дошкільного та молодшого шкільного віку, дійшла до висновку, що психолого-педагогічна корекція це вид психологічної корекції, яка здійснюється в навчально – виховному (педагогічному) процесі. «Її об'єктом є процес психічного розвитку дитини, а суб'єктом – шкільний психолог, учитель, вихователь і сама дитина»[2, с. 24].Основним методом здійснення корекційної роботи Т.П.Вісковатова вважає сюжетно-дидактичну гру, але в ході корекційної роботи науковець використовує і рухові ігри. До провідних організаційних форм проведення корекційної роботи відносить урок, індивідуальні заняття і домашні завдання, а до супутніх – індивідуальні завдання, позакласну та позашкільну роботу. Авторка вказує, що використання корекційної методики протягом одного навчального року дає смогу підвищити працездатність дітей молодшого шкільного віку до 65%, їх самопочуття до 40%, а показники психічних функцій на 6-69% [2].

Сьогодні корекційно-розвитковий компонент розглядається як обов'язків при інклюзивній моделі освіти. Команда психолого-педагогічного супроводу забезпечує розробку індивідуально спрямованих програм розвитку дитини спираючись на рекомендації інклюзивно-ресурсних центрів. В даному випадку створюються умови для навчання дитини з особливими освітніми потребами, яка відвідує загальноосвітню школу. Інклюзивна модель освіти значно розширила межі корекційної педагогіки, додавши спеціальні технології роботи.

Створила умови комплексного використання в навчально-виховному процесі корекційно-педагогічних, спеціально-педагогічних та традиційних методик. Відповідно до сучасних запитів формуються нові напрями корекційно-педагогічної діяльності: корекційно-розвивальний, корекційно-профілактичний, корекційно-пропедевтичний тощо.

Але поряд з дітьми з особливими освітніми потребами в сучасних школах навчаються учні, які мають незначні відхилення психофізичного розвитку, межові стані в показниках здоров'я, обумовлені різними причинами: від обтяженої вагітності до виховання в двомовних родинах. І всі ці діти також потребують корекційно-педагогічного супроводу в процесі навчання. Так Кумаріна Г.Ф. виокремила шість груп учнів, різних за індивідуально-типологічними ознаками, відповідно до яких вони і демонструють освітню успішність. І якщо перша та друга групи учнів майже не потребують корекційної допомоги, то решта школярів без її надання не зможуть опанувати існуючи програми навіть початкової ланки освіти. Кількість дітей, які мають утруднення в оволодінні шкільною програмою збільшується і навіть ігрові технології, запропоновані Новою українською школою для першого ступеня початкової школи, не завжди позитивно впливають на освіченість, вмотивованість та бажання школярів навчатися.

Таким чином можна стверджувати, що сьогодні є значна потреба в організації корекційно-педагогічного супроводу навчально-виховного процесу. Напрями корекційної роботи потребують осучаснення та наукового обґрунтування, широкого впровадження в освітній процес на всіх рівнях: від учителя-практика до рекомендацій МОН України. Корекційно-педагогічна робота повинна будуватись як особливим чином організований психолого – педагогічний вплив, який охоплює як навчальну, так и повсякденну діяльність дитини незалежно від типу навчального закладу, враховуючи особливості розвитку дитини та її потреби. Відправним чинником цієї роботи, на думку фахівців, повинно стати забезпечення умов для формування вищих форм психічної діяльності у відповідності з базовими законами онтогенетичного

розвитку [3,4].

СПИСОК ЛІТЕРАТУРИ

1. Подласый И.П. Курс лекций по корекционной педагогике / Подласый И.П.- М.: Гуманит . издат. Центр ВЛАДОС, 2006. – 350 с.

2. Вісковатова Т.П. Проблема генезису, діагностики і психолого-педагогічної корекції затримки психічного розвитку у дітей (на прикладі несприятливого впливу природних та антропогенних чинників): автореф. на здобуття наук. ступ доктора психол. наук : спец. 13.00.08 « Спеціальна психологія» / Вісковатова Т.П. – К., 1997. – 38 с.

3. Бондар В.І. Вчителю про дітей, які мають труднощі в навчанні. /Бондар В.І. // Початкова школа. - 1995, № 5. С. 6-9.

4. Кумарина Г.Ф. Корекционная педагогика в начальном образовании / Кумарина Г.Ф. – М.,: Академия,2003. – 320с.

УДК 373.2.015

ЯПОНСЬКІ КОМІКСИ МАНҐА ЯК ЗАСІБ ОБРАЗОТВОРЧО-МОВЛЕННЄВОЇ ДІЯЛЬНОСТІ ДОШКІЛЬНИКІВ

Полєвікова Ольга Борисівна
к.пед.н., доцент
Куценко Поліна Миколаївна
студентка
Херсонський державний університет
м. Херсон, Україна

Анотація: У статті міститься теоретико-методичне обґрунтування проблеми використання японських коміксів манга як засобу образотворчо-мовленнєвої діяльності дошкільників у сучасному просторі дошкільної освіти, висвітлення її теоретичних аспектів, окреслення сфери її практичного застосування у галузі сучасної дошкільної лінгводидактики.

Ключові слова: японські комікси манга, образотворчо-мовленнєва діяльність, дитина дошкільного віку.

Новий 2021 року Державний стандарт дошкільної освіти скеровує увагу вихователів на формування художньо-мовленнєвої компетентності дитини, складовою якої є образотворчо-мовленнєва діяльність.

«Художньо-мовленнєва компетентність – здатність відтворювати художньо-естетичні враження від сприйняття літературних і фольклорних творів засобами різних видів художньо-мовленнєвої діяльності, що засвідчує ціннісне ставлення дитини до художнього слова як культурного явища, друкованої чи електронної книжки, достатній для художньої комунікації рівень літературної обізнаності» [4, с.10].

«Образотворчо-мовленнєва діяльність – це вид художньо-мовленнєвої діяльності, в якій мовленнєві дії підпорядковуються меті та змісту образотворчої діяльності дитини для її збагачення, спрямування, стимулювання

і коментарю» [1, с.51].

Серед численних підходів до мовленнєвої роботи вихователь мусить обрати той, що буде задовольняти формуванню емоційно-ціннісного ставлення, знань та навичок дітей [5, с.141].

У нагоді можуть стати комікси. Дошкілля України вже має позитивний досвід їх використання [3, с.16].

Комікси – це самостійний жанр, серія картинок із текстовим супроводом або без нього, що містить певний сюжет. Це своєрідне поєднання графіки і прози, літератури й мультфільму.

На початку минулого століття в Америці коміксами називали короткі гумористичні історії із 6-8 картинок, що друкувалися в газетах на смужках. Потім з'явилися книги коміксів, причому вони були не тільки гумористичними, а й серйозними і навіть трагічними.

У Югославії та Болгарії комікси називають «стрипами», щоб не акцентувати увагу на гумористичному характері твору, який може бути відсутній.

Яскравим прикладом коміксів є японські комікси манґа, які стали частиною східної культури і дедалі більше завойовують європейський простір.

Так, в Україні чималу популярність здобули комікси манґа автора Конамі Каната під назвою «Чі. Життя однієї киці».

Тож в закладі дошкільної освіти робота з коміксами може урізноманітнити освітній процес, мотивувати дітей до роботи з книжкою.

Зауважимо, не замінити цю роботу, а зацікавити, сприяти засвоєнню сюжету, стати складовою образотворчо-мовленнєвої діяльності за змістом художньої літератури. Діти із задоволенням відгукнуться на пропозицію вихователькі намалювати серію картинок, присвячену улюбленій книжці. Це дозволить їм засвоїти логічні операції й успішно виконати завдання.

Наприклад, за віршем Віолетти Дворецької «По заслузі» можна виконати таку серію картинок:

Картинка 1: рудий кіт сидить на паркані.

Картинка 2: іжачок іде стежкою.

Картинка 3: кіт стрибає на їжака.

Картинка 4: кіт тікає.

Цей вид занять орієнтований на розвиток у дітей логічного компонента: вміння відновити причинно-наслідкові зв'язки, зображені у творі. Результативною є діалогова форма спілкування [6, с.16].

Підготовчу роботу доречно здійснювати ще з трирічного віку, навчаючи дошкільнят складати розповіді за серією картинок.

Дітям цього віку для складання серії пропонується 2-3 картинки. До чотирьох років серія збільшується до 4-5 картинок. Їх сюжети мають відображати реальний досвід дітей (процес вмивання, годування, укладання спати і так далі).

У віці 5 років у серії може бути до 6 картинок за творами, що відображають типові події, пережиті дітьми в цьому віці (купування чого-небудь у крамниці, поїздка до зоопарку або до лісу). У цьому ж віці з можна використовувати серію картинок на основі казкових ситуацій (їжачок збирає яблука в лісі, готує варення і пригощає ним лісових звірів).

У віці 5-7 років доцільніше використовувати серії із 6-8 картинок, що пов'язані різноманітним змістом (з особистого досвіду дітей, із подій, за якими спостерігали діти, казкові ситуації з літературних творів, не знайомих дітям).

Перш ніж дати завдання дітям, вихователь сам має встановити логіку подій на картинках. Бажано організовувати роботу з підгрупами дітей або індивідуально в ранкові або вечірні проміжки часу, у спокійній обстановці, без відволікаючих моментів.

Для підготовки дітей до роботи за серією картинок слід спиратися на їх життєвий досвід, аналізувати ситуації з реального життя. У процесі організації різних видів діяльності звертати увагу дітей на послідовність здійснюваних подій. Доречними будуть ігри «Розумники і розумниці», «Відгадай-но», «Маленькі детективи», «Ми – режисери» [8].

Саме ігрові форми роботи стимулюють дітей до виконання поставлених

завдань, а не прямі формулювання [7].

Залучення батьків до роботи над манґою підвищує мотиваційний аспект, налаштовує на партнерську взаємодію.

Отже, робота над манґою дозволяє комплексно вирішувати важливу проблему формування образотворчо-мовленнєвої діяльності як складової художньо-мовленнєвої компетентності здобувача дошкільної освіти.

СПИСОК ЛІТЕРАТУРИ

1. Богуш А., Гавриш Н., Котик Т. Методика організації художньо-мовленнєвої діяльності дітей у дошкільних навчальних закладах : підручник. К. : Видавничий Дім «Слово», 2010. 304 с.
2. Гавриш Н. Мовлення дитини. Впроваджуємо Базовий компонент дошкільної освіти (нова редакція). *Дошкільне виховання.* 2021. № 3. С. 3-7.
3. Нападій Н. Манга: фантазуємо, малюємо, розповідаємо. *Палітра педагога.* 2017. № 5. С. 16 -18.
4. Освітній напрям «Мовлення дитини». Витяг із Базового компонента дошкільної освіти (нова редакція). *Дошкільне виховання*. 2021. № 3. С. 9-11.
5. Полєвікова О.Б. Аналіз методичних підходів до мовної освіти дітей у контексті словоцентризму. *Педагогічні науки.* Херсон, 2017. Вип. 75. С.141-146.
6. Полєвікова О.Б. Аналіз підходів до розвитку діалогічного мовлення дошкільників. *Педагогічні науки*. Херсон, 2015. Вип. 67. С. 132-139.
7. Швець Т. А. Педагогічні умови формування професійної майстерності майбутніх вихователів дошкільних навчальних закладів : автореф. дис. ... канд. пед. наук : 13.00.04. Херсон, 2016. 20 с.
8. Швець Т. А. Формування професійної майстерності майбутніх вихователів дошкільних навчальних закладів : наук.-метод. посіб. / Швець Тетяна Анатоліївна. Херсон: Айлант, 2016. 124 с.

УДК 377.8.035(045)

РОЛЬ SOFT SKILLS ДЛЯ УСПІШНОГО ПРОФЕСІЙНОГО СТАНОВЛЕННЯ МАЙБУТНІХ ФАХІВЦІВ

Рябокінь Сергій Сергійович
викладач
Красноградський педагогічний фаховий коледж
Комунального закладу
«Харківська гуманітарно-педагогічна академія»
Харківської обласної ради
м. Красноград, Україна

Анотація: у статті проаналізовано сутність поняття «soft skills», розглянуто окремі характеристикитаких навичок, які співвідносяться з професійними компетенціями, окреслено важливість формування «м'яких» навичок для підготовки майбутніх фахівців до успішного входження у професію.

Ключові слова: soft skills, майбутні фахівці, педагог, заклади фахової передвищої освіти.

Світ інформації постійно оновлюється, знання швидко старіють, тому так важливо вчасно знайти необхідну інформацію, використати її найефективніше. Таку вимогу задовольнить конкурентоспроможний фахівець, що володіє «м'якими» навичками. У світі професій ідбувається зміщення акценту з набуття hard skills на soft skills. Ліквідація розриву між навичками, що затребувані роботодавцями, та сформованими навичками майбутніх фахівців змушують заклади фахової передвищої освіти більше уваги приділяти окресленій проблематиці.

З англійської *soft і hard skills* перекладаються як «м'які» та «тверді» навички. Ці сучасні поняття розділяють професійні й соціально-комунікативні навички. Soft skills («м'які» або «гнучкі» навички) є універсальними, надпрофесійними компетенціями, які не завжди піддаються кількісному

вимірюванню і дозволяють людині бути успішними, незалежно від специфіки діяльності. Іноді їх називають особистісними, персональними компетенціями, оскільки залежать від якостей і характеристик людини. Психологи визначають «м'які» навички як соціальні: уміння спілкуватися, переконувати, вести переговори, працювати у колективі, команді, управляти часом, саморозвиватися, бути творчим тощо [1]. Кар'єрне зростання особистості прямо пропорційно залежить від набуття навичок soft skills.

Навички hard skills співвідносяться з професійними компетенціями, вони більш технічні. Їх легко передбачити, виміряти співставити з конкретними конструкціями. Опанувавши такі навички, фахівець працює «за шаблоном», доводить уміння до автоматизму. Розвиток hard skills важливі для освоєння професії, а soft skills – для гнучкості, дипломатичності, управління людьми та проєктами. «Гнучким» навичкам складно навчитися теоретично, тільки з книжок або шаблонно виконуючи свої посадові обов'язки [2].

Важливість тих чи інших навичок часто визначаються професією чи посадою. Оскільки педагог працює з людьми, то, крім набору професійних компетенцій, вкрай важливі комунікабельність, організованість, доброзичливість, уміння виступати публічно, слухати, перенавчатися тощо.

На ринку праці все більше затребувані фахівці з високим рівнем розвитку «м'яких» навичок. Виокремимо деякі з них:

– комунікативні навички (уміння презентувати себе, власну позицію, ідею, проєкт; бути цікавим співрозмовником; переконливо доводити, тактовно робити зауваження. Специфіка педагогічного спілкування обумовлена різноманітними соціально-рольовими та функціональними позиціями суб'єктів цього спілкування. Педагог у прямій і непрямій формі здійснює свої соціально-рольові та функціональні зобов'язання з управління едукаційним процесом. Від того, яким є стильові особливості такого спілкування й управління, залежить ефективність навчання, виховання, розвитку особистості здобувача освіти та формування міжособистісних відносин у колективі);

– критичне мислення (ставити запитання, аналізувати отриману

інформацію, мислити нешаблонно, доводити, спираючись на факти, обирати найкраще рішення. Критичне мислення – це аргументований, логічний хід мислення, коли обговорюване питання спеціально ведуть до суперечності поглядів, виставляють помилковим. Істина виявляється у тому, що за допомогою міркувань у суперечці, дискусії відсіюються хибні думки. Обов'язковою умовою є продуктивність, творіння і конструктивізм для розв'язування проблем та руху вперед);

– уміння слухати (чути думку інших, приймати позицію, що відрізняється від особистої, визнавати свої помилки);

– працювати у команді (розуміти свою роль у роботі команди, бути лідером або приймати лідерство іншого);

– ставити мету і досягати її (чітко окреслена мета, наполегливість, праця ведуть до високих результатів);

– активна життєва позиція (позитивне емоційне налаштування, бажання діяти, брати участь, вирішувати проблеми, ставити завдання допомагають бути успішним у професії і у житті);

– здатність вирішувати конфлікти (приймати рішення, слухати опонента, відповідати за власні вчинки, адекватно реагувати на критику, створювати дружню атмосферу, що забезпечить налагодження співпраці в освітньому чи будь-якому іншому середовищі. Учителеві часто доводиться бути медіатором, який підтримує обидві сторони конфлікту і допомагає знайти взаємоприйнятне рішення);

– лідерство та відповідальність (педагог має бути ентузіастом, запалювати ідеєю, організовувати і вести за собою людей; не боятися труднощів, прагнути до високих результатів, постійно навчаючись);

– самодисципліна (організованість, вимога до себе є ефективною складовою збереження внутрішнього ресурсу педагога. Індивідуальне управління часом (тайм-менеджмент) допомагає ефективно розподіляти час, встигати виконувати завдання. не перевантажуватись, вивільняти час для навчання, улюблених справ, відпочинку).

Щоб бути успішним та затребуваним на ринку праці, сучасний фахівець, зокрема педагог, повинен бути постійно готовий до викликів та переміщень у соціальному просторі, швидко адаптуватися до стрімких змін, гнучко взаємодіяти з різними суб'єктами і системами.

СПИСОК ЛІТЕРАТУРИ

1. Заєць Н. Ю. Роль softskills у формуванні професійної мобільності майбутніх керівників закладів освіти. URL : http://www.innovpedagogy.od.ua/archives/2019/18/part_1/37.pdf (дата звернення: 28.09.2021).

2. Зайцева І. В. SOFT SKILLS – невід'ємні аспекти формування конкурентоспроможності студентів у XXI столітті. URL : https://knute.edu.ua/file/NjY4NQ==/f5e21f8fa4b196951d084e7e586ab122.pdf (дата звернення: 28.09.2021).

ПЕРСПЕКТИВИ ІНТЕГРАЦІЇ ВИЩОЇ ОСВІТИ УКРАЇНИ ДО МІЖНАРОДНОГО РИНКУ ОСВІТНІХ ПОСЛУГ

Силадій Іван Михайлович
к.пед.н., доцент,
доцент кафедри педагогіки та психології
Закарпатський угорський інститут
імені Ференца Ракоці ІІ
Скибун Наталія Дмитрівна
к.пед.н., старший викладач
кафедри мовної підготовки
Національного медичного університету
імені О. О. Богомольця
м. Київ, Україна

Анотація. У статті досліджуються проблеми та перспективи розвитку системи вищої освіти України в контексті конкурентних умов сучасного світового ринку освітніх послуг. Розглядаються конкурентні позиції України в контексті інтернаціоналізації вищої освіти на міжнародному ринку освітніх послуг. Констатується важливість розвитку дистанційної форми навчання, яка є потенціалом перспективного напряму експорту освітніх послуг для вітчизняної системи вищої освіти.

Ключові слова: інформатизація освіти, інтеграція, освітні послуги, дистанційна форма, вища освіта.

Система вищої освіти (ВО) України активно інтегрується в міжнародний ринок освітніх послуг. Проте спостерігається певна деформація галузевої підготовки фахівців. Так наприклад, домінуюча кількість випускників отримують освіту за напрямком «Соціальні науки, право, менеджмент», а інженерні, педагогічні та природничі спеціальності користуються значно меншим попитом у споживачів освітніх послуг. Така ситуація спричинена, по-перше, кризовим станом відповідних галузей виробництва в нашій країні, а по-друге, поглиблюють розрив між потребами ринку праці та змістом освітніх

програм фахової підготовки. Відповідно, зростає рівень безробіття серед кваліфікованих кадрів та наявний брак представників робітничих спеціальностей як на внутрішньому ринку, так і в світовому масштабі.

Система ВО України має перспективи для розвитку та потенційної конкурентоспроможності на світовій арені, але перешкодами на шляху її інтернаціоналізації є брак фінансування та системи менеджменту, значна бюрократизація та фактична відсутність автономії університетів.

Для успішної інтернаціоналізації освіти необхідне реформування системи надання освітніх послуг та реалізації науково-дослідної роботи. Разом з тим, процес реформування в нашій країні носить достатньо хаотичний та перманентний характер. Іншими словами, процес реформування освіти тримає у стані транзитивності будь-які інноваційні ініціативи та тенденції розвитку. Впровадження реформ в наших реаліях не означає їхньої ефективності та якісних змін. В своїх механізмах функціонування система ВО України залишається інертною та відмежованою від реальних потреб виробництва, бізнесу, ринку праці та наукових розробок.

Перспективними напрямками експорту освітніх послуг для української системи освіти, як свідчить статистика останніх років, є Китай, Індія, Грузія, Туреччина, Марокко та ін. Тобто, існує стійкий попит у громадян цих країн на освітні послуги української системи ВО. Тому доцільно впроваджувати маркетингові заходи системного характеру по збільшенню показників як залученої аудиторії здобувачів освіти, так і відповідно до змісту, якості та напрямків фахової підготовки та освітнього продукту в цілому. В країнах-лідерах світового ринку за даними експорту освітніх послуг успішно функціонують відповідні організації та інституції, які сприяють зростанню чисельності академічної мобільності та залученням на навчання громадян інших держав: Британська рада у Об’єднаному Королівстві (British Council), Агуенство академічних обмінів у Німеччині (DAAD), Французьке національне агентство з міжнародних освітніх та наукових обмінів (Agence EduFrance) тощо. В нашій державі було створено Український державний центр

міжнародної освіти у 2002 році.

Діяльність сучасного закладу освіти здійснюється за трьома основними напрямками: навчально-освітня, науково-дослідницька та комерційна. Якщо навчання та дослідження є традиційними складовими української освіти, і містять значний потенціал розвитку та якісного зростання; то комерційна діяльність та її ефективна реалізація є проблемною. Так, прагнучи приєднатися до Світової організації торгівлі, українська держава ратифікувала на законодавчому рівні створення відкритого ринку освітніх послуг. Тому формальних перешкод для комерціалізації університетської освіти немає. Проте застосування механізмів комерціалізації освітнього продукту, навіть на внутрішньому ринку України, часто обмежується локальним та фрагментарним форматом. Університетська освіта, що розвивається окремо від сфери виробництва та бізнесу, не отримує необхідних інвестицій для реалізації наукових розробок. А освітні послуги часто надають фахівці із сумнівною кваліфікацією (коучі, тренери особистого росту тощо), в той час, коли висококваліфіковані кадри не мають достатнього педагогічного навантаження. Всі ці обставини є наслідком невдалого менеджменту освітніх послуг на внутрішньому ринку. Але утримувати міцні позиції в умовах міжнародної конкуренції закладів освіти за умови скромних показників роботи на внутрішньому ринку - неможливо.

Суттєвим фактором для інтернаціоналізації освіти є впровадження дистанційної форми навчання та стрімкий розвиток ринку он-лайн освіти. Відомі по всьому світу платформи (Coursera, EdX, Udacity) здійснюють розвиток інтернаціональної освіти як факту, що не передбачає міграції студентів. В той же час, провідні університети світу з метою реалізації іміджевих та маркетингових прагнень, також надають вільний доступ до окремих освітніх ресурсів. Організація та проведення дистанційного навчання (курсів, консультацій, тренінгів, вебінарів, конференцій) з використанням електронних засобів з доступним та зрозумілим інтерфейсом відкриває сучасні можливості збільшення аудиторії здобувачів освіти [3, с. 62]. Очевидно, що в

контексті розвитку дистанційної форми навчання українська система ВО містить значний потенціал для перспективного розвитку.

Серйозною проблемою вітчизняної освіти є кількість і якість наукових публікацій українських освітян. Проте загальний відсоток англомовної наукової продукції не перевищує 10% від загальної кількості. І від цих показників ще меншу частину складають роботи, що входять до науково-метричних баз. Відомо, що всі ці показники визначають позиції закладів освіти в міжнародних рейтингах. Але українська ВО в цьому аспекті є закритою та інертною. Це дуже тривожна тенденція, особливо з огляду на той факт, що активність освітян в питанні наукових публікацій є одним із критеріїв участі закладу освіти в програмах і проектах ЄС, таких як Темпус, Еразмус Мундус, Жан Моне та інші. Участь у таких проектах не тільки є значним стимулом розвитку компетентності викладачів та студентів, але й джерелом фінансування освітніх та дослідницьких ініціатив.

Конкурентні позиції України в контексті інтернаціоналізації ВО на міжнародному ринку освітніх послуг відповідають показникам економічної і політичної ситуації в нашій країні. Існують певні перешкоди на шляху до ефективної інтернаціоналізації освіти як на державному, так і на інституційному рівні. Перспектива співпраці українських університетів із закладами освіти всього світу покращить показники експорту освітніх послуг. Для досягнення цієї мети необхідне об’єднання зусиль державних органів освіти та справжньої автономії в діяльності університетів.

СПИСОК ЛІТЕРАТУРИ

1. Бойченко М. Вплив інтернаціоналізації на розвиток інноваційних процесів в управлінні європейською вищою освітою / Порівняльно-педагогічні студії. 2011. № 2(8). URL: http://www.nbuv.gov.ua/portal/Soc_Gum/Ppstud/2011_2/files/71-77.pdf.

2. Красовська О. Ю. Інтернаціоналізація ВО в умовах глобалізації світового освітнього простору / Вісник Академії митної служби України. Серія:

«Економіка». 2011. № 2. URL: http://www.nbuv.gov.ua/portal/Soc_Gum/Vamsu_econ/2011_2/Kras_ka.htm.

3. Любарець В.В. Створення електронної освітньої платформи ACCENT – шлях до якісної освіти // Вища освіта України, №3, 2016. С. 58-63.

ФОРМУВАННЯ ГОТОВНОСТІ ВИКЛАДАЧА ВИЩОЇ ШКОЛИ ДО ІННОВАЦІЙНОЇ ПЕДАГОГІЧНОЇ ДІЯЛЬНОСТІ

Слушний Олег Миколайович
Вінницький державний педагогічний університет
імені М. Коцюбинського
м. Вінниця, Україна

Рушійною силою інноваційної діяльності є педагог як творча особистість, оскільки суб'єктивний чинник є вирішальним під час пошуку, розробки, упровадження і поширення нових ідей. Творчий викладач, учитель, вихователь має широкі можливості і необмежене поле для інноваційної діяльності, оскільки на практиці може експериментувати і переконуватися в ефективності методик навчання, коригувати їх, здійснювати докладну структуризацію досліджень навчально-виховного процесу, пропонувати нові технології та методи навчання. Основна умова такої діяльності – інноваційний потенціал педагога. І. Козакевич [7] виділяє фактори інноваційного потенціалу вчителя: творча здатність генерувати нові уявлення та ідеї; професійна установка на досягнення пріоритетних завдань освіти; вміння проектувати і моделювати свої ідеї на практиці.

Сучасні вітчизняні науковці розглядають інновацію в освіті як [1]: процес створення, поширення й використання нових засобів (нововведень) для розв'язання тих педагогічних проблем, які досі розв’язувались по-іншому; результат творчого пошуку оригінальних нестандартних розв'язань для різноманітних педагогічних проблем; актуальні, значущі й системні новоутворення, які виникають на основі різноманітних ініціатив і нововведень, що стають перспективними в контексті еволюції освіти і позитивно впливають на її розвиток; продукти інноваційної освітньої діяльності, які характеризуються процесами створення, розповсюдження та використання нового засобу (нововведення) в галузі педагогіки та наукових досліджень; різні нововведення в діяльності навчально-виховних закладів, у здійсненні

навчально-виховного процесу. Отже, інновація – це кінцевий продукт застосування новизни з метою зміни об'єкта управління й забезпечення економічного, соціального, науково-технічного, екологічного та іншого ефекту. Підґрунтям для сучасного розуміння [6] сутності педагогічних інновацій слугують на опрацювання дослідників, зокрема, у таких напрямках: історико-порівняльний аналіз ґенези інноваційного процесу у вітчизняній освіті (І. Аносова, О. Попова, Н. Сафонова та ін.); конструктивний зарубіжний досвід інноваційних моделей освіти (В. Жуковських, О. Овчарук, А. Сбруєва та ін.); формування інноваційного стилю мислення суб’єктів інноваційної діяльності (В. Моляко, В. Рибалка, Поло А. Хебіг та ін.); становлення готовності студентів, які набувають у вищий школі педагогічні професії, до інноваційної діяльності (Ю. Завалевський, Л. Подимова, О. Шапран та ін.); розробка діагностувального інструментарія щодо експертизи освітніх інновацій (О. Локшина, Ю. Швальб, В. Ясвін та ін.). У ракурсі вище окресленого привертають увагу фундаментальні дослідження, присвячені, з одного боку, формуванню майбутнього педагога в процесі інноваційної діяльності [3; 4], а з іншого – визначенню технологічних засад практичної реалізації педагогічних інновацій [8].

Інноваційну педагогічну діяльність зреалізовують творчі вчителі, серед яких умовно можна виокремити три групи: вчителі-винахідники, які приходять до нового в результаті власних пошуків; вчителі-модернізатори, які вдосконалюють і по-новому використовують елементи створених систем задля позитивного результату; вчителі-професіонали, які швидко сприймають і досконало використовують як традиційні, так і нові підходи та методи [2, с. 327].

Підготовлений до інноваційної професійної діяльності педагог має такі професійні й особистісні якості: усвідомлення змісту і цілей освітньої діяльності у контексті актуальних педагогічних проблем сучасної школи; осмислену, зрілу педагогічну позиція; уміння по-новому формулювати освітні цілі з предмета; здатність вибудовувати цілісну освітню програму, яка

враховувала б освітні стандарти, нові педагогічні орієнтири; співвіднесення сучасної реальності з вимогами особистісно-орієнтованої освіти; здатність бачити індивідуальні здібності дітей і навчати відповідно до їх особливостей; уміння продуктивно, нестандартно організувати навчання й виховання, володіння технологіями, формами і методами інноваційного навчання; здатність до особистісного творчого розвитку, рефлексивної діяльності, усвідомлення значущості, актуальності власних інноваційних пошуків і відкриттів. Інноваційна педагогічна діяльність вчителя продуктивна тоді, коли він повністю відмовляється від штампів, стереотипів у навчанні, вихованні й розвитку особистості, створює нові цілі та принципи своєї діяльності [3].

Педагогічні інновації потребують принципово нових методичних розробок, нової якості педагогічного новаторства. Успішність інноваційної діяльності передбачає, що педагог усвідомлює практичну значущість різних нововведень у системі освіти не лише на професійному, а й на особистісному рівні. Однак зауважимо, що включення педагога в інноваційний процес часто відбувається спонтанно, без урахування його професійної та особистісної готовності до інноваційної діяльності. Отже, у структурі професійно спрямованої особистості педагога готовність до інноваційної діяльності є показником його здатності нетрадиційно вирішувати актуальні для особистісноорієнтованої освіти проблеми. Готовність до інноваційної діяльності є внутрішньою силою, що формує інноваційну позицію педагога. Як один із важливих компонентів професійної готовності, вона є передумовою ефективної діяльності педагога, максимальної реалізації його можливостей, розкриття творчого потенціалу [11, с. 21]. Готовність до інноваційної педагогічної діяльності – особливий особистісний стан, який передбачає наявність у педагога мотиваційно-ціннісного ставлення до професійної діяльності, володіння ефективними способами і засобами досягнення педагогічних цілей, здатності до творчості та рефлексії. Упровадження інновацій в освіту є і необхідністю, і вимогою, і завданням, і об’єктивною реальністю, а потенціал педагога – це характеристика особистості, яка володіє

набором здібностей, знань, умінь, навичок, необхідних для цілеспрямованої, предметної, результативної професійної діяльності в умовах змін і реформи освіти [1]. Інноваційний потенціал педагога – сукупність соцокультурних і творчих характеристик особистості педагога, який виявляє готовність вдосконалювати педагогічну діяльність, наявність внутрішніх засобів та методів, здатних забезпечити цю готовність. Наявність інноваційного потенціалу педагога визначають наступні чинники: творча здатність генерувати нові ідеї; високий культурно-естетичний рівень, освіченість, інтелектуальна глибина і різнобічність інтересів; відкритість особистості педагога новому і сприйняття різних ідей, думок, поглядів, концепцій, що базується на толерантності особистості, гнучкості та широті мислення [13].

Інноваційна діяльність педагога – це діяльність, яка заснована на осмисленні свого власного практичного досвіду через порівняння з передовим педагогічним досвідом, науковими дослідженнями у відповідному напрямі. При цьому сучасному педагогу необхідна здатність виявляти актуальні проблеми освіти, знаходити і реалізувати ефективні способи їх вирішення. Головна мета освітньої інноваційної діяльності – розвиток педагога як творчої особистості, перемикання його діяльності з репродуктивного типу на пошуковий, у становленні його як розробника інноваційних методик та їх реалізації у навчально-виховному процесі освітніх закладів. Характер інноваційної діяльності педагога залежить і від наявних у конкретному навчальному закладі умов, насамперед – від рівня його особистісної готовності до цієї діяльності [6].

Сучасний педагог є суб’єктом інноваційної діяльності, а будь-яка педагогічна інновація передбачає наявність інноваційної педагогічної діяльності конкретного педагога, тобто продуктивної діяльності, пов’язаної з перетворенням новизни (явища, яке несе в собі сутність способу, методики, технології організації та змісту нового) у нововведення – організацію нового [10, с. 304]. Науковці у педагогічному дискурсі виокремлюють такі критерії готовності викладача вищої школи до інноваційної педагогічної діяльності: усвідомлення необхідності інноваційної діяльності; готовність до творчої

діяльності щодо нововведень у ВНЗ; упевненість у тому, що зусилля, спрямовані на нововведення, принесуть позитивний результат; узгодженість особистих цілей з інноваційною діяльністю; готовність до подолання творчих невдач; органічність поєднання інноваційної діяльності, особистої, фахової та педагогічної культури; рівень психолого-педагогічної та методичної готовності до інноваційної діяльності; позитивне сприйняття, переосмислення свого минулого досвіду і його залучення до розробки інновації; здатність до фахової рефлексії [13].

Таким чином, педагогічні (освітні) інновації, як різновид соціальних інновацій, передбачають цілеспрямовану діяльність щодо створення та впровадження в педагогічну практику інноваційних елементів. Педагогічну діяльність можна вважати інноваційною, якщо: запропоновані нововведення забезпечують вищий рівень розвитку особистості; відповідають сучасним концепціям і гарантують досягнення принципово нових результатів; підвищують загальний стан всебічного розвитку особистості в цілому та якість навчально-виховного процесу зокрема; дозволяють вирішити дидактичну проблему, яка складно вирішується традиційними методами; є науково-обґрунтованими, доступними, життєздатними [11, с. 3].

ЛІТЕРАТУРА

1. Біла І. П. Готовність до інноваційної діяльності як важлива професійна якість сучасного педагога URL: http://dspace.pnpu.edu.ua/bitstream/123456789/10577/1/47.pdf

2. Даниленко Л. Освітній менеджмент : Навчальний посібник / За ред. Л. Даниленко, Карамушки. К. : Шкільний світ, 2003. 400 с.

3. Дичківська І. М. Формування інтелектуальних мотивів у контексті інноваційного навчання в підготовці фахівців: методологія, технологія, теорія, досвід, проблеми : зб. наук. пр. / І. М. Дичківська. К. Вінниця, 2003. Ч. 3. С. 327–331.

4. Завалевський Ю.І. Інноваційний потенціал сучасного вчителя. URL:

https://rivneosvita.org.ua › biblioteka.php

5. Завалевський Ю. І. Теоретико-методичні засади формування вчителя як конкурентоспроможного фахівця / Ю. І. Завалевський. Чернівці : Букрек, 2014. 416 с.

6. Заславська С. І. Інноваційна діяльність педагога професійної школи. URL:http://umo.edu.ua/images/content/nashi_vydanya/visnyk_PO/2_32_2016/pedagog/%D0%97%D0%90%D0%A1%D0%9B%D0%90%D0%92%D0%A1%D0%AC%D0%9A%D0%90.pdf

7. Кічук Н. Особистісний вимір педагогічних інновацій сучасного конкурентоздатного педагога http://idgu.edu.ua/wp-content/uploads/2019/06/tradyciyi-ta-innovaciyi-v-suchasnij-pedahohichnij-dijalnosti-yevropejskyj-vymir-17-ljutoho-2017-r..pdf

8. Козакевич І. В. Проектування готовності вчителя до інноваційної діяльності. URL: teacherjournal.in/ua/fakhovi_napryami/dlya – zavcha // 1243 Учительський журнал

9. Коновальчук І. І. Теорія і технологія реалізації інновацій у загальноосвітніх навчальних закладах. Житомир : ЖДУ І. Франка, 2014. 464 с.

10. Сущенко Л. О. Педагогічні інновації: від стратегії до реалізації. Вісник Дніпропетровського ун-ту імені Альфреда Нобеля. Серія «Педагогіка і психологія». Дніпро, 2015. № 2(10). С. 302–307.

11. Сущенко Т. І. Науково-методичне забезпечення інноваційної діяльності вчителів. Педагогіка і психологія формування творчої особистості: проблеми і пошуки. Запоріжжя, 2004. № 30. С. 3–11.

12. Настільна книга педагога. Посібник для тих, хто хоче бути вчителеммайстром / упор. В. М. Андрєєва, В. В. Григораш. Х. : Основа, 2006. С. 18–22.

13. Туркот Т.І., Коновал О.А. Педагогіка та психологія вищої школи: Навчальний посібник для студентів вищих навчальних закладів. Херсон: Олді-плюс, 2013. 466 с.

УДК 37.091.33:7.013:745.54

ДОЦІЛЬНІСТЬ ВИВЧЕННЯ ПОНЯТТЯ «ФОРМА», ЯК ЕЛЕМЕНТУ В ОБРАЗОТВОРЧОМУ МИСТЕЦТВІ ЧЕРЕЗ ПРИЗМУ ПІЗНАННЯ ВИТИНАНКАРСТВА

Столярова Ірина Сергіївна
Ст. викладач
Житомирський державний університет
ім. І. Франка
м. Житомир, Україна

Анотація: У статті розглядається зв'язок між видом декоративно-прикладного мистецтва витинанкою і формою, як елементом в образотворчому мистецві. Доцільність використання їх асоціативного взаємозвязку в процесі вивчення образотворчого мистецтва. Формування професійних якостей майбутніх педагогів є основним завданням вищого педагогічного закладу. Так, поняття форми як елемента, яке є одним з найпоширеніших в образотворчому та декоравно-прикладному мистецтві і дизайні, набуває рівня каталізатора знань, як показника професійності. Витинанка, формує здатність практично застосовувати, аналізувати і використовувати форму, як інструмент образотворення в різних видах образотворчого та декоративно-прикладного мистецтва. Формування широкоспекторних знань майбутнього вчителя, лягаючи через вивчення автентичних форм, підвищує доступність розуміння складного та багатогранного поняття форма в різних її проявах.

Ключові слова: форма, витинанка, витинанкарство, дизайн, декоративно-прикладне мистецтво, образотворче мистецтво, силуетне зображення.

В процесі опанування майбутніми викладачами образотворчого, декоративно-прикладного мистецтва та дизайну важко переоцінити вагомість вивчення локальних силуетних форм як антропоморфного, рослинного так і геометричного та абстрактного і реалістичного характеру. Поняття форма використовується при роботі над учбовим рисунком, живописом, при виконанні

портретів, розписів, при виготовленні скульптури, графіки, тощо. Форма є найважливішою складовою зображень в образотворчому мистецтві. Силуетне зображення - первинна природа декоративності. Пізнання і вивчення студентами форми стимулює ортогональний прогрес в стоворенні образів. Використання і силуетних форм, як окремих обєктів, так і багатокомпонентних композицій силуетних форм ускладнюється тим, що, не дивлячись на легке і швидке візуальне сприйняття, існує практична складність пошуку характеру самої форми. Вивчення та робота над таким видом образотворчого мистецтва як витинанка полегшує навчальний процес. Витинанка- орнаментальні і фігурні прикраси житла, ажурно витяті ножицями, вирізані ножем з білого або кольорового паперу [1,с.99]. Першочергово, утворюючить з цільних листів паперу, етнічно, маючи спрощенні локальні образи, витинанка виховує правильне сприйняття силуетної форми предметів, образів, композицій. Художньо-образна система витинанок грунтувалася на графічних засадах- чіткості та ясності контурів, виразності ліній і пропорційних відношень [2,с.7] Історично, на теренах України, витинанка виконувалась методом «сліпого» вирізування ножицями, вона навчає віднаходити оригінальну, неповторну силуетну форму. Спочатку це були переважно одноколірні зображення божеств духів, героїв народних легенд, драконів, феніксів, квітів, винограду. метеликів, риб, тощо[3,с.11]. Нажаль, вивчення витинанкарства, як вида декоративно-ужиткового мистецтва ускладнюється його асоціацією з паперовою сніжинкою, аплікативною зіркою. Поверхневі знання отримані про витинанку, ще до навчання в вищому навчальному закладі, не можуть давати привід студентам недооцінювати значення цього виду декоративно ужиткового мистецтва для покращення образного мислення, здобуття навичок моделювання контурно-силуетних форм, графічних елементів. Практичні завдання по витинанкарству ставлять майбутніх вчителів образотворчого та декоративно-прикладного мистецтва перед задачею модернізовувути і віднаходити силует простими методами, застосовуючи лише стандартну прямокутну площину паперу і колір. Афтентичність “сліпого” вирізання організує в студентах ціленаправлену

роботу саме з контуром майбутньої форми. Чітка різниця в користі між “сліпим” вирізанням і вирізанням з заздалегіть підготовленими рисунками полягає в відмові від надто другорядних деталей і концентраціею на виконанні загальної форми, яка в свою чергу, композиційно, поділяє вирізаний образ на сигменти, підпорядковані пропорційному членуванню. Застосовуючи в практичних вправах два підібрані кольори студент може підсилити сприйняття силуету контрастом кольору , або послабити його. Користь в вивченні розуміння форми засобами витинанкарства підсилюється роботою з лише двома компонентами - тлом і основним зображенням. Обмеженість матеріалами загострює координацію мислення формою, недозволяючи відволікатися від основного завдання. Опановуючи витинанку, студенти можуть порівняти її композитивність з основами композиції в образотворчому та декоративно-прикладному мистецтві. А.М.Шевчук історик мистецтва, етнограф, фольклорист, викладач писав:” Ми забуваємо , що у витинанкотворенні України присутній дух саме нашої, давно перевіреної пращурами системи композиційних закономірностей, яка, з одного боку, льокально утримує і зберігає національні вартості, а з іншого, не виходячи за рамки етносвітовідчування, не нехтує п’ятьма найосновнішими законами в декоративно - ужитковому мистецтві: традиції, цілісності, тектоніки, пропорційности та контрасту [4,с109]. Типологія поділяє за технологічними і художніми особливостями витинанки на ажурні (зображення містиця у прорізах) і силуети (зображення виступає силуетом) [5,с.100]. Опановуючи силуетно-контурну форму студенти можуть заглиблюватися вглиб простору вирізаного образу, залишаючи силует домінантним в композиції. Ведення роботи поетапно , від цілісного до дрібного не порушує силуетних кордонів сприйняття основної форми. Актуальність розуміння форми зявляється в процесі опанування образотворчого та декоративно- прикладного мистецтва ще на ранніх етапах вивчення багатьох дисциплін. Композиція, рисунок. живопис, графіка та скульптура або ліпка тісно повязані з поняттям форма. Очевидно що майбутнім вчителям образотворчого мистецтва спеціальності

014.12 Середня освіта (Образотворче мистецво), 015 Професійна освіта (Дизайн), 022 Дизайн, вивчення силуєтності форм доцільно починати з простих, елементарних, а іноді, з автентичних форм. Засвоєння чіткого фундаментарного поняття контуру є важливим для подальшого вивчення і розуміння образотворчого та декоративно-прикладного мистецтва.

СПИСОК ЛІТЕРАТУРИ

1. Антонович Є.А., Захарчук-Чурай Р.В., Сталкевич М.Є. Декоративно-прикладне мистецтво. Видавництво «Світ», 1993.-99с.

2. Мельник Володимир. Мистецтво витинанки та аплікації. Видавництво «Навчальна книга- Богдан», 2006.-7с.

3. Ковальчук Т.П. Художня обробка паперу. Курс І. Видавництво «Навчальна книга - Богдан», 2010.-11с.

4. Шевчук Анатолій М. Українська образотворчість: пошук істини. Видавництво «Софія», 2007.-109с.

5. Антонович Є.А., Захарчук-Чурай Р.В., Сталкевич М.Є. Декоративно-прикладне мистецтво. Видавництво «Світ», 1993.-100с.

УДК 373.3

ФОРМУВАННЯ МЕТОДИЧНОЇ КОМПЕТЕНТНОСТІ ВЧИТЕЛЯ ПОЧАТКОВОЇ ШКОЛИ

Чабан Олена Вікторівна
к. пед. н., доцент
Федоряка Євген Віталійович
магістрант
Херсонський державний університет,
м. Херсон, Україна

Анотація: У публікації авторами з’ясовано зміст і структуру поняття «методична компетентність», проаналізовано процес формування методичної компетентності вчителя початкової школи та визначено специфіку управління нею. З’ясовано потенційні можливості освітньої компоненти «Методика навчання української мови».

Ключові слова: управління, методична компетентність, вчитель початкової школи, мовні вправи, освітня компонента.

Сьогодні в Україні відбувається становлення нової системи освіти, найважливішою складовою освітнього процесу стає особистісно-орієнтоване навчання, відбувається перехід від навчання як функції запам'ятовування до навчання як процесу розумового розвитку. Розвиток стає ключовим словом цього процесу, істотним, глибинним поняттям навчання.

Це ж стосується і вищої школи і, в першу чергу, на тих факультетах, що готують учителів початкової школи. Соціальна функція школи як базової ланки освіти вимагає підготовки такого вчителя, який добре знає не тільки предмет свого викладання, але знає і як його викладати, вміє залучити учнів в активний пізнавальний процес, знає шляхи підвищення ефективності уроку, має здатність приймати сміливі і самостійні рішення, вміє здобувати необхідні додаткові знання і т.д.

У новітній педагогічній літературі управління формуванням методичної компетентності визначається різними дослідниками по-різному:

- володіння педагогом різними методами навчання, знання дидактичних методів, прийомів і вміння застосовувати їх в процесі навчання, знання психологічних механізмів засвоєння знань і умінь в процесі навчання (І.Кочан);

- інтеграційна, багаторівнева, професійно значуща характеристика особистості викладача, що виражається в наявності ціннісного ставлення до педагогічної професії, професійних знань і умінь, взятих в єдності (І.Біляєв);

- інтегральна характеристика ділових, особистісних і моральних якостей педагога, що відображає системний рівень функціонування методологічних, методичних знань, умінь, досвіду, мотивації, здібностей і готовності до творчої самореалізації в методичної та педагогічної діяльності в цілому (М.Пентилюк).

Під управлінням освітніми системами як соціальної системи ми розуміємо управління, де об'єктом виступає система освіти. На сьогоднішній день управління освітніми системами – це самостійна галузь, яка ґрунтується на управлінні, організації педагогічної діяльності та її якості.

Н.Захлюпана під керуванням якістю освіти визначив особливе управління, організоване на досягнення не будь-яких, невипадкових, не просто кращих, не тих, що самі по собі вийдуть, а цілком певних, заздалегідь прогнозованих з можливим ступенем точності результатів освіти, причому цілі (результати) повинні бути спрогнозовані в зоні потенційного розвитку випускника [1].

Управління є одним із важливих рубежів професійної діяльності. Це самооцінка своїх досягнень, аналіз педагогічних проблем і шляхи їх вирішення. Є двостороннім процесом, що має на увазі самоаналіз результатів педагогічної діяльності і зовнішню оцінку діяльності. Аналіз досліджень з даної проблеми дозволяє зробити висновок, що методична компетентність педагога:

- являє собою один з видів професійної компетентності педагога;

- проявляється в методичної діяльності педагога як одному з видів

професійної педагогічної діяльності;

- висловлює єдність його теоретичної і практичної готовності до ефективного здійснення навчання та виховання учнів;

- ґрунтується на сукупності загальнопедагогічних і методичних знань, умінь, навичок, досвіду і особистісних якостей [2, с.36].

А процес управління полягає в сприянні до формування компетентності, ефективному залученню в даний процес педагогів, структурування і єдність теоретичної і практичної підготовки, практична діяльність по впровадженню нових і відпрацювання вже відомих знань, умінь і навичок.

Особлива увага в освітньому процесі належить вчителеві. Як зазначає О.Сараєва, аналізуючи доробок Василя Сухомлинського, наголошує на тому, що кожен вихованець – неповторний, має свої позитивні й негативні риси. «Вихователь повинен глибоко володіти знаннями вікової та педагогічної психології, на основі яких застосовувати до вихованців індивідуальний підхід. Але ні в якому разі не пристосовуватись до дитини, а дбайливо торкатися її думки, почуття, волі» [3, с.106] .

Великі можливості для формування методичної компетенції майбутнього вчителя мають освітні компоненти, серед них особливе місце належить «Методиці навчання української мови». Під час вивчення таких важливих і складних тем курсу, як «Лінгвометодичні категорії методики», «Методи і прийоми навчання української мови» [4]. Студенти повинні глибоко усвідомити, що означає надати навчання комунікативний характер, здійснити функціональний підхід до відбору і подачі матеріалу. Тому в ході аналізу всієї системи шкільних підручників ретельно простежується реалізація цих принципів в побудові параграфів, в змісті вправ, в формулюваннях завдань до них, визначається їх методична доцільність. Тренування студентів в розрізненні мовних і мовленнєвих вправ, встановлення їх розвиваючого і виховного потенціалу, видозміна матеріалів, запропонованих у підручнику, накопичення власних також сприяє підвищенню методичної грамотності студентів. Вони вчаться дивитися на підручник очима вчителя [4, с.54]. Приведення на кожному

занятті переконливих прикладів широкого вживання тих чи інших принципів, методів і прийомів, перегляд відеоуроків, їх аналіз робить інтерес до предмету більш стійким. Відомо, що процес навчання повинен бути завжди двостороннім. Залучення студентів до активної пізнавальної діяльності шляхом евристичної бесіди, постановки проблемних питань і створення проблемних ситуацій, виконання завдань пошукового характеру, введення в хід занять елементів дискусії, а при підведенні підсумків аналіз студентами проведеного заняття з методичної точки зору – все це для них є прикладом того, як організувати пізнавальну діяльність кожного учня, як встановлювати зворотний зв'язок в процесі заняття. Викладач повинен вчити студентів прикладом і стилем свого викладання.

Так, починаючи заняття, він може дати студентам попутне завдання простежити за способами їх активізації, за структурою заняття і т.д. У такому плані будується лекція з теми: "Методика навчання орфографії". Після оголошення цілей і завдань лекції ставиться питання, чому орфографія як розділ науки про мову не включається в шкільну програму в якості самостійного розділу, як, наприклад, фонетика або лексика. Крім того, студентам дається ряд слів (безмежний / безкрайній, на стулі / в кріслі, компанія / кампанія, корзина / собака і ін.), написання яких може служити їм доказом в їхніх міркуваннях. У міру викладу матеріалу студенти включаються в дискусію про те, в чому, на їхню думку, причини досить низькою грамотності випускників загальноосвітніх шкіл; чому вони роблять орфографічні помилки, хоча знають саме правило; яка роль комп'ютерних технологій в підвищенні грамотності, їх плюси і мінуси [4, с.48]. Студентам варто запропонувати оцінити свою компетентність і вказати, якщо в цьому у них є необхідність, шляхи її підвищення.

Серйозної уваги потребує тема "Урок української мови як основна форма навчання та шляхи підвищення його ефективності", так як вивчення цієї теми наближає навчальну діяльність студентів до умов майбутньої професії, дає їм можливість проявити свою самостійність, творчість, свою методичну

компетенцію. На практичних заняттях, присвячених вивченню конкретних розділів шкільного курсу української мови, використовується ділова гра, і частина заняття проводиться у формі шкільного уроку: один зі студентів виступає в ролі вчителя, інші – в ролі учнів. Спочатку розігруються уроки за заздалегідь готовими викладачем конспектами, а потім студенти складають їх самостійно. В ході аналізу проведених таких уроків студенту-вчителю задаються питання по темі уроку, його організації, про використані методи, вправах, їх доцільності. Ділова гра ставить студента в позицію, при якій він вчиться передавати отримані знання іншим, вчить творчо підходити до відбору і подачі матеріалу, а не обмежуватися тільки шкільним підручником, чекати чергових методичних рекомендацій і дотримуватися їх. Учитель немислимий без постійної роботи над собою, над поповненням своїх знань. У зв'язку з цим на практичних заняттях практикується конспектування та реферування статей з журналів "Українська мова в школі", "Дивослово", складання анотацій і відгуків на різні навчальні посібники для вчителів і учнів [4, с.83].

Таким чином, методична компетентність, як одна із складових частин професійної компетентності педагога, формується на етапі підготовки фахівця. Під методичної компетентністю розуміють вміння і можливість вирішення методичних завдань, використання технологій і прийомів для більш продуктивного вивчення дисципліни, пошук комбінацій і ефективних поєднань [6], а також застосування інформаційно-комунікаційних технологій і рефлексія власної діяльності з точки зору ефективності дисципліни викладання.

СПИСОК ЛІТЕРАТУРИ

1. Кочан І. М., Захлюпана Н. М. Словник-довідник з методики викладання української мови. Львів : Видавничий центр ЛНУ ім. І.Франка, 2005. 250 с.

2. Наумчук М.М., Лушпинська Л.П. Словник-довідник основних термінів і понять з методики української мови: навчальтно-методичний посібник. Тернопіль: Астон. 2003. – С.34.

3. Сараєва О. Вчитель у педагогічній системі В.О.Сухомлинського // Науковий вісник МДУ. Педагогічні науки. Зб. наук. праць. – Вип. 8. – Миколаїв. – 2004. – С. 104 – 108.

4. Караман С. Практикум з методики навчання української мови в загальноосвітніх закладах: модульний курс: Посібник для студентів пед.університетів та інститутів/колектив авторів М. І. Пентилюк, С. О. Караман, О. В. Караман/ за ред. М. І. Пентилюк: К.: Ленвіт, 2011. 366 с.

5. Караман С. Методика навчання української мови в гімназії. К. : Ленвіт, 2000. 272 с.

6. Зубков А.Л. Розвиток методичної компетентності вчителів в умовах модернізації загальної освіти [Текст]: Автореф. дис. ... канд.пед.наук. К., 2007. 22 с.

УДК 372+373.21

ОСОБЛИВОСТІ ФОРМУВАННЯ УЯВЛЕНЬ ПРО ГЕОМЕТРИЧНІ ФІГУРИ У ДОШКІЛЬНИКІВ

Шаран Олександра Василівна
канд. пед. наук
Кулацька Галина
магістрантка
Дрогобицький державний педагогічний університет
імені Івана Франка
м. Дрогобич, Україна

Анотація: У статті розглянуто особливості формування уявлень про геометричні фігури у дітей молодшого, середнього та старшого дошкільного віку. Акцентовано на тому, що засвоєння геометричних фігур дітьми кожної з названих груп залежить від особливостей їх пізнавально-сенсорного розвитку та ефективного керівництва цим процесом вихователя.

Ключові слова: геометричні фігури, діти дошкільного віку, пізнавально-сенсорний розвиток.

Модернізація дошкільної освіти передбачає забезпечення сприятливого середовища для формування особистості, здатної вивчати і досліджувати навколишнє середовище, аналізувати складні явища та проблеми на основі встановлення причинно-наслідкових зв’язків, критично оцінювати дійсність.

Пізнання оточуючого світу дитиною дошкільного віку передбачає вивчення предметного середовища, всебічне дослідження його складових, їх характерних особливостей. Всі предмети, які оточують дитину, володіють певними властивостями (кольором, величиною, формою). Без їх розуміння та засвоєння дитина не може повноцінно розвиватись, не може сформувати цілісне уявлення про навколишнє середовище. Тому наочно-сенсорне сприйняття предметів, освоєння їх основних характерних особливостей є важливим етапом у формуванні математичної компетентності дітей

дошкільного віку, що становить основу для опанування математичними знаннями у початковій школі.

Серед знань, умінь та навичок випускників закладу дошкільної освіти, передбачених Базовим компонентом дошкільної освіти: вправляння у розрізненні та називанні площинних геометричних фігур: квадрат, круг, трикутник, прямокутник; ознайомлення з овалом і ромбом; уміння розрізняти і називати об’ємні геометричні фігури: куля, куб, циліндр, конус; уміння називати структурні елементи: вершина, сторона, кут [1, с. 19].

Відомо, що знання про геометричні фігури формуються у дошкільника поступово, починаючи з немовлячого періоду. Зокрема, вже немовля чітко відрізняє пляшечку для годування від інших предметів, що його оточують. Це свідчить про те, що об’ємні фігури легше сприймаються та розпізнаються дитиною, аніж площинні. Малюк сприймає об’ємні фігури-тіла спочатку як конкретні предмети, з якими вони асоціюються, часто називаючи їх цими побутовими назвами: прямокутник – віконцем, круг – тарілкою, кулю – яблуком, овал – яйцем, прямокутний паралелепіпед – коробкою, цеглинкою, трикутник – дахом тощо. Завдання дорослого полягає в тому, щоб звернути увагу дитини на характерні особливості цих предметів-об'єктів: куля (яблуко) може котитись, у неї немає кутів; куб (кубик) – цифровий, абетковий, числовий (тобто такий, на гранях якого зображено певну кількість малюночків – скажімо, метеликів, квіточок, кульок або навіть крапок, як у доміно або лото) чи просто «малюнковий» – має кути, бічні поверхні і стоїть на площині (столі); прямокутник (віконце) – довгий чи високий, витягнутий угору чи вбік. Таких предметів довкола нас багато.

Геометричних фігур безліч, але об’єктами вивчення є лише окремі з них – ті, що найчастіше зустрічаються в природі, і ті, які людина частіше використовує. Тому варто зосередити увагу малюка саме на цій обставині. Згодом, у процесі пізнання, дитина називатиме геометричну фігуру, тіло, порівнюючи їх з реальними предметами: циліндр – як склянка (ніби склянка); ромб – як (ніби) дзига; трапеція – ніби спідничка, столик; куб – ніби коробка з

однаковими бічними поверхнями, площинами-гранями; квадрат – як, скажімо, паперова серветка.

Поступово, внаслідок вправлянь в описуванні об'ємних тривимірних предметів за наявністю у них частин (елементів), за протяжністю їх складових частин, за взаємним розміщенням елементів у дитини створюється зразок-модель геометричної фігури: м'яч – це куля; пляшка – циліндр.

Пізнання дитиною форми предмета та ознайомлення з геометричною фігурою відбувається в процесі її активної діяльності з предметами, речами. Починаючи з двох-трьох років діти ліплять кульки, бруски, кубики з глини й пластиліну. Дитина розглядає предмет, обстежує його поглядом та рухами – діями руки (рук); для неї важливо доторкнутися до предмета, потримати його. Спільна робота зорового, дотикового, рухового аналізаторів і, неодмінно, опис цього обстеження словесно допомагають точнішому, глибшому, свідомішому сприйняттю форми та й особливих ознак. При цьому варто навчити дитину правильно обстежувати об'єкт (предмет): тримати його у лівій руці, а вказівним пальцем правої обводити межі (контури) предмета або долонею правої руки погладити грані фігури.

Для становлення уявлень дитини середнього дошкільного віку про форму, загалом, і геометричну фігуру можна запропонувати дещо складніші завдання:

– описати форму певного предмета; розпізнати предмети певної форми; відібрати предмети за геометричним зразком; виділити та розпізнати відомі фігури на складному малюнку; скласти малюнки з окремих частин або фігур;

– створити аплікації, орнаменти, викласти їх з окремих елементів; вирізати з паперу, картону окремі деталі, прикрасити задану форму за зразком – формою площинної фігури;

– викласти фігури з лічильних паличок, брусків, пластинок, ниток, шматочків кольорового дроту [2, с. 20].

Вважаємо, що ігри, ігрові ситуації можна створювати самостійно. Все залежить від індивідуальних особливостей та кмітливості дитини та дорослого, який урізноманітнює гру.

Для дітей старшого дошкільного віку можна пропонувати ще складніші завдання. До прикладу:

– обвести клітинки зошита, сполучити лінією крапки у зошиті (на розграфленій сітці); намалювати геометричні фігури (круги, овали тощо); малювати реальні предмети, називаючи форми їх деталей або всього предмета;

– викласти окремі геометричні форми чи предмети, які складаються з деталей (геометричних форм) з їх називанням, використовуючи геометричну мозаїку або конструктор; виліпити еталони (зразки) геометричних фігур, тіла; вимірювати, порівнювати шляхом безпосереднього прикладання одна до одної однорідних форм, одну з яких взято за основу, мірку;

– згрупувати предмети (фігури) за формою (видом); упорядкувати предмети однакової форми за розміром, заштрихувати визначені фігури; окреслити контури фігур; показати плоску фігуру на малюнку в цілому;

– показати окремі елементи: вершину – лише показати точку перетину бічних площин; вздовж сторони многокутника провести пальцем, олівцем або указкою – вздовж відрізка, від однієї вершини до другої, кут можна показати водночас двома пальцями (великим та вказівним) вздовж сторін кута, починаючи з вершини;

– скласти відомі літери з окремих елементів або фігур [2, с. 23].

Старші дошкільники при виконанні будь-якої практичної роботи з геометричними фігурами можуть супроводжувати свої дії та маніпуляції поясненням чи відповідями на запитання вихователя: «Що це? Якого кольору? Якого розміру? З чого зроблено? Для чого використовується? Або порівнянням: Чим відрізняються (за будь-якими ознаками, в тому числі й за формою)? Чим схожі? Чим подібні? Що у них однакове (одне на двох)? Які ти знаєш предмети такої форми?» Така послідовність питань призвичаює дитину до логічного обстеження, вміння виділити основне, істотні ознаки та властивості, розвиває та збагачує математичне мовлення дитини. Порівняння проводиться парами або трійками фігур, наприклад: прямокутник – квадрат, квадрат – коло, квадрат – куб, коло – круг – овал, коло – круг – квадрат, квадрат – ромб, квадрат –

трикутник, циліндр – прямокутний паралелепіпед, прямокутний паралелепіпед – куб, циліндр – конус, конус – піраміда, циліндр – куля, коло - круг – куля, куля – круг тощо.

Отож, ознайомлення з формою предметів та з геометричною фігурою сприяє розвиткові в дитини таких мисленнєвих операцій абстрагування: виділення, узагальнення, а також уміння схематично позначати певну форму. Геометричні фігури використовуються також як лічильний та дидактичний матеріал для опанування основ математики. Уміння схематично позначати об'єкти та відношення між ними є необхідним у подальшому вивченні елементів математики дітьми дошкільного віку.

СПИСОК ЛІТЕРАТУРИ

1. Базовий компонент дошкільної освіти України / наук. керівник: А. Богуш. Київ: Видавництво, 2012. 26 с.

2. Старченко В. Навчання математики: сучасний погляд. *Дошкільне виховання*. 2008. №7. С. 19–26.

УДК 37.091.4 (477)

МІСЦЕ КОНЦЕПЦІЇ НАЦІОНАЛЬНОЇ ШКОЛИ В ПЕДАГОГІЧНОМУ ДОРОБКУ СОФІЇ РУСОВОЇ

Юркова Тетяна Федорівна
кандидат педагогічних наук, доцент
Михейченков Михайло Михайлович
здобувач другого (магістерського) рівня вищої освіти
Херсонський державний університет
м. Херсон, Україна

Анотація: Проаналізовано основні ідеї створення концепції національної системи освіти, національної школи, національного виховання, згідно з якою питання освіти і виховання мають розглядатися у тісному зв'язку з перспективами національного відродження України, створення національних шкіл з українською мовою навчання, використанням народних традицій і духовної культури українського народу.

Ключові слова: Софія Русова, система національної освіти, рідна мова, народні традиції, "Світло".

Концепція національної системи освіти і виховання педагога Софії Федорівни Русової має надзвичайну актуальність для розбудови незалежної Української держави. Нею керуються держава і суспільство у розв'язанні сучасних проблем вдосконалення діяльності системи національної освіти і виховання в Україні.

Мета статті – розкрити основні ідеї Софії Федорівни Русової щодо концепції національної системи освіти, національної школи й національного виховання. Ідея створення української національної школи була стрижневою в педагогічному доробку Софії Русової. Її модель національної школи органічно витікала із тих вимог, які ставив перед закладами освіти український просвітницький рух: найперше, це національне виховання (його засади - рідна

мова, культура, мистецтво, історія, традиції), це вимоги демократичного, гуманного підходу до організації освіти, природна відповідальність виховання та формування дитини в праці.

Сукупність цих принципів була висунута просвітницьким рухом України в усіх галузях ідейного життя. Софія Русова конкретизувала і розвинула їх на ниві виховання дитини в своїх статтях, лекціях, на практиці і у видавницькій діяльності: на сторінках журналу "Світло", першого українського педагогічного журналу. Софія Русова виходила з того, що прагнення створити свою національну систему виховання: "Це є глибоке змагання кожного народу знайти себе як відокремлену частину людства і зрозуміти своє місце серед людності всього світу, свою національну роль у світовому культурному русі і працювати для збагачення скарбів [2 , с.81]".

З огляду на це психологічна вимога до людини і нації, зазначає Софія Русова – одна, проста і органічна: щоб усе виховання, навчання відповідало потребам особи - як індивідуальної, так і особи національної. Рідна мова у вихованні і навчанні є найкращий інтимний провідник думок, почувань, вражень. Ці положення видатного педагога і сьогодні мають непересічне значення для здійснення ідей реформування української національної школи.

Вслід за К.Д. Ушинським, система якого теж формувалася під благотворним впливом української народної ідеології та етнічної педагогіки, Софія Русова твердо стояла на тому, що школа і виховання в ній можуть успішно здійснюватися лише за умов, коли ці школи будуть національними, народними. Над розробкою концепції української національної школи Софія Русова працювала більше тридцяти років. Ще у 1907 р. статтею "Хроніка національної школи" вона започатковує низку публікацій, присвячених аналізу проблем національної освіти різних народностей Росії, зокрема, бурятів, калмиків, мордвинів, чувашів, черемесів та ін. У доповіді "Національна позашкільна освіта у різних народностей Росії", виголошеній на Всеросійському з'їзді освітян, Софія Русова заявила, централізація системи освіти в Росії стала основною перепоною на шляху її націоналізації, це

спричиняє її недоступність для усіх народностей Російської імперії.

Першим кроком демократизації освіти, на думку Софії Федорівни Русової, повинна бути її націоналізація, оскільки лише націоналізуючи народну освіту, можна ввести її в свідомість народів. Більшість сучасних держав, підкреслювала педагог, складається з кількох народностей, і державна мова панівної далеко не однаково близька і зрозуміла для решти, що населяє територію держави. Часто панівна народність є далеко не найчисельнішою і не найбільш культурною і тільки за правом покровителя не рахується з культурним станом підкорених народів і нав'язує їм свою культуру, свою мову не тільки як предмет навчання, а як знаряддя учіння, єдиний шлях прилучення до світової культури. " Таке культурне підкорення народам, позбавляючи їх свободи розвитку духовних сил, і підкорюючих, ставлячи їм на їхньому шляху до процвітання чималі перешкоди, за умов ворожого ставлення до них народностей, що терплять пригнічення [3, с. 71]".

Ці думки Софія Федорівна Русова ілюструє прикладом царської Росії, до складу якої входило понад 100 народів та народностей, що становили понад 56 відсотків із 150-мільйонного населення. Протестуючи проти расистської тези про месіанську роль панівної нації і другосортність національних меншин, Софія Русова наголошувала: "Всі ці народності уже вийшли із стану примітивного індиферентизму, вони прагнуть знань, усвідомлюють свою безпомічність і всіма силами намагаються визволитись від обплутуючого їх неуцтва. Для правильного задоволення цього запиту треба перш за все звільнити рідну мову від тих пут презирства і недовіри, які не дають їм вільно розвиватися. Необхідно твердо визнати, що для світового поступу культури немає ні панських, ні "мужичих" мов, кожна мова є органом думки народу, який говорить нею, думає нею. Сьогодні бідна і нерозвинута під тиском складних умов життя, ця мова може через деякий час випередити панівну мову, як про це довели німецька, французька мови по відношенню до латинської [3, с. 72]." У багатьох інших виступах і публікаціях, присвячених проблемі створення національної школи різних народів, Софія Русова з душевним болем

говорить про страхітливі утиски всього національного, етнічного - школи, книгодруку, театру і самої мови. Вона з гіркотою визначає, що українці, білоруси та інші народності, що відзначилися в минулому своєю високою культурою майже суцільною письменністю, стали майже поспіль неписьменними.

Слідом за Костянтином Ушинським, Іваном Франком та іншими поборниками народної освіти Софія Русова залишила вражаючий опис мартиролога дитячої душі, що потрапила в лабети денаціоналізаторської школи з чужою мовою, чужим духом і навчальним змістом. Ці поневіряння уярмленої душі школяра вона змальовує на прикладі білоруських і вотяцьких (удмуртських) дітей. Оцінюючи сьогодні напрацювання Софії Федорівни Русової, можна констатувати, що вона зробила вагомий внесок в розвиток виховання: створила власну творчу і оригінальну систему, більшість положень якої не втратили свого значення в сучасному освітньо-виховному процесі загальних закладів середньої освіти, дошкільних навчальних закладів. Слід відзначити, що ідеї Софії Русової щодо будівництва системи української національної освіти набувають особливого значення в наш час у зв'язку зі зміною підходів до філософії освіти і виховання. Педагогічна спадщина Софії Русової грунтується на ідеях національного виховання, широкого використання зарубіжного досвіду з педагогіки та психології з урахуванням особливостей розвитку освіти в Україні, на принципах гуманізму, демократизму.

СПИСОК ЛІТЕРАТУРИ

1. Маловідомі першоджерела української педагогіки (друга половина XIX – XX ст.): Хрестоматія / Упоряд.: Л. Д. Березівська та ін. – К.: Наук. світ. 2003. 418 с.

2. Русова С. Дидактика. - Прага. 1924. С.81.

3. Русова С. Націоналізіція позашкільної освіти різних народностей Росії / У кн.: Софія Русова. Вибрані педагогічні твори: У 2 Кн. - К.: Либідь. 1997. - Кн.1. С.71-79.

PSYCHOLOGICAL SCIENCES

УДК 159.95

КУЛЬТУРНО-ІСТОРИЧНІ ВИТОКИ НАУКОВОГО ДОСЛІДЖЕННЯ ПРОБЛЕМИ ОСОБИСТІСНОЇ ВІДПОВІДАЛЬНОСТІ

Бондаренко Валерія Олександрівна
аспірантка кафедри психології і педагогіки
Хмельницький національний університет
м. Хмельницький, Україна

Анотація. Сучасне загострення кризових процесів, пов’язаних із особливостями життєдіяльності людини у світі, актуалізує потребу науково-психологічних розвідок проблеми особистісної відповідальності, Дослідження відповідальності як особистісної структури з функціональними характеристиками ґрунтує наукова рефлексія культурно-історичного підгрунтя постановки проблеми, визначення змісту і ролі відповідальності у розвитку особистості та у динаміці сучасних світових реалій.

Ключові слова: особистість, відповідальність, розвиток, людина, свобода, регуляція, вибір, свідомість, самосвідомість.

Вступ. Інтенсивна динаміка сучасного світу на засадах розуміння людського життя в категоріях свободи волевиявлення і життєрегулюючих прав незаперечно відображає антропоцентричність культур західних держав. З часів Просвітництва цінності свободи і прав людини стали основою прогресивного розвитку европейських культур. Цінність свободи стає наростаючою настільки, що генералізується із західних країн і трансформує аксіологічну систему східних культур, традиційно орієнтованих на пріоритет обов'язків і обмеження індивідуальної свободи.

Незаперечно, що стрімкі і незворотні зміни соціальних і економічних умов життя на основі свободи є потужним стимулом розвитку суспільства і окремої особистості. Водночас плинність свободи супроводжується поширенням потоку деструктивних явищ: руйнуються звичні етичні та соціальні регуляційні норми і регламенти життєдіяльності; насильство на телеекранах набуває культового характеру і транслюється на весь світ; спекуляції на окремих фінансових ринках виявляють спроможність призводити до зубожіння цілі соціальні верстви населення. Очевидно, що економічна свобода стала причиною безпрецедентної в наш час соціальної несправедливості і соціальної нерівності. Сучасні ж реалії, пов'язані із загостренням екологічної планетарної кризи, глобалізацією світової економіки, дискредитацією та руйнацією багатьох традиційно визнаних «параметрів порядку» та можливості контролю за ними, збільшення обсягу інформації та розгалуження комунікативних зв'язків, загострення конфронтації традиційних та інноваційних систем, невизначеність аксіологічних орієнтирів, загостренням проблеми співіснування різних світоглядів, ідеологій, політичних систем, культур, що в сучасному світі неможливе без узгодження та регуляції на основі відповідальності.

Актуальність проблеми відповідальності диктується й індивідуальними узаконеними свободами. Сьогодні кожна людина має можливість реалізувати власний вибір практично у всіх сферах життя: діяльності, місця проживання, партнерів, політичних лідерів і т. і. Відповідальність за власний вибір покладається виключно на саму особистість. Таким чином, ми вступили в смугу тотальної відповідальності. Однак, в науковому полі досі відсутні розвідки а напрямку комплексного вивчення відповідальності як регуляційної структури життєдіяльності особистості. Окреслена соціально-психологічна проблематика потребує компетентного дослідження питання про функційне навантаження, сутність відповідальності, її розвиток та особливості реалізації.

Виявлення сутності проблеми «відповідальність» як особистісної структури з функціональними характеристиками передбачає теоретико-

методологічний аналіз філософських і психологічних джерел із проблемного поля культурно-історичного дослідження означеної проблеми.

З позицій історичного підходу розгляд проблеми відповідальності необхідно починати з вивчення її теологічного контексту, оскільки зміст відповідальності найперше визначений моральним і духовним характером, а витоки духовного коріння національної культури і філософії виходять із східного християнства. Вивчення текстів Священного писання, аналіз досвіду служіння вірі християнських подвижників, вчення Отців Церкви, праці богословів засвідчують фундаментальне розуміння цілісності людини, її духовності і взаємодії зі світом [1]. Осмислення відповідальності традиційно постає в її тісному зв'язку з провиною, почуттям провини, гріхом і покаранням. Представники релігійних учінь вважають, що Бог дає людині свободу вибирати між добром та злом і людина маючи волю до такого вибору відповідає за свій вибір перед Богом. Наданий людині божий дар свободи стає основою можливості і необхідності відповідати за себе і свої вчинки. Слід відзначити, що згідно з християнською традицією, провина людини є з самого початку, проте, гріх «першої людини» був водночас і актом вільного волевиявлення [2]. Провина і свобода вибору в життєдіяльності постають двома взаємопов’язаними умовами людського вчинку. Свобода вибору і індивідуального вчинку з високою ймовірністю передбачає провину, тому провина можлива лише у людини як початково вільного створіння. Згідно класичної релігійної логіки свобода народжує провину, провина передбачає відповідальність. Таким чином, категорії свободи, провини і відповідальності є категоріями одного змістовно-логічного поля, неподільно закладених в розуміння їх людьми. Однак, в психологічному контексті означені категорії потребують семантичного диференціювання на основі уточнення їх функціонального навантаження.

У філософських позиціях відповідальність також постає в тісному зв'язку зі свободою, свободою вільного вибору, сенсом життя, вибором і долею. У класичній філософії увага мислителів зосереджувалася на проблемі вибору,

мотивів, причин і наслідків, але здебільшого, інтерес філософів - класиків був зосереджений на пізнавальних аспектах діяльності [3]. Значною мірою філософські погляди на проблематику цих категорій суголосні психологічним концепціями вивчення відповідальності.

Проблематика особистісного вибору набула статусу пріоритетності в системі екзистенціальної філософії. Світ екзистенціально орієнтованої людини визначений свободою, на яку вона приречена. Людина вільна. Вона і є свобода. Вільний вибір - її доля, її відповідальність і трагедія, як зазначає Ж. П. Сартр [4]. Характерною особливістю екзистенціальної філософії є зосередження уваги на аналізі реальних життєвих прикладів, образів і колізій художніх вимислів, абстрактних контекстів філософських творів з метою виявлення сутності особистості в реальному існуванні.

Особливий статус відповідальності визначений дослідженнями широко відомого на заході німецько-американського мислителя Ганса Йонаса, зокрема, працею «Принцип відповідальності. Досвід етики для технологічної цивілізації» [5]. Філософ моделює ескіз нової етики, побудованої довкола принципу відповідальності за майбутнє. Принцип відповідальності утверджується Йонасом як категоричний імператив. За його переконанням, принцип відповідальності має ґрунтувати побудову етики. Однак такий інтегруючий принцип має визначати не лише колективну, а й реальну індивідуальну відповідальність людини. У цьому напрямку перш за все, має формуватися таке мислення, яке ґрунтує можливість людини відчувати себе причетною до динаміки глобальних процесів, і готовність здійснювати вчинки, які б за необхідності уможливлювали локалізацію можливих негативних наслідків цих процесів.

Наукове вивчення проблеми відповідальності в зарубіжній психології ґрунтує кілька підходів. Найбільш розроблюваний орієнтований на розгляд відповідальність з позиції морального розвитку особистості (Ж. Піаже, Л. Колберг, Х. Хекхаузен, і ін.).

Швейцарський психолог Ж. Піаже в своєму висвітленні рушійних сил

розвитку особистості робив акцент в розумінні відповідальності на когнітивному аспекті [6]. Досліджуючи стадії морального розвитку дитини Ж. Піаже визначав відповідальність одним із часткових аспектів загального процесу морального розвитку. На його думку, відповідальність дитини розвивається у напрямку від об'єктивного її характеру до суб'єктивного. Діти засвоюють зразки соціальної поведінки спочатку завдяки пізнанню і освоєнню правил різних дитячих ігор. Важливу роль при переході від об'єктивної відповідальності до суб'єктивної відіграє кооперація, співпраця. У контексті нашого дослідження принципово важливою є думка науковця про значущість суб'єктивної форми відповідальності, яка формується поступово і свідчить про високий рівень розвитку особистості і її регуляторних механізмів.

Найбільш популярною і найчастіше цитованою в колі психологічних дискусій проблеми розвитку особистості є концепція відповідальності Л. Колберга [7], згідно з якою моральна свідомість розвивається не як безпосереднє присвоєння соціального досвіду, а в процесі активної творчої взаємодії індивіда з соціальним середовищем. Концептуально важливими є ідеї Колберга щодо активної ролі суб'єкта в освоєнні соціальної дійсності, безпосередньо вираженої в суб'єктивній формі відповідальності та визнання значимоісті відповідальності як регулятора соціальної поведінки і діяльності особистості.

Поширеним для зарубіжних наукових розвідок є підхід, у якому розглядають відповідальність з точки зору атрибутивних тенденцій. Основна ідея досліджень, здійснених в цьому руслі, зводиться до того, що атрибуція успіху і невдачі впливає на усвідомлення людиною відповідальності і провини.

Особливий інтерес в означеному підході представляє концепція Ф. Хайдера, в межах якої виявляються сутнісні, з нашої точки зору, характеристики відповідальності. В контексті нашого дослідження важливим є представлення суб'єктивного аспекту відповідальності через дослідження процесів каузальних атрибуцій, принципи яких сформулював Ф. Хайдер [8].

Існує низка теорій, які намагаються пояснити поведінку людини,

виходячи з поняття локусу контролю: теорія мотивації досягнення Мак-Клелланда і Аткінсона [9]. теорія фрустрації Розенцвейга [10] і ін. Кожну вирізняє акцент на якомусь з параметрів відповідальної поведінки (когнітивний, емоційний і т.і.), що розкриває окремі його аспекти.

Актуальність проблеми та об’ємність психологічного змісту феномену відповідальності зосереджує на собі увагу представників різних психологічних підходів, напрямків, шкіл, теорій (С. Рубінштейн, А. Абульханова-Славська, Д. Леонтьєв та ін.). Значущість і складність феномену відповідальності дає підставу деяким авторам не лише пов’язувати її із властивостями або рисами характеру, але й відносити до особливих форм буття людини, які стають центральними і стрижневими в її життєдіяльності. Повсякденне життя в його невпинному русі постійно актуалізує нові умови, труднощі, вимоги до особистості, які іноді носять характер виклику. Не кожна нова обставина як вимога зовнішнього середовища може бути несуперечливо і легко прийнято особистістю. Винятково важливою для людини в умовах «плинної сучасності» є здатність співвідносити вимоги соціуму, об'єктивні актуальні умови життя з власними потребами, здібностями, можливостями, і на цій основі, виробляти власний цілісний і оптимальний спосіб конкретної життєдіяльності. Саме така здатність і складає специфіку відповідальності як форми регуляції необхідного і бажаного унікальним і оптимальним, з точки зору індивідуальних особливостей здібностей і можливостей, способом.

СПИСОК ЛІТЕРАТУРИ:

1. Слободчиков В. И., Исаев Е. И. Основы психологической антропологии. Психология человека: Введение в психологию субъективности. Учебное пособие для вузов. - М.: Школа - Пресс, 1995. - 384 с

2. Сакутина Т. М. Вина и свобода //Философия. Психология. Теология Вины. - Владивосток, 1998. - С. 26-32

3. Белова О. Западная философия XX века, http://www.edinorog.boom.ru

4. Сартр Ж.-П. Бытие и ничто: Опыт феноменологической онтологии. - М.: Республика, 2000. - 639 с Йонас Ганс. Принцип відповідальності. У пошуках етики для технологічної цивілізації. [Текст] / Das Prinzip Verantwortung. Versuch einer Ethik fur die technologische Zivilisation // Г. Йонас.; пер. з нім. А.Єрмоленка. –К.: Лібра, 2001. – 400 с

5. Piaget J. The moral judgement of the child. - London, 1977. 399 p

6. Kohlberg L. Stage and seguence: The cognitive-developmental approach to socialization. - In: D. Goslin (ed) Handbook of Socialization Theory and Research. - Chicago, 1969. - 347-480.

7. Hieder F. Social perception and phenomenal causality. - Psychological Review, 1944. 51, 358-374

8. McClelland D., Atkinson J.W., Clark R.A., and Lowell E.L. The achievement motive. - New York, 1976. - 386 p

9. Rosenzweig S. An outline of frustration theory - In: J.McV Hant (Ed.) Personality and the behavior disoders. - New York, 1944. - V. 1. - 379-38

УДК 740

КРИТИЧНЕ МИСЛЕННЯ ЯК ЗАСІБ ПРОТИДІЇ МАНІПУЛЯЦІЯМ

Макаренко Наталя Миколаївна,
к. психолог. н.,
доцент
Криворізький державний педагогічний університет
м. Кривий Ріг, Україна

Анотація. У статті представлено стислий огляд поглядів науковців на важливу сучасну компетенцію - критичне мислення. Узагальнено його основні критерії, афективні макрокогнітивні та мікрокогнітивні показники. Підкреслено його роль у протистоянні маніпуляціям. Представлено стислий огляд результатів дослідження рівня розвитку критичного мислення у підлітковому віці та нестандартні погляди на проблему студентів-дослідників.

Ключові слова. Критичне мислення, маніпуляції, критерії, показники критичного мислення, розвиток.

Одна з необхідних компетенцій сучасної людини - розвинуте критичне мислення. Можна сміливо сказати, що високий рівень критичного мислення є основною навичкою, яка цінується роботодавцями. Воно є важливим для професій різного спрямування, пов’язаних з фінансами, економікою, освітою, управлінням. В січні 2020 року Всесвітній економічний форум виклав статистику «Майбутнє професій», де були представлені професії майбутнього, пов’язані з нанотехнологіями, робототехнікою, штучним інтелектом тощо. І первиною вимогою для цього є наявність та формування творчості, критичного мислення, застосування навичок планування та комунікації (complex problem solving, critical thinking, creativity). Слід зазначити, що критичне мислення об'єднує як поведінкові навички взаємодії з оточенням у зовнішньому світі, так і внутрішні когнітивні процеси та тісно пов’язане з креативністю.

Потреба постійного розвитку критичного мислення вважається

необхідною для протидії маніпуляціям, глибокого занурення у вирішення проблеми, здатності вільно орієнтуватися у неосяжному інформативному потоці.

Такий вид мислення глобально досліджувався у науковій літературі.

Саме поняття «критичне мислення» з'явилося у США, у наукових роботах відомих американських психологів XX ст. У. Джемса та Дж. Д'юї [1]. У США (за даними Вікіпедії) створено навіть Інститут критичного мислення, яке Метью Ліпман [2] визначав як кваліфіковане, відповідальне мислення, що виносить правильні судження, тому що засноване на критеріях, виправляє себе (самовдосконалюється) та враховує контекст. Навіть у цій первинній дефініції вже акцентується увага на деяких можливостях протистояти маніпуляціям (враховувати контекст, самовдосконалюватися). Р.Енніс вважає, що критичне мислення - розумне та рефлексивне, орієнтоване на вирішення у що вірити і що робити, процес глибокого і багатостороннього аналізу стверджень, думок, ідей, для того, щоб приймати рішення, ясно і чітко висловлювати свої переконання про прийняте рішення [3]. Важливість критичного мислення - у його багатоаспектних визначеннях, які можна представити узагальнено (див.таблицю 1).

Таблиця 1

Основні критерії поняття (на основі узагальнених джерел) [1;4]

Науковець	Основні критерії	Зміст критеріїв
Д.Дьорнер	Рефлексивність	Здатність осмислювати та усвідомлювати власні дії та вчинки, критично аналізувати їх зміст, розмірковувати над своїм станом
К.Поппер, О.Тихомиров	Гнучкість	Готовність до змін, модифікацій та прогресу [4].
К.Поппер О.Тихомиров	Критичність (поняття сумніву)	Здатність знаходити протиріччя та несумісність. Розкривається у пошуку інформації, джерел, дослідженні проблеми, пошуку в ній певних позитивних та негативних аспектів, у пошуку суперечностей та їх аналізу. Саме критичність сприяє руху наших думок в сторону дослідження проблеми, її аналізу з різними підходами [4].

Дж.Д'юї	Самостійність	Ставити завдання та розв'язувати самостійно [1].
Д.Клустер	Науковість та самовдосконалення	Продукування думки при якій відбувається процес просування та прогресу мислення людини. Саме це мислення постійно знаходиться в динаміці.
Р.Пауель	Самовдосконалення	Постійне мислення, яке покращує вихідну думку.
Д.Клустер	Соціальність	Будь-яка думка існує в суспільстві та змінюється в ньому, критикується.
Д Клустер	Аргументованість	Пошук достовірної інформації та надання точних аргументів.

Кожне з цих визначень - певним чином дає нам алгоритм дії у протистоянні маніпуляціям:

- критично аналізувати інформацію;
- знаходити протиріччя;
- формулювати завдання;
- шукати переконливі аргументи;
- використовувати різноманітні джерела інформації.

Д. Халперн у своїх дослідження психології критичного мислення визначає основну здатність критичного мислення, як: «використання когнітивних технік та стратегій, які збільшують імовірність отримання бажаного кінцевого результату.

Це визначення характеризує мислення, як контрольоване, обґрунтоване, та цілеспрямоване. При цьому, мислитель використовує навички, котрі обґрунтовані та ефективні для конкретної ситуації та типу вирішення завдання» [5].

Р.Пол, Е.Бінкер, Е.Мартін і К.Едамсон не тільки досконало вивчили проблему, а й поєднали показники критичного мислення у три основних групи: афективні, макрокогнітивні, мікрокогнітивні (таблиця 2) [6;7].

Таблиця 2

Групи показників критичного мислення

Група	Основні показники критичного мислення
Афективні	• самостійність мислення; • розуміння егоцентричних і соціоцентричних мотивів; • неупередженість суджень; • бачення взаємозв'язку емоцій і переконань; • стриманість від поспішних суджень; • сміливість мислення; • добросовісність мислення; • наполегливість у вирішенні інтелектуальних завдань; впевненість міркувань
Макрокогнітивні	• узагальнення без прагнення до спрощення; • співставлення аналогічних ситуацій, з використанням знань до нового контексту; • розширення погляду: розгляд питання з різних боків, висловлювання різноманітних аргументів, гіпотез; • зрозумілість висловлюваних припущень, висновків, переконань; • зрозумілість викладення, продуманість вибору слів; • розробка оцінних критеріїв: зрозумілість базових цінностей і норм; • оцінка надійності інформації; • глибина мислення: виділення найбільш значимих питань; • аналіз аргументів, пояснень, переконань, гіпотез; • вироблення/оцінка конкретних рішень; • аналіз і оцінка людських учинків/ліній поведінки; • критичний підхід до читання: розуміння суті, критична оцінка прочитаного; • встановлення міжпредметних зв'язків; • здатність вести «сократівську бесіду» через діалог приходити до розуміння й оцінки переконань партнера; • роздуми в діалозі: порівняння різноманітних поглядів, підходів, гіпотез; • уміння розмірковувати діалогічно: оцінка поглядів, підходів, гіпотез.

Мікрокогнітивні	• порівняння абстрактних понять дійсності; • точність і критичність висловлювань; • аналіз й оцінка висловлювань; • аналіз й оцінка висновків; • уміння виділити інформацію, пов'язану з питанням, яке розглядається; • логічність пояснень, умовиводів, прогнозів; • оцінка доведення висловлювання; • уміння бачити протиріччя у розмірковуванні; аналіз прямих і непрямих наслідків подій/явищ

З цих показників можна сміливо сформулювати конкретні завдання щодо розвитку критичного мислення, наприклад, у медіаосвіті. Зокрема, привчати себе уникати поспішності суджень, уникати спрощення, аналізувати факти, робити умовиводи, доводити свої переконання, спираючись на фактичний матеріал тощо.

Значну увагу дослідженню критичного мислення приділяли не тільки зарубіжні, а й вітчизняні дослідники. Зокрема, теорія критичного мислення С.Терно є найбільш базовою для його вивчення. Основними чинниками постають інтелектуалізація праці; організація навчання, яка буде відповідати потребам учнів; процес навчання, який підпорядкований особливостям психологічного розвитку дитини. Процес критичного мислення створюється і забезпечується наявністю сімох чинників: 1) цілі навчання; 2) засіб навчання; 3) зміст навчання; 4) метод навчання, що спрямований на створення ситуацій вибору; 5) форма навчання, яка спрямована на взаємодію; 6) метод контролю; 7) стиль навчання, який складається зі створення певних ситуації коригування помилок [8]. Представлені чинники можна використовувати для практичних занять щодо протидії маніпулюванню. Вплив критичного мислення на формування інформаційної культури старшокласників досліджено Н.Грицик [9], що є особливо актуальним на сучасному етапі глибокого занурення у віртуальний світ. Критичне мислення, як важливу сучасну компетенцію та шкільні умови для розвитку вивчала Н.Макаренко [10].

Для кінцевого визначення поняття можна скористатися сформульованим сучасним психологом Євгеном Буяновим. Критичне мислення - система

суджень, яка застосовується для аналізу явищ, речей, подій з подальшим формулюванням власних висновків, воно сприяє об’єктивному погляду на ідеї, рішення, дозволяє визначати правдиві-неправдиві факти, встановлювати причинно-наслідкові зв’язки. Не можна плутати критичне мислення з логічним, яке є частиною критичного (критика спирається на логіку у побудові логічних ланцюжків) [11].

Окремо слід підкреслити необхідність розвитку критичного мислення, що є запорукою протидії маніпуляціям особливо у бурхливому морі інформації.

Зокрема, під керівництвом Макаренко Н.М. при вивченні курсу медіапсихології у групах студентів, було створено декілька медіапродуктів щодо означеного феномену. Цікавим, на наш погляд, є есе студента факультету іноземних мов Богдана Б. Студент-дослідник аналізує сутність критичного мислення, порівнює його з іншими видами мислення (кліповим), визначає його роль у когнітивному розвитку

,6суспільства.

«Критичне мислення – це міфологема, троянський кінь, що пропонується нам з віку, що відповідає необхідним критеріям для сприйняття суті абракадабри, що вносять в «критичне мислення». Абстрагування критичного мислення від звичайного не є можливим, а його ідеалізація не має за собою ніякої філософської та практичної цінностей для суб’єкта, окрім формування конвенційних алгоритмів мислення. Провідна важливість критичного мислення розкривається на рівні вертикального впливу держави та відповідальних за розвиток громадян організацій, а також ЗМІ. Відповідно, категорія проголошується плацебо, у яке вигідно вірити, проте яке не несе в собі принципової відмінності від мислення в його звичайному вигляді, окрім наявності в критичному мисленні позитивної конотації.

Критичне мислення ставить за мету формування судження через розв’язання певної проблеми. У чому ж принципова відмінність від звичайного мислення? Глибина. Контекст. Об’єктивність. Звичайно, це має сенс, якщо говорити, що мислення не має цих трьох китів. Наш понятійний апарат

формується завдяки систематизованої міріади інформації, що зветься «наукою». Мислення, яке суперечить науці, є таким або через неправильність судження суб'єкта мислення, або через неправильність судження, що вважається неправильним в академічних колах. Проблема в тому, що правильність судження будуть вирішувати останні. Таким чином, є конвенційне мислення та неконвенційне.

…критичне мислення є соціально зумовленим феноменом, який в романтизованій формі виокремлює основні структурні компоненти мислення та виставляє їх з позитивною конотацією з метою: а) стимулювати когнітивний розвиток окремих особистостей, що зможуть зайняти місце в суспільстві, де розвинене мислення є потрібним; б) сформувати позитивний імідж конвенційного мислення в громадянському суспільстві, що буде відповідати нормам певної цивілізації завдяки власній елітарності, яку намагаються розповсюдити на загал; в) зменшити кількість девіацій, посприяти розвінчанню невигідних стереотипів та міфів, сприяти розвитку та відходу від застарілих традицій; г) формування базових інструментів протидії шкідливому інформаційному впливу в масовому характері...»

Грунтовне дослідження критичного мислення у підлітковому віці, гендерні відмінності та його зв'язок з успішністю, досліджувала студентка Криворізького педагогічного університету Поліна М. Підлітковий вік є тим сенситивним етапом, коли формується критичне мислення, яке базується на гармонійному розвитку абстрактного, логічного, рефлексивного та теоретико-розмірковуючого мислення. Саме ці види складають критичність у підлітків. Для свого дослідження рівня розвитку критичного мислення студентка використала методи спостереження, бесіди, сучасний експрес-тест Микити Нєпряхіна.

У висновках до дослідження можна побачити доволі низький рівень розвитку критичного мислення у підлітків (45, 3 % учнів мають низькі показники), що вплине на їх нездатність реалізувати свій потенціал в майбутньому повноцінно. Саме такі підлітки часто губляться при виокремленні

чогось загального, першочергового та головного. Їм не притаманна послідовність, самостійність та організованість думок. Крім того, аналіз гендерного співвідношення розвитку критичного мислення засвідчив, що у дівчат критичне мислення розвинуте трохи краще, ніж у хлопців. Показники високого та середнього рівнів розвитку були переважаючими у дівчат із досліджуваної групи. Також, ми побачили, що прямого зв'язку між успішністю учнів та розвитком їх критичного мислення немає (коефіцієнта кореляції Спірмена (р емпір. = 0, 85)), адже критичність не надається нам у школі повноцінно, а лише може покращуватися та розвиватися.

Тобто, підсумовуючи можна сказати: такий вид мислення є одним з основних бар'єрів у протидії маніпулюванню як ЗМІ, так і оточуючими. Відповідно необхідно систематично досліджувати рівень його розвитку та прикладати зусилля для активізації процесу. Розвиток критичного мислення наразі є важливим, своєчасним та необхідним. Численні форми роботи з цього приводу (семінари, тренінги, лабораторні заняття в вузах) дають певний результат, який потрібно постійно закріплювати у практичній діяльності.

СПИСОК ЛІТЕРАТУРИ

1.Дьюи Д. Психология и педагогика мышления. Пер. с англ. Н.М.Никольского. М.: Совершенство, 2007. 208 с.

2. Lipman M. Thinking in Education. Cambridge, 1991.V7. P.25.

3.Енніс Р. Critical thinking.URL: http://faculty.education.illinois.edu/rhennis/ (дата звернення 2.09.2021).

4.Тихомиров О. К. Поппер и психология. Вопросы психологии. 1995. № 4. С.116–129.

5.Халперн Д. Психология критического мышления. СПб: Питер, 2000. 231 с.

6. Пол Р., Бінкер Е., Мартін Е., Едамсон К. 35 стратегій розвитку критичного мислення. URL: http://www.criticalthinking.org/pages/strategy-list-35-dimensions-of-critical-thought/466 (дата звернення 1.10.2021).

7.Paul, Richard W. Critical Thinking: What Every Person Needs to Survive in a Rapidly Changing World.Rohnert Park, CA: Center for Critical Thinking and Moral Critique, Sonoma State Univ., 1990.

8. Терно С. О. Теорія розвитку критичного мислення (на прикладі навчання історії) [посібник для вчителя]. Запоріжжя: Запорізький національний університет, 2011. 105 с.

9. Грицик Н.І. Критичне мислення в структурі інформаційної культури старшокласників. Держава, регіони, підприємництво: інформаційні, суспільно-правові, соціально-економічні аспекти розвитку: матеріали міжнародної конференції (21-22 листопада 2019 р.). Київ, 2019. 801 с.

10.Макаренко Наталя. Формування нових психологічних компетенцій для роботи у новій українській школі. Актуальні проблеми психології в закладах освіти., 2019. Том 9. С.147-154

11. Евгений Буянов. Критическое мышление. URL:https://4brain.ru › critical (дата звернення 1.10.2021)

УДК 159.9

ОСОБЛИВОСТІ РОЗВИТКУ ОСОБИСТОСТІ У ПІДЛІТКОВОМУ ТА ЮНАЦЬКОМУ ВІЦІ

Прісняковa Л. М.
доктор психології,професор
Рачкован Ольга
магістрант кафедри психології
Дніпровський гуманітарний університет, Україна

Анотація: Підлітковий вік характеризують як тимчасовий, складний, важкий, критичний, і це є надзвичайно важливим для формування людської особистості: розширення сфери діяльності, якісна зміна характеру, закладення фундаменту для свідомої поведінки, формування моральних уявлень. Це важкий етап у психологічному дозріванні дитини. Під час швидкого зростання та фізіологічної перебудови організму підлітки можуть відчувати почуття тривоги, підвищену збудливість та низьку самооцінку. Загальними характеристиками цього віку є перепади настрою, емоційна нестабільність, несподівані переходи від веселощів до смутку та песимізм.

Ключові слова: Образ «Я», «Я-концепція», зв'язок із суспільством, самоствердження

Підлітковий вік є особливою стадією онтогенетичного розвитку особистості. Психологічне значення підліткового віку у становленні особистості надзвичайно велике: за образним висловом О.М. Леонтьєва, особистість у процесі розвитку народжується двічі: перший раз - у ранньому дошкільному віці, другий раз у підлітковому. У психолого-педагогічній літературі його часто називають «важким», «критичним», «перехідним», а у юридичній навіть «криміногенним». Цим підкреслюється «неординарність», специфічність підліткового віку. Маючи на увазі підлітковий вік, Л.С. Виготський писав: «У ці переломні моменти розвитку дитина стає відносно

важковиховуваною внаслідок того, що зміна педагогічної системи, яка застосовується щодо дитини, не встигає за швидкими змінами її особистості».

За даними численних досліджень можна визначити три достатньо стійких рівня-стадій розвитку підлітка. Перший, який можна умовно назвати «локально-капризним», відрізняється тим, що прагнення 10 - 11-річної дитини до самостійності проявляється у потребі визнання з боку дорослих її можливостей та значення через вирішення, як правило, окремих задач. Тому він і називається локальним, а капризним тому, що в ньому переважають ситуаційно-обумовлені емоції. Безперечно, прагнення до самостійності проявляється у різних дітей по-різному, що відбивається, зокрема, в мотиваційних структурах їхньої діяльності. У одних відмічається прагнення зміцнити своє право бути як дорослі, добиватися визнання своєї дорослості (на рівні, наприклад, «я можу йти на вулицю у тому одязі, в якому хочу»). У інших воно виявляється у бажанні отримати визнання своїх нових можливостей. У третіх - у бажанні приймати участь в різноманітних справах нарівні з дорослими, добитися довіри. Дитина шукає конкретні справи, які носять дорослий характер й отримують суспільну оцінку. Другий рівень-стадію умовно можна назвати «правозначущим». 12 - 13-річна дитина вже не задовольняється власною участю у певній сукупності справ, рішень, у неї розгортається потреба в суспільному визнанні, відбувається усвідомлення не тільки своїх обов'язків, але, головне, прав у сім’ї, у суспільстві («Я теж маю право…»). На третьому рівні-стадії, дійовому, у 14 - 15-річного підлітка формується готовність до функціонування у дорослому світі, народжується прагнення проявити себе, яке веде до усвідомлення своєї соціальної значущості, загострюючи потребу у самовизначенні, самореалізації. Зміст потреби у самоствердженні з віком змінюється, виділяються принципово різні рівні-стадії, сформованість, закінченість яких при будь-яких індивідуально виражених особливостях не може не братися до уваги у роботі з дітьми. Причому самоствердження - це лише один з компонентів того особливого психічного стану, який є визначальним для всього періоду підліткового віку. Ці

тенденції, головні спрямованості й одночасно результати розвитку пов'язані з формуванням особливого психологічного феномену, який характеризується терміном «дорослість».

Однак визначений феномен має певний рівень соціального дозрівання, яке обумовлюється психічними новоутвореннями цього віку, і перш за все розвитком самосвідомості підлітка. При проведенні наукового аналізу психічного розвитку дитини підліткового віку вивчення характеру орієнтації на світ дорослих має особливе значення, оскільки відбиває інтегральний момент у розвитку сфери потреб. Між тим доволі часто ця важлива особливість розуміється спрощено і зводиться лише до бажання дитини наслідувати дорослих людей. Але зовнішнє наслідування - тільки окрема форма проявлення складного стану підлітка, який прагне ствердити себе у нових соціальних зв'язках та відносинах, об’єктивно виникаючих чи існуючих як потреба на цьому етапі дитинства.

Відносини як самосвідомості підлітка не тільки значно розширюються, але при загальній певній спрямованості відрізняються великою рухливістю, складною структурою та змістом. Серед них виділяються регулярні та іррегулярні, ведучі та характерні, значущі та малозначущі. І тут важливим є не просто диференційований аналіз, але перш за все відмова від сталих стереотипів у розгляді ролі і місця відносин у розвитку і дитини. Традиційно у психології виділяються відносини, які переважають та які є менш розвинутими. Припускається, що ті які переважають, і відіграють головну роль в особистісному розвитку.

Однак це не так. У загальній структурі відносин домінуючі за об’ємом дійсно мають більше значення. Але визначальними у спрямованості розвитку підлітка є ті, котрі заключають у собі тенденцію особистісного становлення, розвитку мотиваційної сфери та сфери потреб. Матеріли досліджень Д.І. Фельдштейна показують, що при збереженні індивідуальних розбіжностей та форм проявлення стосунків на різних стадіях підліткового віку виділяються головні, які характеризують спрямованість потреб підлітка. Наприклад,

втрачають свою актуальність стосунки з батьками, вчителями й іншими дорослими, а на перший план виступають стосунки з однолітками. Це характерний момент, в якому проявляються глибинні потреби підлітка в розгортанні соціальних зв'язків. Але їхня структура дуже складна. У дітей в спілкуванні з однолітками формується не тільки перше, більш серйозне по відношенню до ранніх вікових зв'язків співтовариство, де вони отримують підтримку і можуть добитися самовираження, але й вирішується чітка, внутрішньо закладена задача: отримати в суспільстві визнання своєї соціальної значущості. Тобто за внутрішньою картиною домінування стосунків з однолітками приховується глибино схована психологічна орієнтація на зовсім інші стосунки.

Ця орієнтація обумовлена розвитком самосвідомості підлітка, усвідомлення себе, свого «Я» в системі широкого спектру соціальних відносин, що виражаються У формі самоствердження, «примірки2 себе до світу дорослих, що визначає зміст думок, бажань та вчинків 10 - 15-річної дитини.. Образ «Я» (іноді його називають поняттям «Я» або «Я-концепція») - складне психологічне явище, яке не зводиться до простого усвідомлення своїх якостей чи сукупності самооцінок. Питання «хто Я такий?» припускає не стільки самоопис, скільки самовизначення: «Ким Я можу і повинен стати, які мої можливості і перспективи, що Я зробив і ще можу зробити у житті?». На це питання важко відповісти «об'єктивно», тому що кожна людина, в залежності від контексту та ситуації, «бачить точніше, «конструює» себе по-різному.» Образ «Я» не просто відбиття (у формі уявлення або поняття) якихось об'єктивних даних усвідомленості якостей, а соціальна настанова, ставлення особистості до самої себе, що включає три взаємопов'язаних компоненти: пізнавальний - знання себе, уявлення про свої якості та властивості; емоційний - оцінка цих якостей та пов'язані з нею самолюбство, самоповага і подібні до них почуття та поведінковий - тобто ставлення до себе, похідне від перших двох компонентів.

Як змінюється образ «Я» із віком? Психологічні дослідження цієї проблеми відбуваються в різних напрямках. Перш за все вивчаються зрушення

у змісті образу «Я» та його компонентів - які якості усвідомлюються краще, як змінюються з віком рівень та критерії самооцінок, яке значення надається зовнішності, а яке - розумовим або моральним здібностям, тощо. Далі, досліджуються ступінь їх достовірності та об'єктивності. Врешті-решт, простежується зміна структури образу «Я» цілому - ступеню його диференційованості (когнітивної складності), внутрішньої послідовності (цілісності), стійкості (стабільності у часі), суб'єктивної значущості, контрастності, а також рівня самоповаги. За всіма цими показниками перехідний вік помітно відрізняється як від дитинства, так і від дорослості; є грань у цьому відношенні і між підлітком та юнаком. Властивості людини як індивіду формуються та усвідомлюються раніше, ніж особистісні властивості. Звідси - неоднакове співвідношення «тілесних» і морально - психологічних компонентів «Я». Підлітки особливо чутливі до особливостей свого тіла. Хлопці та дівчата надають важливе значення тому, наскільки їхнє тіло та зовнішність співпадає зі стереотипним зразком «маскулінності» чи «фемінності». При цьому юнацький еталон краси та просто «прийнятної» зовнішності нерідко буває перебільшеним, нереалістичним. У перехідному віці люди частіше стають жертвами так званого синдрому дисморфофобії. Але зустрічаючи не просто байдужість, а активну роздратованість дорослих, підлітки змушені розширити свої зв'язки з однолітками, інтенсивно формуючи свій соціум, жорсткі закони якого часто носять своєрідний протест проти дезорганізованості дорослого суспільства. Саме потреба у соціальних зв'язках лежить в основі організації різноманітних підліткових груп (від позитивно спрямованих до кримінальних). При цьому підлітку легше і проявити свою незалежність від дорослих, і стверджувати свою самостійність, і, головне, заявити про себе. Але матеріали досліджень також переконують у тому, що підлітки прагнуть визнання саме дорослого суспільства. Більш того, з'ясувалося також, що у значній мірі неусвідомлювана ціль їх стосунків з однолітками - прагнення соціально актуалізуватися, не залишитися суспільне непоміченим, привернути до себе увагу самому бути суспільно залученим.

Тому і тенденція створити своє співтовариство, і спрямованість на суспільне визнання, спроби інтегруватися у суспільство проявляються у різних підлітків по-різному: від індиферентності до загостреної напруженості в залежності від конкретної ситуації. Але в цілому для підліткового періоду характерною є орієнтація на доросле суспільство, його відносини, прагнення їх засвоїти. Для підлітка та людини, яка виходить на самостійний рівень особистісного розвитку, важливим є зв'язок із суспільством. Він стає для неї внутрішньо регулярним, постійним, константним, тому що забезпечує приналежність її до світу дорослих. Зв’язки ж з близькими людьми, батьками при всій їх важливості, у меншій мірі містять ту соціальну спільність, яка з визначальною для підлітка, який прагне до ствердження свого «Я». Якщо дошкільник грає у дорослого, молодший школяр наслідує його, то підліток відчуває свою здатність бути самостійним, він ставить себе у ситуацію дорослого у системі реально існуючих взаємин. Саме потреба підлітка вийти на один рівень з суспільством обумовлює зміни його ставлення до оточуючих. Однак, між цією потребою і її реалізацією лежить прірва, яка визначається соціально закріпленими позиціями дитинства і дорослого світу, утворюється свого роду «зона відчуження», зона деструктурованих інформативно - діяльнісних відносин. Це чітко проявляється в агресивності і страхах підлітків і роздратуванні та тривозі дорослих у відповідь. Проявлення такої «зони відчуження» обумовлюється комплексом причин, як внутрішніх, пов’язаних з особливостями психічного розвитку і стану дітей і дорослих, так і зовнішніх.

Саме у цій зоні в результаті появи такого бар’єра виникають та поглиблюються критичні точки у стосунках підлітків, що призводить до різних зривів у психіці та поведінці. Не випадково для сучасного підлітка типовою є як незадоволеність відносинами дорослих, так і поглиблення кризи самооцінки. При цьому чітко проявляється неприймання оцінок дорослих незалежно від ступеню їх правоти. Не випадково 14-річний підліток пише у своєму творі: «Хочу стати вчителем, щоб довести вчителям, що вони не праві», таким чином, з одного боку, позначається тенденція поглиблення та підсилення потреби у

самоствердженні; з іншого - самокритичності, іноді болючої. Ці позитивно-негативні моменти проявляються у всіх особливостях підлітка - як у негативних (дисгармонійна особистість, згортання та зміна стабільних інтересів протестуючий характер поведінки по відношенню до дорослих, тощо), так і позитивних (зростаюча самостійність, розвиток змістовних стосунків, підкорення впливам дорослих, тощо). Головне прагнення - вихід у суспільство, отримання його визнання. Вже із самого початку свого входження у життя людина, вступаючи в особливі стосунки з оточуючим середовищем, вступаючи у взаємини з суспільством, «вростає» у культуру, активно присвоюючи усі досягнення людства, оволодіваючи ними. В результаті цього і відбувається відтворення індивідом історично сформованих людських здібностей і функцій, соціальної сутності. Індивід формується як особистість саме у тій мірі, в якій у нього відбувається присвоєння соціального досвіду, що визначає становлення його соціальних якостей як свідомого, суспільне відповідального суб’єкта. При цьому вищі та кінцеві цілі розвитку особистості об'єктивно існують в ідеальній формі як суспільні примірники, які задаються суспільством. Дитина поступово оволодіває їхнім змістом, засвоює у процесі своєї діяльності. Через діяльність відбувається відтворення соціальності і її присвоєння людиною, яка росте. Тому умови соціального розвитку визначаються особливостями діяльності.

УДК 159.9.316.624.3

СУТНІСТЬ ПОНЯТТЯ ТА ВИДИ ДОМАШНЬОГО НАСИЛЬСТВА НАД ЖІНКАМИ

Шиделко Анна Володимирівна
к.соц.н., доцент
Львівський державний
університет внутрішніх справ
м. Львів, Україна
Шимко Людмила Василівна
здобувач освітнього ступеня «магістр»
Львівський державний
університет внутрішніх справ
м. Львів, Україна

Анотація. Представлено розкриття сутності поняття та видів домашнього насильства над жінками в Україні. Здійснено конструктивний огляд-аналіз дефініцій окресленого дослідження, розкриття та детальний опис видів (психологічне (емоційне), фізичне, економічне (фінансове), сексуальне, медичне, дозвіллєве) домашнього насильства над жінками.

Ключові слова: домашнє насильство, фізичне, психологічне, емоційне, сексуальне, економічне, медичне, дозвіллєве насильство над жінками.

Вступ. Домашнє насильство є проблемою світового масштабу та має багатовікову історію існування. Цю тему висвітлюють не лише у наукових працях, але й, зокрема у кінематографі, художній літературі, що підтверджує ідею протидії насильству у сімейних стосунках.

Метою дослідження є розкриття сутності поняття та видів домашнього насильства над жінками в Україні.

Матеріали і методи. Конструктивний огляд-аналіз дефініцій окресленого дослідження, розкриття та детальний опис видів (психологічне, емоційне, фізичне, сексуальне, медичне, дозвіллєве) домашнього насильства над жінками.

Результати та обговорення. На думку О. Ткаленко насильством є будь-які форми впливу однієї людини на іншу з метою примусити робити щось проти її власної волі тим самим завдаючи шкоди її моральному чи фізичному здоров'ю.

Фахівець із запобігання домашньому насильству Л. Аларкон, дає наступне визначення насильству: насильство – це дії, що здійснюються одним (або декількома) особами, які характеризуються такими ознаками:

1) здійснюються умисне і направлені на досягнення певної мети;

2) завдають шкоди (фізичної, моральної, матеріальної тощо) іншій особі;

3) порушують права і свободи людини;

4) той, хто здійснює насильство, має значні переваги (фізичні, психологічні, адміністративні тощо), що робить неможливим ефективний самозахист жертви насильства [1].

Всебічний аналіз поняття насильства в сімейних стосунках, здійснений науковцями у галузі педагогіки, психології, соціології, кримінології, дає змогу визначити наступні його характеристики:

- «силовий вплив однієї людини на іншу, який проявляється шляхом застосування сили; примушений контроль!» (Н. Щербак);
- «насильство – застосування фізичної сили для досягнення будь-чого» (В. Яременко та О. Сліпушко);
- «насильство є чинником примушеного контролю, що практикує одна людина над іншою (В. Оржеховська) [2].

Я. Юрків вказує, що поняття «домашнє насильство» зазвичай розуміють як: побиття; знущання; брудні лайки; приниження жертви; образи; маніпуляції; моральний та психологічний тиск; примус до небажаних дій (проституція, секс-продаж, сексуальні домагання, тощо); ізоляція жертви від її бажань (наприклад, заборона працювати, займатися улюбленою справою, утиски відносно вподобань); економічний контроль; насилля на релігійному ґрунті; фемінізація бідності [1].

Домашнє насильство – це застосування сили психологічного

(емоційного), фізичного, медичного, сексуального, економічного (фінансового), дозвіллєвого, побутового характеру, яке вчиняється чоловіком чи іншим членом родини, з метою приниження честі та гідності жінки (Шиделко А.).

Психологічне (емоційне) насильство – це вміла маніпуляція кривдника свідомістю жертви шляхом словесних образ, використовуючи при цьому ревнощі, злість, приниження, обмеження (у спілкуванні з рідними, друзями, професійному зростанні, зовнішньому вигляді, тощо). Психологічне насилля є тривалим у часі, може охоплювати не лише дні, місяці, а й роки і бути непомітним для жінки-жертви. Таке насилля буває відкритим (у соціумі) і закритим (вдома).

Психологічне насильство вчинене над жінкою формує в неї занижену самооцінку, викликає депресивний стан, життя триває у постійному дисбалансі, і як наслідок – породжує психосоматичні захворювання. Якщо кривдник уникає покарання за спричинений злочин, у подальшому психологічне насилля може переростати у застосування фізичної сили над жертвою [3].

О. Бондаренко, трактує психологічне домашнє насилля над жінкою через відсутність поваги кривдника до своєї жертви. Вчена зазначає, що кожна людина формує свій власний світогляд, переконання і є вільною у виборі життєвих орієнтирів. У випадку психологічного насилля, для кривдника не існує думка «інших», для нього провідною і непохитною є лише його власна думка. Він (кривдник) буде доводити свою правоту всіма можливими способами, крім того, його доводи завжди супроводжуватимуться приниженням, знущанням, зневагою над жінкою [4].

Психологічне насильство характеризується систематичним принижуванням жертви, маніпуляціями з боку кривдника; позбавленням права на захист честі та гідності; словесними образами; зневагою та ігноруванням бажань, думок, почуттів жінки; шантажем; ігноруванням чи дискримінацією через переконання, віросповідання, національну чи расову приналежність жертви; гіперконтролем та залякуванням.

За Ю. Лисенко, поняття психологічне насильство пов’язане з дією на

психіку людини шляхом словесних погроз, образ, переслідуванням, залякуванням одного із членів сім'ї, що спричиняє емоційну невпевненість, нездатність захистити себе такі дії завдають непоправну шкоду психічному здоров'ю жертві насильства.

Сучасний соціолог, А. Шиделко подає таке розуміння понять фізичного, медичного, економічного, дозвіллєвого характеру, які наведемо далі. Фізичне насилля – це застосування кривдником тілесних ушкоджень різного виду тяжкості, споювання, отруєння різними речовинами, медикаментами психотропної дії, аж до летального випадку. Окрім фізичної сили можуть використовувати зброю, речовини: сльозогінний газ, кислоту, окріп, пісок, сіль наркотичні речовини, отримуючи від таких дій емоційне задоволення.

Фізичне насилля над жінками має ще такі ознаки: побиття, штовхання; погрози позбавити життя чи навмисне створення ситуацій, які становлять загрозу життю; позбавлення їжі, перешкоджання відпочинку чи сну людини; утримування у власному будинку, неможливість вільно виходити з дому; примус до вживання алкоголю чи наркотичних речовин, тощо.

Медичне насильство у сім'ї над жінкою трактується, як навмисні дії кривдника щодо уникання, ігнорування потреб жінки, яка потребує медичної допомоги. Такий вид насильства характеризується відмовою необхідних ліків (придбати, подати), викликати невідкладну допомогу або навпаки застосування (введення, підсипання, підливання) медичних препаратів проти волі жертви. Такі дії завдають страждання психічному та фізичному здоров'ю потерпілої і можуть призвести до смерті жертви.

Загалом поняття «сексуальне насильство» – це насильство вчинене чоловіком над жінкою, яке проявляється у примусі її до небажаних сексуальних контактів; у дотиках до інтимних частин тіла проти волі жертви; зґвалтування; примус до вагітності або аборту; примус до збочених форм сексуальних відносин, тощо [5].

У Статті 154 Кримінального Кодексу України «сексуальне насильство» – це задоволення сексуальних бажань, без добровільної згоди жінки, шляхом

насильницьких дій. Такі дії є порушенням статевої свободи жінки, яке розглядається як зґвалтування (при умові заяви постраждалої) і передбачає кримінальну відповідальність.

Ґрунтуючись на статті кримінального кодексу України, А. Шиделко описує сутність сексуального домашнього насильства над жінками – це відмова чоловіка від сексу із дружиною, або секс, як засіб маніпуляції (сексуальний шантаж, як помста, образа чи свідоме знущання, а також примус до групового сексу – також вважається сексуальним домашнім насильством. Тривала відсутність сексуальних відносин негативно впливає на здоров'я (психічне і фізіологічне) жінки. Як наслідок, такий вид насилля породжує занижену самооцінку, особистісні розлади, зайву вагу, гормональний дисбаланс, депресію, нервозність, зниження імунітету, гінекологічні захворювання, хвороби серцево-судинної системи, тощо.

Економічне (фінансове) насилля над жінкою – це будь-які дії кривдника, спрямовані на позбавлення жертви економічної незалежності. Передусім, тиран прагне узалежнити фінансово жінку розуміючи, що це вагома причина аби не розривати такі примусові відносини. Сюди також можна віднести позбавлення жінки житла, їжі, майна, на які вона має законне право (Шиделко А.).

Водночас до домашнього економічного насильства віднесемо такі дії кривдника, як: заборона дружині працювати, навчатися (здобувати освіту) чи здійснювати самореалізацію, вдосконалення, набуття нових навичок (курси крою і шиття; водіння авто тощо). Також актуальним у цьому виді насильства буде примус жертви до жебрацтва, обмеження доступу до власних коштів чи можливість використовувати їх за власним бажанням тощо.

Домашнє насильство над жінкою дозвіллєвого характеру вбачаємо у примушуванні (фізичний, психічний вплив) жертви проводити свій відпочинок за бажанням тирана. Як правило, кривдник у виборі дозвілля керується знаннями про фобії жертви (конкретні, соціальні, агорафобію). Знаючи про страхи дружини щодо висоти, води, ін., тиран пропонує роуп-джампінг, банджи-джампінг, скелелазіння, рафтинг, стрибки з парашутом, розваги

пов’язані з водою (аквапарки, гідроскутери) та ін.

Якщо дозвілля покликане виконувати функцію відновлення фізичних і психічних сил, сприяти позитивному енергообміну подружжя, то насильницьке дозвілля має протилежний характер, який викликає у жертви дистрес. Дистрес виснажує захисні сили організму, що призводить до різного роду захворювань фізичного і психологічного аспектів [3].

Отже, кожен із видів насильства має певні характеристики, за якими їх, власне, класифікують. Проаналізувавши сутність понять домашнього насильства, ще зазначимо, що є певна кількість законів, нормативних документів направлених на мінімізацію насильства, розроблених на основі Модельного законодавства, проте мають певні відмінності у визначенні насильства в сім’ї.

В. Байрактар виділяє низку зарубіжних законів, спрямованих на боротьбу з насильством в сім’ї, а саме: Закон Албанії «Про заходи протидії насильству у сімейних стосунках» визначає насильство в сім’ї, як будь-яку дію насильницького характеру, що відбувається між людьми, які перебувають або перебували у сімейних відносинах.

У Великобританії використовують таке визначення насильства: це будь-який випадок контролювання, загрозливої поведінки, насильства або жорстокого поводження між особами, які досягнули віку старшого 16 років, які є або були інтимними партнерами, членами сім’ї, незалежно від статі чи сексуальної орієнтації.

Закон Болгарії «Про захист від домашнього насильства», наголошує, що захист може шукати будь-яка особа яка постраждала внаслідок насильства з боку: чоловіка, колишнього чоловіка; особи, з якою була у стосунках фактичного шлюбного співжиття; особи від якої має дитину; родича по висхідній і низхідній лінії.

Насильство над жінками має своє тверде обґрунтування, та захищення, зокрема, хочемо звернути увагу наукового товариства на такий документ, як: «Конвенція Ради Європи про запобігання насильству стосовно жінок і

домашньому насильству та боротьбу із цими явищами»:

- яка осуджуючи всі форми насильства стосовно жінок і домашнього насильства;
- визнаючи те, що реалізація de jure та de facto рівності між жінками та чоловіками є ключовим елементом у запобіганні насильству стосовно жінок;
- визнаючи те, що насильство стосовно жінок є проявом історично нерівного співвідношення сил між жінками та чоловіками, яке призвело до домінування над жінками та дискримінації жінок чоловіками та до недопущення повноцінної емансипації жінок;
- визнаючи структурний характер насильства стосовно жінок як насильства за гендерною ознакою, а також те, що насильство стосовно жінок є одним з головних соціальних механізмів, яким жінок змушують зайняти підпорядковане положення порівняно із чоловіками;
- визнаючи із серйозним занепокоєнням те, що жінки й дівчата часто піддаються тяжким формам насильства, як-от: домашньому насильству, сексуальним домаганням, зґвалтуванню, примусовому шлюбові, злочинам, учиненим в ім’я так званої «честі», та каліцтву геніталій, що становить тяжке порушення прав людини стосовно жінок і дівчат і є головною перешкодою для досягнення рівності між жінками та чоловіками;
- визнаючи триваючі порушення прав людини під час збройних конфліктів, які зачіпають цивільне населення, особливо жінок, у формі поширеного або систематичного зґвалтування та сексуального насильства, а також можливість збільшення насильства за гендерною ознакою як під час конфліктів, так і після них;
- визнаючи те, що жінки й дівчата піддаються більшому ризикові насильства за гендерною ознакою, ніж чоловіки;
- визнаючи те, що домашнє насильство зачіпає жінок непропорційно й що чоловіки також можуть бути жертвами домашнього насильства;
- визнаючи те, що діти є жертвами домашнього насильства, у тому числі як свідки насильства в лоні сім’ї;

- прагнучи створити Європу, вільну від насильства стосовно жінок і домашнього насильства, члени Ради Європи та інші держави домовилися про захист жіноцтва від різних форм насильства й домашнього насильства у тому числі, свої домовленості обґрунтували й описали у 81 Статті означеної Конвенції, яку підписали Держави – члени Ради Європи та інші держави [6].

Висновки. Отже, домашнє насильство над жінкою може виявлятися у таких видах: фізичне, сексуальне, психологічне (або емоційне), економічне. Кожен із цих видів має свої форми прояву на жертву, а також свої характеристики. Жінка, постраждала внаслідок домашнього насильства може бути будь-якого віку, будь якого соціального статусу: дівчинка-підліток, що страждає від сексуальних переслідувань свого вітчима; старенька бабуся, від якої онук забирає останні засоби існування – пенсію; жінка, яку постійно принижує її чоловік. Домашнє насильство – це умисні дії негативного характеру, які вчиняються у сімейних стосунках членом сім'ї, кровним родичом, або між людьми яких пов'язують емоційні, шлюбні, інтимні стосунки.

СПИСОК ЛІТЕРАТУРИ

1. Юрків Я. Сутність та зміст соціального феномену «насильство в сім'ї». *Науковий вісник Ужгородського національного університету. Серія : Педагогіка. Соціальна робота*. 2013. Вип. 27. С. 234-237. URL : http://nbuv.gov.ua/UJRN/Nvuuped_2013_27_79.

2. Нестерчук В. В. Домашнє насильство над жінками як об'єкт соціальної роботи. *Духовність особистості: методологія, теорія і практика.* Т. 92. № 5 (2019). URL : https://doi.org/10.33216/2220-6310-2019-92-5-172-183. С. 172-183.

3. Шиделко А. В. Психологічні детермінанти домашнього насильства над жінками. *Актуальні проблеми психології. Збірник наукових праць Інституту психології імені Г. С. Костюка НАПН України*. 2018. Том. XI. Психологія особистості. Психологічна допомога особистості. Вип. 17. С. 262–273.

4. Бондаренко О. С. Психологічне насильство як форма домашнього насильства. Правові горизонти. 2019. С. 12-17. URL : https://law-review.sumdu.edu.ua/wp-content/uploads/2019/09/№1629-2019_-12-17.pdf.

5. Розірви коло. URL : https://rozirvykolo.org/vidi-nasilstva/.

6. Конвенція Ради Європи про запобігання насильству стосовно жінок і домашньому насильству та боротьбу із цими явищами. URL : https://rm.coe.int/1680462546.

ART

УДК 74

ГЕНЕЗИС ГРАФІЧНОГО ДИЗАЙНУ ЕТИКЕТКИ ЯК ЕЛЕМЕНТА ПРОЕКТНО-ГРАФІЧНОЇ КУЛЬТУРИ В КІНЦІ XIX - ПОЧАТКУ XX СТОЛІТТЯ

Звенігородський Леонід Анатолійович
старший викладач
Харківський національний університет
міського господарства імені О. М. Бекетова
м. Харків, Україна

Анотація: У статті представлено ретроспективний погляд на процес зародження і становлення графічної проектної культури в Україні, показана обумовленість її розвитку нововведеннями в техніці літографського друку і можливістю задовольнити підвищений попит в друкованій графіці з її допомогою, з одного боку, і затребуваністю продукції такого характеру вітчизняною промисловістю, що стрімко розвивалася, з іншого.

Ключові слова: вітчизняна проектно-графічна культура, графічні школи, фотолітографія, літографська друкарська машина, акцедентний складач.

Інтерес до історії вітчизняної проектно-графічної школи, її перших кроків, обумовлений не тільки проблемами сучасного стану дизайну в Україні, він продиктований сучасним загальнокультурним процесом у суспільстві, в якому зростання історичної самосвідомості є домінуючим. Для будь-якого народу художня культура завжди була найважливішою сполучною ланкою поколінь.

Метою статті є виявлення умов і закономірності культурно-історичного процесу, що сприяли становленню та розвитку вітчизняної проектно-графічної

школи; - вивчення історії вітчизняної графічної школи. Це обумовлено не тільки теоретичними аспектами, але за аналогією з минулим, може впливати на рішення практичних завдань сучасності. Наприкінці XIX - початку XX століття в суспільстві відбувалися аналогічні процеси: застій, економічний підйом, зростання промисловості і торгівлі, які всіляко сприяли розквіту різних форм проектно-графічної діяльності. Історичні аналогії того періоду і нинішнього століття дозволяють сподіватися на новий підйом і розвиток дизайну в Україні .

Чому з'явилася етикетка? Якщо звернутися до історії, то перші згадки про неї відносяться до періоду, коли виник суспільний поділ праці і виробництва на обмін, перетворення матеріальної діяльності в професійну, специфічну, продукт якої обмінювався на інші, життєво необхідні.

Уречевлення людської діяльності в предметах обміну призвело до відчуження виробника від зробленої ним речі. Людина стає виробником і споживачем одночасно. Виникає необхідність в тому, щоб споживчі товари мали свій адресат. Необхідний «засіб» або «інформація» про те, що, ким, де і коли виготовлено, за якою ціною продається. Головним у цій ланці, виробник - споживач, в давнину був продавець, або «глашатай», який криком сповіщає публіку про наявність товару, його якості і та інше.

Існування писемності і грамотності набагато збільшили можливості в реалізації товару, оскільки «крик», яким би він не був майстерним, не може тривати весь день, а намальована і написана «табличка» (етикетка) знаходиться на товарі постійно, до того ж вона не тільки рекламує товар, але і служить своєрідним клеймом авторства спочатку окремих майстрів-виробників, а пізніше і мануфактур.

Розквіт етикетки починається в новий час. Він пов'язаний з промисловою революцією, загостренням конкуренції, зростанням грамотності.

У 20-х роках XIX століття поступово почався технічний переворот у промисловості, культурно-промисловими центрами в Україні стають великі міста – Київ, Харків, Львів, Одеса, в Росії С.-Петербург, Москва, Нижній Новгород. Стали частіше приходити з-за кордону машини і зразки нових

товарів. Розвиток промисловості було оголошено справою патріотичною. Як писалося в пресі тих років (журнал «Пчела»), – «із захопленням повідомляємо, що вітчизняні купці тепер не соромляться свого товару і не видають його за іноземний, як раніше».

З 1830 року ведеться офіційний реєстр російських виробників. Так, наприклад, у другій половині XIX століття тільки в Харкові «... фабрик і заводів, що підлягають веденню акцизного управління, діяло18; 5 тютюнових, з виробленням 39167 пудів курильного тютюну і 6417 пудів махорки; 3 пивоварних заводи, якими можна виварити 99063 відра пива і 600 відер меду, 2 лакових заводи; 5 оцтових; 5заводів одеколону і один завод гірських масел.

Не підпадають під ведення акцизного управління, що діяло в Харкові, 113 заводів і фабрик. З обробки вовни – 3, з обробки металу – 39, дерева – 4, мінералів – 9, тваринних продуктів – 3, поживних речовин – 25, хімічних – 4, папероперeробних і типолітографічного виробництва – 25, кредитних установ – 13, виключаючи ощадні каси. З них три іпотечного характеру (Харківський земельний банк і відділення дворянського і селянського банків), один міський купецький банк і один комерційний банк, 4 товариства взаємного кредиту, контора державного банку і три відділення столичних банків. У Харкові видаються три щоденні газети: «Харківські губернські відомості», «Південний край», «Харківський листок» і періодичних 16. З них: наукових – 6, технічних – 6, загальноосвітніх – 1, адміністративних – 2 і додатків до газети – 1. У місті працює 16 книгарень ...» (Енциклопедичний словник. Том XXXVII. Видавці Брокгауз Ф.А. і Ефрон І.А. Санкт-Петербург 1903 р.)

У 80-х рр.. XIX століття Міністерство фінансів приступило до роботи над новим проектом, в результаті чого з'явився закон про товарний знак від 25 лютого 1896 року, що діяв на території Російської держави до 1917 року. Перша стаття закону свідчила: «товарним знаком визнається всілякого роду знаки, що виставляються промисловцями і торговцями на товарах або упаковці і посуді, в яких вони зберігаються, як відмінності оних від товарів інших промисловців і торговців, як, наприклад, клейма, печатки, етикетки, девізи, ярлики,

обкладинки, малюнки, оригінальних видів упаковки ... » («Урядовий вісник» 20.03.1896 р.)

За прийнятим законом заборонялося виставлення товарного знака в етикетках:

1) з написами і зображеннями, що збурювали громадський порядок, моральність і благопристойність;

2) з написами і зображеннями, свідомо помилковими або тими, що мають на меті ввести покупців в оману;

3) із зображеннями, дарованими промисловцеві або торговцю відзнак, призначених для носіння, а також із зображеннями нагород і почесних відзнак, без позначення року отримання.

У кінці XIX-початку XX століття нові вироби українських виробників (Дж. Борман, Ігнатіщев і багато інших) здобувають визнання на Заході. Продукція багатьох підприємств все частіше удостоюється найвищих нагород на всесвітніх виставках. Етикетка стає необхідною частиною реклами товару, в період, коли економіка, що існує в умовах конкуренції, вже не може без неї обходитися. Застосування етикеток стало єдиним, найбільш дієвим способом індивідуальної характеристики товару. Особливості торгової конкуренції стали визначати всю суму вимог, що пред'являються до етикеток, підпорядковуючи їх основному завданню - продажу вироби! Їх створення, насамперед, розглядали у зв'язку з дозволом цієї конкретної, фактичної завданням.

Однак проблеми взаємозв'язку прикладної та естетичної функції етикетки виникли вже на ранній стадії її утвердження в суспільстві. Ця обставина говорить про те, що створення (розробка і виробництво) етикетки можна розглядати як один із перших етапів на шляху формування сфери діяльності графічної проектної культури.

У 1852 р. француз Альфред Лемерсьє випробував фотолітографію, нанісши на літографський камінь світлочутливу речовину. Паперовий негатив накладали на камінь і експонували, після промивки скипідаром на зображення накатували фарбу, і друк давав звичайну літографію. Таким чином

літографський друк став першим придвісником фотомеханічних репродукції. Пізніше, в 1866 р., були вдосконалені друкарські машини, з'явилася швидкісна літографська машина. Вона була дуже близька до звичайної друкарської машини, маючи тільки валики для змочування каменя водою.

З цього моменту нові поліграфічні можливості дозволили друкувати лубочні етикетки, ярлики, багатобарвні великоформатні плакати та іншу рекламну продукцію. Левова частка етикеткової продукції друкувалася в С.-Петербурзі, Москві, Києві, Одесі, Львові, Харкові. У Києві найвідомішою була друкарня С. Кульженка.

Ретроспективний погляд на процес зародження і становлення графічної проектної культури дозволяє побачити обумовленість її розвитку нововведеннями в техніці літографського друку і можливістю задовольнити підвищений попит в друкованій графіці з її допомогою, з одного боку, і затребуваністю продукції такого характеру вітчизняною промисловістю, що стрімко розвивалася, з іншого.

Для розвитку графічного дизайну виключно важливими подіями були три міжнародні виставки графіки, що пройшли одна за одною в С.-Петербурзі (1897), Москві (1898) та Києві (1900). Так, на виставці в Києві зазначалося: «...галузь, що недавно з′явилась, у формі художніх плакатів, етикеток ... отримала повні громадянські права, як в Європі, так і в Америці, ... ці художні вироби поширюються як в промисловості, так і серед художників. За участю великих художніх сил вони, крім суто комерційних завдань мають безсумнівний вплив і на розвиток смаку серед широких класів публіки » (Каталог виставки). Спершу у створенні етикеток та іншої друкованої продукції брали участь художники, які працювали в різних галузях мистецтва і промисловості, трохи пізніше, безпосередньо на службі в друкарнях, з'являються акцидентні складачі. Якщо спробувати визначити типологічні ознаки даної професії, можна легко, без натяжок співвіднести їх з вимогами і умовами в роботі, якими сьогодні на практиці керуються графічні дизайнери.

Так само відомо, що в цей період, у прикладній графіці працювали такі

видатні художники, як М. Врубель, В. Васнецов, Б. Кустодієв, Е. Полєнова, І. Білібін, Т. Нарбут, С. Чехонін, К. Сомов, Л. Бакст, О.Бенуа, М. Добужинський, В. Лівітський, В. Чемберс, М. Чемберс-Білібіна та багато ін.

Висновки. Вітчизняна етикетка в кінці XIX – на початку XX століть стала творчо самостійним жанром, сформувала власні професійні і естетичні критерії, проявила себе як самоцінне явище в проектно-графічної культурі. Однак усвідомлення феномена етикетки як явища масової культури, тісно пов'язаної з промисловістю, торгівлею і мистецтвом, дотепер залишається невивченим. І дослідження цього явища разом із стильовими особливостями проаналізованого періоду, є важливою складовою національної вітчизняної культури.

СПИСОК ЛІТЕРАТУРНИХ ДЖЕРЕЛ

1. Енциклопедичний словник. Том XXXVII. Видавці Брокгауз Ф.А. і Ефрон І.А. – Санкт-Петербург 1903 р. с.375-376.
2. Журнал «Пчела». – Санкт-Петербург, 1879 р., с1.
3. Каталог Международной виставки художественных афиш и плаката. Киев.; 1900 р. с.3.
4. «Правительственный весник» СПб. 20.03.1896 р.
5. Шсаєвич Я. Д. Першодрукар Іван Федоров і виникнення друкарства на Україні. 2-ге вид. –Львів.1983 р.

УДК 780.613.432.083.6.071

ДЕЯКІ ОСОБЛИВОСТІ РОЗВИТКУ ЖАНРУ ЦИКЛУ ФОРТЕПІАННИХ МІНІАТЮР УКРАЇНСЬКИХ КОМПОЗИТОРІВ ДРУГОЇ ПОЛОВИНИ ХХ СТ.

Зимогляд Н. Ю.
кандидат мистецтвознавства, доцент
Харківський національний університет мистецтв
м. Харків, Україна

Розглянуто особливості розвитку жанру циклу фортепіанної мініатюри у творчості українських композиторів другої половини ХХ ст. Досліджено процеси та тенденції, які зумовили його становлення, де цикл фортепіанних мініатюр відображає найвпливовіші тенденції часу, зокрема неокласицизму, неоромантизму, неофольклоризму, авангарду, джазу.

Ключові слова: цикл фортепіанних мініатюр, програмність, композиторська творчість, авангард, джаз.

Вітчизняна фортепіанна мініатюра другої половини ХХ ст. відрізняється стильовим багатством, глибоким емоційно-образним змістом і залишається однією з найпривабливіших сфер композиторської, виконавської та педагогічної творчості.

Період історії музики, окреслений рамками другої половини XIX – першої половини ХХ ст., характеризується різноманітними тенденціями, які зумовили бурхливий розвиток жанру фортепіанної мініатюри.

У першій половині ХХ ст. в українській фортепіанній музиці використовувалась романтична модель, в якій поєднувались яскрава концертність Ф. Ліста та салонна камерність Ф. Мендельсона. Віртуозний стиль фортепіанних творів М. Лисенка, доповнений національним фольклорним мелосом, геніально об’єднав обидві європейські тенденції, де елегійність, витонченість, благородство, яскраві інтонації співіснували з бездоганною

технікою. Художні ідеї композитора по звуковій палітрі, фактурі, засобам звукоутворення, методам обробки музичного матеріалу знайшли подальший розвиток і втілення у творах В. Косенка, Л. Ревуцького, Я. Степового.

В середині XX ст. в фортепіанній творчості українських композиторів з'являються цикли, в яких панує «сюїтність» і «програмність». Наприклад – сюїта «Зима» (1946 р.) і «Весняна сюїта» (1956 р.) М. Дремлюги, «В рідному місті» (1954 р.) М. Сільванського, «Українська танцювальна сюїта» (1948 р. – перша редакція, 1962 р. – друга) А. Коломийця, «Класична сюїта» (1958 р.) та цикл «Картини російських художників» (1958 р.) І. Шамо. Широке коло образів в цих фортепіанних творах дозволило В. Клину розглядати їх в контексті «загальнородових форм художнього мислення – епосу, лірики, драми, які отримали багатоаспектне втілення завдяки жанровості, фольклорним джерелам, картинності» [1, с. 313].

Ситуація змінилася в шістдесяті роки XX ст., з появою «композиторів шістдесятників» – В. Сильвестрова, Л. Грабовського, В. Годзяцького, М. Скорика, В. Бібика. В їх творчості почався процес стильового оновлення української фортепіанної музики, бурхливе експериментування в області композиторських технік (серійність, пуантилізм, алеаторика, сонористика, додекафонія), в цілому розквіту, так званого, «українського авангарду».

Різні естетичні впливи, яких зазнає українська фортепіанна музика в 60 – 70-х роках XX ст. в основному пов'язані з переглядом традиційних жанрово-стилістичних течій. Якісно нові зв'язки з фольклором породжують «неофольклоризм» (в творчості Л. Грабовського, Л. Дичко, М Скорика, С. Станковича, І Шамо та ін.), а інше ставлення до класичної спадщини – «неокласицизм» (в творчості В. Сильвестрова, М. Тіца). У контексті пошуків синтезу національного і загальноєвропейського з'являються «неоромантичні» тенденції, різні прояви «неоімпресіонізму». В першу чергу в даному випадку мова йде про оновлення мелодико-поліфонічного типу фортепіанної фактури.

В цей час в фортепіанній музиці продовжує розвиватися вільний тип фортепіанної сюїти («Дитяча музика № 1», «Дитяча музика № 2»

В. Сильвестрова), відроджується інтерес до творів узагальнено-програмного типу («Образи» А. Штогаренка, два зошити «Образів» М. Степаненка, «Руський лубок» О. Костіна), композитори прагнуть об'єднати той чи інший задум витонченою технікою акварелі («Акварелі» Ф. Надененко, «Акварелі» В. Кирейка, «Гуцульські акварелі» І. Шамо). Використовуючи неокласичні та барокові «моделі», вдаючись до неофольклорних принципів роботи з музичним матеріалом, застосовуючи неоромантичні і неоімпресіоністичні тенденції, вітчизняні композитори відштовхуються від особливостей природи звуковидобування на роялі, темброво-колористичних можливостей його регістрів, засобів артикуляції.

В українській фортепіанній музиці часів «відлиги» спостерігається також розширення арсеналу композиторських технік, здійснюються перші спроби поновлення національного стилю за рахунок впровадження виражальних можливостей додекафонії і різних музичних систем, переважно сонористики, пуантилістики, алеаторики.

Серед кращих зразків українського авангарду дослідники української фортепіанної музики особливо виділяють фортепіанні цикли В. Сильвестрова. У його «Тріаді для фортепіано» («Знаки», «Серенада», «Музика сріблястих тонів») науковці знаходять вплив ідей композиторів нововіденської школи, прийомів композиторської техніки К. Штокхаузена, К. Пендерецького. Новий тип музичного мислення композитора грунтувався на синтезі вільного трактування елементів додекафонії і сонористики. У творчості таких композиторів, як В. Годзяцький («Розриви площин», «Періоди»), В. Загорцев («Обсяги», «Відтінки»), йшли пошуки нових методів, технік, лексики, засобів художньої виразності в контексті сонорного бачення природи фортепіано з використанням цілісного комплексу виразних засобів – гармонійних, реєстрово-фактурних, педально-артикуляційних, динамічних. Метою цих модерністських експериментів стало прагнення опанувати багатий досвід сучасної європейської музики і з'єднати її досягнення з українською музичною культурою.

Відчутний вплив на українську музику 70 – 80-х років мала техніка додекафонії А. Шенберга, нове відчуття простору-часу А. Веберна, структуралізм П. Булеза, К. Штокхаузена.

В українській фортепіанній музиці 80 – 90-х років широко втілюються медитативні образи і технології, розуміння музичного простору доповнюється елементами, які не мають відношення до музики. Композиторів привертають теми духовного оновлення людини через медитацію і каяття (творчість М. Шуха, О. Щетинського), ідея багатобарвності життя (композиції Г. Сасько, О. Таганова, К. Цепколенко), її нескінченності (твори С. Зажитько, Б. Стронько), прагнення до ідеалізації навколишнього світу (опуси Ю. Іщенко) або його іронічне сприйняття – явна або прихована конфронтація з ним (композиції С. Зажитько, В. Рунчака, Л. Юріної), епічна (цикли Л. Дичко, Г. Сасько) і казкова тематики (твори С. Бедусенко).

Дослідники відзначають, що своєрідність образної системи фортепіанних творів останнього двадцятиріччя минулого століття обумовлено посиленням тенденції синтезу – як на рівні синестетичних взаємодій, так і на рівні з'єднання в загальній композиції різних видів мистецтва. Вплив образотворчого мистецтва відбивається в «Джаз-сюїті №2» С. Бедусенко, «Карпатських фресках» Л. Дичко, «Барвах» О. Таганова, «Color Sounds» К. Цепколенко. Зв'язок з китайським каліграфічним живописом і естетикою японської поезії хокку – в циклі «Дотик» С. Зажитько. В опусі «Відлуння віків» Г. Сасько образно-асоціативні аспекти посилюються завдяки використанню літературних епіграфів. Під впливом архітектурних шедеврів створюються фортепіанні цикли «Замки Луари» і «Алькасар ... Дзвони Арагону ...» Л. Дичко. Цикл О. Чернової (Рудіченко) «Космічні алюзії» асоціюється з кінематографічною стрічкою не тільки за образним змістом («Контакт з НЛО», «Космічне місто», «Планета-пастка»), а й завдяки формотворчим принципами. Подібно «наїздам» кінокамери, коли об'єкт, який знаходиться в кадрі, починає збільшуватися, заповнюючи собою екран, музичний розвиток здійснюється не за рахунок появи нового тематичного матеріалу, а в результаті фактурного укрупнення.

Елементи театралізованого дійства мають місце в композиціях «Evening Solitaire» К. Цепколенко, «Jazz fiesta» Л. Юріної, «Ось так!», «Герстекер» С. Зажитько.

У композиторській творчості представників українського авангарду спостерігається також використання так званої статичної і «нескінченної» музичної форми (О. Гугель, В. Польова), відмова від повної завершеності твору у «відкритій формі» (С. Зажитько, В. Рунчак). Жанрово-формоутворююча парадигма, з іншого боку, виявляється у відтворенні усталених, традиційних форм і жанрових моделей з привнесенням нових композиційних технік і широкої палітри інтонаційних узагальнень через національно-характерні, неокласичну або джазову семантику. Так, серед поліфонічних творів переважають інвенції та цикли прелюдій і фуг; популярними стають старовинні жанри танцювального походження, а також джазові форми.

В опусах, де використовуються народні першоджерела, переважають варіантні та рондообразні форми, подвійні варіації, форми basso ostinato і soprano ostinato (творчість Л. Дичко, Г. Сасько). Певне значення в цих циклах набуває відображення жанрових фольклорних прообразів, серед яких: пісня – широкого діапазону використання, танець – традиційно фольклорного походження, народний інструменталізм – у вигляді імітації гри на традиційних народних інструментах (трембіті, гуслях, сопілці, лірі та ін.). Серед мелодійних технік представлені: ладотональність, модальність, пуантилізм, алеаторика, мікрохроматика. Серед технічних прийомів в поліфонічних жанрах представлені як традиційні, так і нові – ротація, контрротація, пуантилізм тощо.

Дослідники відзначають, що прагнення українських композиторів різних епох завжди були спрямовані на поєднання особливостей національної мови з новітніми тенденціями розвитку фортепіанної музики. Так, М. Лисенко засвоював і відновлював романтичну модель жанру фортепіанної мініатюри, і це було пов’язано не тільки з внутрішнім бажанням, але і з прагненням вивести українську музику на професійний рівень. Фортепіано, як ліричний музичний інструмент з великими можливостями, став для Л. Ревуцького єдиним засобом

спілкування і передачі особистого і тонкого почуття. Композитор прагнув до імпресіоністського стилю висловлювання, що проявлялося в музичній мові за допомогою гармонійних фарб і фактури. Яскрава обдарованість і самобутність таланту Л. Ревуцького виявлялася в стильовій інтеграції фольклору на новому рівні.

Тяжіння до емоційного поглиблення музичної образності, до філософської концептуальності разом з новаторськими засобами виразності є характерними рисами фортепіанних мініатюр Б. Лятошинського, який використовує постромантичну модель жанру, причому специфіка творчого стилю композитора полягає, на думку О. Кушнірук, в «переплетенні двох напрямків – імпресіонізму і експресіонізму» [2, с. 88]. Дослідниця підкреслює, що внутрішній світ ліричного героя з його суб'єктивними переживаннями є основою образного змісту музики композитора, де увага фокусується на символічному сприйнятті зовнішнього світу.

Неофольклорні фортепіанні твори Б. Фільца і Л. Дичко свідчать, що в їхніх опусах зберігаються усі прийоми, які були напрацьовані попередниками, але фольклор розглядається як специфічна мова, система виразних музичних засобів. Композитори застосовують непряме цитування фольклорного джерела, а «поспівковий» тематизм, модальність системи ладу, темброву характеристику, підголоскову фактуру, варіантність, як основу тематичного розвитку. Все це, в свою чергу, працює на створення відбитка українського національного характеру; через етнографічну цілісність, співучість виражається душа українського народу.

Розглядаючи цикли фортепіанних мініатюр українських композиторів другої половини XX ст. доцільно розділити їх на дві великі групи. До першої віднести твори непрограмні, до другої – програмні. При цьому, необхідно звернути увагу на той факт, що непрограмних творів серед досліджуваних набагато менше, ніж програмних.

До групи фортепіанних мініатюр, які не мають програми, відноситься кілька підгруп: цикли обробок народних пісень, багателі, прелюдії, а також

збірки мініатюр і п’єс, що не мають програмних назв.

Велике місце у фортепіанній творчості українських композиторів займають мініатюри, в основі яких – обробки народних пісень. Складно знайти композитора, який би не звертався до цього жанру. Неофольклорний напрямок, який отримав активний розвиток у 70-80-і роки, призвів до появи великої кількості творів, в яких так чи інакше представлені обробки народних мелодій. Це сюїти – «Відлуння століть» Г. Сасько, «Руський лубок» О. Костіна, «Гуцульські акварелі» І. Шамо.

Популярний у композиторському творчості цього періоду був жанр багателі. Вперше ця назва використовувалася в творах Ф. Куперена, проте тільки у Л. Бетховена багателі перетворилися на самостійний жанр. Особливо необхідно відзначити, що у В. Сильвестрова, на думку багатьох дослідників, багатель з невибагливої дрібнички перетворилася в головну форму. За словами самого композитора: «сутність часто може таїтися в дрібницях. В дрібниці міститься крихта високого, як у краплі роси відбивається сонце. Ми можемо виявити це в інвенціях Баха, прелюдіях Шопена, де бачимо ту ж висоту, що і в великих композиціях, але сконцентровану в миті» [3]. Можна також привести безліч циклів мініатюр без назв сучасних авторів. Це, наприклад, «П’ять мініатюр» І. Карабиця, «П’ять п’єс» В. Сильвестрова («Прелюдія», «Токкатіна», «Мелодія», «Хорал», «Перервана сонатина») та багато інших.

До другої групи циклів фортепіанних мініатюр українських композиторів, які написані за програмою, відноситься жанр меморіалу. Це твори, переважно, є даниною поваги видатним діячам мистецтва або присвячені трагічним подіям війни. Наприклад, такі опуси, як «Пам’яті Равеля» В. Скуратовського, п’єси В. Сильвестрова – «Присвячення Р. Шуману», «Миті Гайдна», «Присвячення Ф. Лісту».

Цикли створені на основі літературних творів можна поділити на дві групи. У першій ті, в яких автори послідовно використовують сюжетний тип програмності. Так, сюжетною основою фортепіанного альбому «Снігова королева» Ж. Колодуб стала казка Г. Х. Андерсена. Романтична казка-

бувальщина за повістю А. Гайдара «Мальчиш Кибальчиш» І. Шамо так само належить до типа циклів з послідовно-сюжетною програмністю.

Другу групу п'єс, джерелом натхнення для яких послугували літературні твори, становлять цикли з узагальнено-сюжетним типом програмності.

Це цикли п'єс «Сторінками російських казок» П. Варицького та «Пригоди барона Мюнхаузена» Н. Сильванського.

Дуже популярними циклами є також твори створені для дітей. Наприклад, дитячий альбом «Мозаїка» Г. Сасько у якому він звертається до джаза. П'єси «Граю джаз» поділяються на три основні типи: «Регтайм», «Блюз», «Джаз-вальс». В альбомі також використовуються «класичні» жанри, написані в джазовій манері, і програмні п'єси, в яких композитор використовує музичні особливості джазової музики («Східний награш», «Метелики над кольорами», «Джерельце»). В циклах, джерелом натхнення яких стали твори образотворчого мистецтва, композитори або прямо означують твір художника, що послугував основою для п'єс, або використовують назву з області образотворчого мистецтва (найчастіше живопису).

Такий задум покладений у циклі І. Шамо «Картини російських живописців». Програмою для п'єс циклу стали шість картин російських живописців: «Трійка» І. Голікова, «Літній вечір» і «Володимірка» І. Левітана, «Ранок у лісі» А. Рилова, «Берізка» М. Нестерова і «На гулянці» Б. Кустодієва. Окрему групу фортепіанних циклів становлять твори, програмою яких стали різні історичні події або архітектурні пам'ятки.

Цикл Г. Сасько «Відгомони століть» присвячений пам'ятним місцям Києва. В ньому вісім п'єс, у кожній набули відображення архітектурні пам'ятки, пов'язані з важливою історичною подією, з повагою до духу старовини: «Городище Кия», «Весняні хороводи на Болонії», «Софія Київська», «Бабин торжок», «Каплиця над Почайною», «Аскольдова могила», «Таємниці лаврських печер», «Свято на Всеволодовому пагорбі».

Фортепіанний цикл М. Скорика «В Карпатах» є деяким проміжним варіантом між дитячим альбомом і обробками народних пісень. Композитор дає

своїм творам підзаголовок – «п’єси на основі українських народних пісень» і відповідні назви: «В Карпатах», «Весела прогулянка», «В горах», «Дощик», «У лісі», «Зайчик», «Зозуля», «Струмочок», «Танець», «Ведмідь», «Марш», «Колискова», «Веснянка».

Таким чином, розвиток жанру циклу фортепіанних мініатюр у другій половині XX ст. є особливим етапом, для якого характерне поєднання різних виразних систем, жанрова індивідуалізація, відбувається і активне зближення різних типів циклу («дитячої» та «дорослої» музики, непрограмної прелюдій і збірки програмних п'єс). Цикл фортепіанних мініатюр стає відображенням найбільш впливових тенденцій часу, зокрема неокласицизму, неоромантизму, неофольклоризму, авангарду, джазу. У процесі розвитку від перших зразків в творчості західно-європейських композиторів епохи романтизму до другої половини XX ст. жанр циклу фортепіанних мініатюр мінявся, зберігши при цьому деякі константні риси. При цьому риси ці ідентичні для композиторів різних національних шкіл і поколінь: це переважно використання в п’єсах циклу невеликих за розміром структур, збереження в кожній з його частин одного образу. Жанр циклу фортепіанних мініатюр мінявся в повній відповідності з магістральними шляхами розвитку музичного мистецтва, що призвело до певних змін в образному змісті і музичній мові творів жанру в творчості вітчизняних композиторів другої половини XX ст.

ВИКОРИСТАНА ЛІТЕРАТУРА

1. Клин В. Українська радянська фортепіанна музика (1917-1977). – К. : Музична Україна, 1980. – 415 с.

2. Кушнірук О. Імпресіонізм в українській музиці// Мова і культура. 5-та міжнар. наук. конф. – К., 1997. – Т. IV, с. 88.

3. Багатель [Електронний ресурс] / Режим доступу https://jak.waykun.com/articles/bagatel-ce.html – Назва з екрану.

УДК 7.03

ІСТОРИЧНІ ПЕРЕДУМОВИ ТА АКТУАЛЬНІСТЬ ЕЛЕКТРОННИХ ПЕРІОДИЧНИХ ВИДАНЬ КУЛЬТУРНО-МИСТЕЦЬКОГО СПРЯМУВАННЯ

Кардашов Володимир Миколайович
к. п. н., професор кафедри дизайну
Литкіна Дар'я Геннадіївна
магістрантка кафедри дизайну
ДЗ «Луганський національний університет
імені Тараса Шевченка»
м. Старобільськ, Україна

Анотація: У статті розглянуто особливості виникнення періодичних видань, як зароджувались засоби поширення інформації в Стародавній Греції і в Стародавньому Римі, про розробку засобів для письма, про причини виникнення книг. Описана технологія друкування видань через винахід Йоганна Гутенберга. В даній роботі присутні історичні дані і поява перших періодичних видань в країнах Європи. Проаналізовано літературу про історичні передумови періодичних видань та сьогоднішня актуальність електронних періодичних видань культурно-мистецького спрямування.

Ключові слова: періодичне видання, періодика, розвиток періодичних видань в Європі, художньо-творчий розвиток, українська періодика, електронне видання, дизайнерський проєкт.

«Журнал не приймає на себе обов'язки оповіщати про денні події, він виключно присвячується тому, що має залишити по собі міцні сліди»

Видавець «Московського телеграфу» Микола Польовий [1, с. 23].

З різким розвитком комп'ютерних технологій та переходом у інший інформаційний формат все частіше виникає необхідність у створенні електронних видань журналів культурно-мистецького напрямку.

Актуальність ролі зазначеного дослідження дизайнерського проєкту

здійснюється в контексті розгляду проблем у час інформаційного розвитку й культурного гальмування, у тому числі й морально-естетичного. Для особистості дуже важливо зрозуміти актуальність і необхідність засвоєння художнього досвіду різних поколінь, які жили раніше, сформувати власну естетичну позицію та ставлення до життя суспільства, до світової художньої культури, що націлювало б її на філософські роздуми стосовно розуміння добра та зла, естетичних категорій, розуміння себе та своєї екзистенціальної ролі в суспільстві, пошук своєї, сродньої праці,про що писав Г. Сковорода писав: «Хто колісцятом, а хто ключиком у годиннику має бути, залежить від природи» (від натури, вдачі). Черепасі сродно плазувати, орлові літати, не навпаки, кожний на своїм місці й виконує те, до чого створений [5, с. 5].

Разом з тим особливість нашого часу в тім, що пересічні душі не боячись власної посередності, утверджують своє право на неї і нав'язують її всім і всюди. Правильний, нормальний (термін А. Бакушинського) художньо-творчий розвиток особистості дає змогу обирати шлях розвитку краще, а не слідувати за тим, що нав’язує суспільство[5, с.14-17]. Проблемою в нашому часі є саме те, що головними стають не педагогічна і художня цінність, а – «маємо право на помилку», економічність, невігластво, тому і до редакторської підготовки залучаються випадкові художники-ілюстратори, які не мають належної підготовки. О. І. Альошин зазначає, що особливо страждала дитяча навчальна література, оскільки зараз вона взагалі ніяка. «Жалюгідні повторення того, що було» [2, с. 25-29].

Як в Стародавній Греції, так і в Стародавньому Римі існували усні і письмові засоби поширення інформації. У Стародавній Греції не було газет, але з'явився такий жанр письмовій публіцистики, як памфлет, який виконував ідеологічну та агітаційну ролі [4, с. 13]. Широке поширення письмові форми отримали в Стародавньому Римі. В першу чергу потрібно відзначити використання епістол. У подібному листуванні в основному обговорювалися суспільно-політичні питання [4, с. 14].

У Стародавньому Римі з'явилися такі форми поширення інформації, які

можна назвати предгазетою У 59 р до Р. Х. за наказом Юлія Цезаря стали виходити Acta diurna senatus ac popoli (щоденні протоколи Сенату і римського народу). Їх поміщали на глиняних дощечках і виставляли в Римі в людних місцях: на площах, базарах. Зміст Acta diurna було різноманітним – від політичної інформації до інформації про різні події в місті. З Acta diurna робилися копії і розсилалися в провінції, тобто можна стверджувати, що було присутнє щось подібне тиражу [4, с. 14-15].

При імператорі Августі зміст Acta diurna змінився: скоротився розділ офіційної інформації. Більше уваги стало приділятися інформації про різні події, значно розширився відділ світської хроніки [4, с. 15].

Acta diurna володіли ознаками газети: наявність різноманітної інформації – від політичної до світської, тиражування видання, певна періодичність. Латинське слово duirnalis (щоденний) є основою французького journal [4, с. 15].

Падіння Західної Римської імперії в 476 р значно вплинуло на розвиток інформаційного процесу. Діапазон публіцистичної діяльності став значно вужче [4, с. 16].

Основною книгою християн до сьогоднішнього дня є Біблія, яка складається з двох частин – Старого та Нового Завітів. У Середньовіччі були створені численні коментарі до Біблії. Великого поширення також мали «Житія святих», в яких містилися справжні історичні відомості та факти. В середні віки практично єдиними осередками грамотності були монастирі, в яких переписувалися книги [4, с. 16].

Велику роль у розвитку освіти мали перші університети, які виникли в кінці XII – початку XIII ст. Для навчання в школах і університетах було потрібно більшу кількість книг. Виробництво книги вийшло з-під егіди церкви. У містах з'явилися ремісники, які займалися переписною справою. З'явилися і книгарі,так як книга стала товаром [4, с. 18].

З'явився новий письмовий матеріал – папір, який вплинув на поширення інформації. Пергамент – спеціально оброблені шкіри тварин - досить міцний матеріал, але виробництво його було складним і дорогим. Папір був

винайдений в Китаї в II ст. до Р. Х. і поступово він з’явився на Заході [4, с. 18].

Першим способом механічного розмноження текстів вважають ксилографію, що виникла в буддійських монастирях Китаю при династії Танов (618-907). Друкуючі опуклі елементи вирізалися на дошках, змащувалися фарбою і потім притирання аркушів до гладких дерев'яних дошках отримували відбитки. До 1040-х років в Китаї, 1400-х років в Кореї відносять перші досліди використання різних матеріалів (глина, мідь, бронза та ін.) при виготовленні форм для подальшого відтворення будь-яких зображень, і перш за все знаків. В Європі виникнення друкарства пов'язують з ім'ям Йоганна Гутенберга [7, с. 63-64].

Винахід друкарського верстата, чия заслуга належить Йогану, відкрило можливість широкого поширення друкарства у всьому світі. Перш за все, він винайшов новий спосіб виготовлення шрифту. Це були відлиті з металу в дзеркальному зображенні штампи, які вдавлювалися в мідну пластину, після чого поглиблення заливали сплавом, що містить олово, свинець і сурму. Відливати літери і слова стало під силу в великій кількості [1, с. 12]. Німецький винахідник механізував друкований процес; до нього паперовий лист пристукували або притирали до вкритої фарбою друкованій формі [7, с. 63-64].

Саме ця технологія спростила друкування книг, і література набула масового поширення. Йоганн Гутенберг своїм винаходом зробив величезний вплив на історію і культуру в світі. Його спосіб виготовлення книг рухливими літерами зробило друкарську справу новою галуззю виробництва.

Приблизно в середині XVI століття, в Італії з'явилися листки новин, що містять повідомлення про ціни, оголошення послуг та іншу комерційну інформацію. Такі листки стали з'являтися і в інших європейських країнах. Ці перші інформаційні видання були рукописними і носили різні назви – Zeitung, Avizo, Post, Relation, News, Courrier, Mercure, що означало в понятійному перекладі з відповідних європейських мов: листок, реляція, новини, повременнік і т.п. У Венеції подібний листок отримав назву «gazetta» – по найменуванню срібної монети, яку за нього платили. Подібні листові видання

були періодичними [1, с. 15].

Широке поширення торгові видання мали і в Німеччині, де в 1508 р з'явилися торгові листки: спочатку рукописні, пізніше друковані, видавалися торговим домом Фуггеров – «Фуггер-газети». В основному газети містили відомості, які були важливі для комерції, але також вони містили і політичну інформацію. Важливо, що газети замовлялися зацікавленими особами і видавалися невеликим тиражем. Однак широкого поширення «Фуггер-газети» не мали [4, с. 19].

У всьому світі, завдяки винаходу друкарського верстата Йоганна Гутенберга, з'явився спосіб розширення друкування книг. Але саме періодичне видання почало свій шлях з листків, які були написані від руки і містили інформацію про торгівлю. Хоч такі новинні видання не можна було назвати періодичними, але саме це стало початковим кроком до створення газет, а потім і журналів.

Перші друковані газети почали виходити на початку XVII століття в Бельгії (1605 г.), у Франції (1609 г.), в Англії (1621 г.), потім в Австрії та Німеччині, які випускалися, як правило, один раз в тиждень. Саму ідею газети як періодичного видання в сучасному розумінні пов'язують з ім'ям французького медика Теофраста Ренодо, що приступив в 1631 році до видання щотижневої «La gazette». Перші щоденні газети почали видаватися на початку XVIII століття в Лондоні і Бостоні. До середини XVII століття газета як тип видання підтвердилась, отримавши поширення спочатку в Європі, а потім у всьому світі [1, с. 15].

Зародження і розвиток англійської журналістики і публіцистики. Друкарський верстат з'явився в Англії в 1476 р, першим друкарем був Вільям Кекстон [4, с. 26].

XVII ст. характеризується появою періодичних друкованих видань. Перші з них були перекладними і називалися «Куранти». Слово corranto має італійське походження – поточний. Цим підкреслювалося наявність у виданнях актуальної інформації. В основному це були перекладні матеріали. У 1622 року в Лондоні

почала видаватися «Уїклі ньюс» (Weekly News) – перша щотижнева газета. Її видавав Натаніель Баттер [4, с. 26].

Журнал як тип видання з'являється в соціальному ареалі після того, як книга і газета міцно утвердилися в ньому, зайняли своє місце в житті суспільства. У другій половині XVII століття суспільна потреба викликала появу нового друкованого видання – журналу, де з'єднуються фундаментальність книги і оперативність газети. Слово «journal» – французького походження, означає «щоденник». З пливом часу в різних мовах утвердилися терміни, що позначають журнал в сучасному розумінні. Цим словом у Франції називалися, а часом і зараз називаються, газети [1, с. 19].

Першим журналом в світі вважається «La Journal des Scavants», який почав щотижня виходити в Парижі з 5 січня 1665 року. Видавець журналу – радник парламенту Дені де Салло в передмові до першого номеру виклав завдання видання: «Мета нашого журналу – повідомляти новини, які відбуваються в країні слів. Раніше випускалися каталоги, в яких давався принциповий переказ книг, що друкувались в Європі. У нас будуть не просто заголовки, як це робилося в бібліографічних каталогах». Далі видавець викладає широку програму журналу, яка не була згодом виконана. Основна частина матеріалів в журналі була рефератами опублікованих книг. Через кілька місяців, у тому ж 1665 році, в Лондоні починається виходити «Philosophical Transactions of the Royal Society», де також публікувалася фундаментальна інформація: короткий виклад наукових доповідей і рефератів наукових книг. Видавець англійського журналу – Генрі Олденбург [1, с. 20].

На початку XVIII століття журнал як тип видання став розширювати свої функції шляхом введення нових жанрів і розмаїття внутрішньої структури, а потім і намагався впливати на громадську думку. Протягом XVIII століття журнали в Західній Європі поступово стають ареною літературної, політичної і класової боротьби [1, с. 21].

Другим за значенням, для розвитку друкарства, стало створення скоро печатної машини Фрідріхом Кеніг (1774-1833). Мова йде про відомий

«зулевський прес», коли операція нанесення фарби на форму стала механізована; тигель, плоский друкований натиск, перетворився в друкований циліндр (барабан); всі механізми виявилися пов'язаними загальним приводом. У 1873 р з'явилася перша ротаційна друкарська машина, яка розроблялася і використовувалася протягом десяти років. У 1921 р. була виготовлена перша рольова офсетна друкарська машина для двостороннього друку [7, с. 64].

На початку XVIII століття журнал як тип видання став розширювати свої функції шляхом введення нових жанрів і розмаїття внутрішньої структури, а потім і намагався впливати на громадську думку. Протягом XVIII століття журнали в Західній Європі поступово стають ареною літературної, політичної і класової боротьби [1, с. 21].

З початку XIX століття стали створюватися журнали з різних галузей науки, техніки, культури, диференціюючи не тільки по тематиці, але і за цільовим призначенням – на масові, наукові і професійні. Відповідно розвитку журналів формувалися погляди на журнал як тип видання, висловлювані різними представниками науки і культури, політичними і державними діячами, які займаються виданням журналів або мають якийсь стосунок до цієї справи [1, с. 22-23].

Публіцистика посідає особливе місце в духовному житті України. Першою іншомовною газетою у Львові, а також в Україні, був часопис «Gazette de Leopol» (1776 рік), а першою українською – «Зоря Галицька» (1848 рік). Ю. Телячий у своїй книзі «Українська літературно-мистецька інтелігенція в національному відродженні (1917–1921 рр.)», простежив внесок української творчої еліти у підготовку та видання літературно-мистецьких періодичних видань. За словами дослідника перспективним було те, що у літературно-мистецькій пресі можна було розмістити матеріали з різноманітної тематики представника. Періодика стала трибуною офіційних виступів громадських діячів, літераторів, художників, місцем публічних дискусій та оприлюднення як результатів власної творчості, так і рецензій на неї [6, с. 117, 120].

У другій половині XIX століття з’являються такі видання як газета

«Учитель», часопис «Дзвінок» та інші. Дитяча періодика була спрямована на всебічний розвиток світогляду дітей та молоді, зокрема релігійно-моральне виховання, історію, географію, словесність та красномовство, природознавство, ремесла та промисли. Вчена Ю. Стадницька зробила висновок про те, що дитяча періодика стала особливим носієм інформації [6, с. 121].

Перше століття існування журналу стаття носила компілятивний характер, містила переказ інших книг і журналів. Сплав оригінального і компілятивного текстів був природним явищем. Посилання на першоджерела не були прийняті, статті, як правило, не підписувалися або підписувалися ініціалами, внаслідок чого встановити авторство досі важко. З розвитком підприємництва виникла необхідність в закріпленні пріоритету на первинну науково-технічну інформацію. Приблизно до середини XIX століття журнальна стаття придбала сучасну форму. Міркуючи про причини виникнення такої форми статті, Д. Прайс стверджує: «Немає жодного сумніву, що основним мотивом було встановлення і збереження інтелектуальної власності. Стаття була вираженням відчутої вченим необхідності зробити заявку на нове знання, як на свою власність ... »[1, с. 24].

Вже на початку 90-х років минулого століття світовий парк персональних комп'ютерів IBM PC і сумісних з ними налічував 15 млн. З'явилися спеціальне програмне забезпечення і периферійні пристрої, орієнтовані на застосування в видавничих системах. Сьогодні існує безліч програм підготовки тексту, графічних програм, інтерактивних і пакетних програм для створення сторінок з текстом і графікою одночасно. Розроблено десятки моделей лазерних принтерів для роботи з мовами типу PostScript [7, с. 64].

Протягом останніх десятиліть XX століття характеризуються швидким удосконаленням і розвитком електроніки та комп'ютерних інформаційних технологій. Саме в цей період практично всі видавництва перейшли на комп'ютерний набір і верстку газет, журналів та книг. Повністю зверстане і підготовлене до друку видання, збережене в пам'яті комп'ютера (на жорсткому магнітному диску) або в спеціальному пристрої зберігання даних тривалого

типу можна назвати «електронним виданням» [3].

Періодичні електронні видання стали поширюватися переважно по мережах, зокрема, по глобальній мережі Інтернет [3].

Далі поняття «електронні видання» стало включати в себе тексти книг, журналів і газет, що розповсюджуються в будь-якому текстовому або іншому форматі, наприклад у гіпертекстовому (HTML) або одному зі стислих форматів (ZIP, ARJ, RAR, WINZIP та ін.). В останнє десятиріччя XX століття в складі електронних видань стали застосовуватися ще й мультимедійні компоненти, під якими маються на увазі цифрові звукові або відеофрагменти, а також анімаційні вставки. В результаті електронні видання стали засобом комплексного інформаційного впливу на людину [3].

В останні кілька років з'явилися мережеві електронні видання. В даний час в мережі Інтернет існує значна кількість сайтів, що представляють собою, по суті, електронні видання, тобто, аналоги книг або брошур, але тільки в електронному мережевому поданні [3].

Через темп розвитку цифрових технологій, виникає потреба у швидкому способі отримання інформації. Електронне видання містить в собі текстову інформацію і графічну, може бути переглянуте на таких носіях як комп’ютер і мобільні телефони.

Необхідний якісний рівень електронних періодичних видань культурно-мистецького спрямування впливає на діяльність і розвиток художньо-творчої обдарованості особистості і може відіграють значиму роль в цій царині. Творче переживання мистецтва, у тому числі добре продуманого дизайну журналу – здатне живити художньо-творчу активність особистості, наскільки дозволяє його індивідуальний рівень розвитку, який дозволить прищеплювати формувати не просто графічну культуру, як це спостерігається під час навчання традиційними засобами, а культуру духовно-творчу.

СПИСОК ЛІТЕРАТУРИ

1. Акопов А. И. Общий курс издательского дела. Учебное пособие для студентов-журналистов. Под ред. проф. В. В. Тулупова. – Факультет журналистики ВГУ. – Воронеж: ВГУ, 2004. – 218 с.

2. Алешин А. О. Тільки традиції. Дитяча література, 1994, н. 1, С. 25-29.

3. Вуль В. А. Электронные издания: Учебник. – М.; СПб.: Изд-во «Петербургский институт печати», 2001. – 308 с. URL: http://www.hi-edu.ru/e-books/xbook119/01/about.htm (дата звернення: 23.09.2021).

4. История зарубежной журналистики: учеб. пособие для иностранных студентов-бакалавров I курса. – М: Фак. журн. МГУ, 2018. – 94 с.

5. Кардашов В. М. Художньо-творчий розвиток особистості: теоретичний та методичний виміри: Монографія-3-тє вид., допов. / В. М. Кардашов – Мелітополь, 2011. — 291 с.

6. Семергей Н. В. Новітня історіографія про зародження української періодики та її місце в національно-культурних процесах другої половини XIX – першої третини XX ст. Вчені записки Таврійського національного університету імені В. І. Вернадського. Серія: Історичні науки. 2020. Том 31 (70) №1. С. 116–123.

7. Тулупов В. В. Дизайн периодических изданий. Учебник. – СПб.: Изд-во Михайлова В. А., 2008. – 224 с.

УДК 72.013

ГАРМОНІЗУЮЧІ ЗАСОБИ АРХІТЕКТУРНОГО МОДЕРНУ

Манохін Володимир Петрович
доцент
Харківський національний університет міського господарства
імені О. М. Бекетова

Анотація: В статті проаналізовано гармонізуючі засоби архітектурного модерну. Розглянуто творчі модерністські школи, які працювали на території України, а саме: київську, харківську, одеську та львівську. Визначено їх мистецькі особливості.

Ключові слова: мистецтво модерну, український модерн, архітектура, засоби гармонізації, О.М. Бекетов.

Вступ. Наприкінці XIX ст. в архітектурній практиці України панували історизм і еклектизм. Думки про нові форми, що відповідають новим потребам, конструкцій і матеріалів були висловлені і теоретично осмислені українськими архітекторами О. І. Бернардацці, О. В. Кобелєвим, П. Ф. Альошиним та ін. Так, видатний харківський архітектор О. М. Бекетов писав: «Новий стиль цієї архітектури, маючи, як відомо, в основі класичні форми, модернізовані легкими карнизами з великими виступами і багатою, але суворої орнаментикою з рослинного світу в поєднанні з широкими поясами барельєфів і скульптури, отримав дуже широке розповсюдження по всьому Заходу, а також у нас на самому початку XX століття» [1, 2]. Отже, мета нашого дослідження, пов’язана з визначенням гармонізуючих засобів архітектурного модерну, визначенням характерних ознак українського мистецтва модерну.

Методологія дослідження представлена загальнонауковими методами спостереження, аналізу і синтезу, використання яких дозволили узагальнити інформацію про предмет дослідження.

Результати і обговорення. Часті закордонні поїздки провідних

українських архітекторів дозволяли знайомитися зі зразками новітнього стилю в Західній Європі. Властива рослинам криволінійність форм і ліній, випадковий характер їх переплетіння, мальовничості, стають джерелом мови нового стилю.

У рамках загального напрямку модерну в Україні можна виділити чотири творчі школи: київська школа характерна найбільш яскравими творами, які в початковий період відрізняються витонченістю форм і ліній, експресивністю і активним зверненням до природних форм; для харківської школи модерну характерні твори другого періоду, властиві кращим індивідуалізованим рисам, що відображають не стільки європейські прототипи, скільки особисті творчі можливості авторів; одеська школа чинності найбільш потужного впливу традицій історизму відгукнулася на модерн найбільш слабко; львівська школа модерну розвивалася у Львові, Чернівцях та інших містах Західної України, перебуваючи під прямим впливом «Віденського сецесіону», і в той же час зуміла створити оригінальні твори з перехідними рисами до декоративізму, властивому архітектурі 1920-х років. В цілому, модерну були властиві деякі протиріччя: невідповідність його раціональної теоретичної концепції і практики, яка найчастіше зводилася до використання нових декоративних прийомів і форм, що призводило до виникнення своєрідних штампів та формування негативного ставлення до модерну.

Висновки. Модерн зіграв важливу роль у розвитку професійної майстерності архітекторів України. Він сприяв індивідуалізації творчості, орієнтував на пошуки нових форм і прийомів. Інші творчі напрями, розвиваючись паралельно з модерном, випробували на собі його вплив.

СПИСОК ЛІТЕРАТУРИ

1. Ясиевич В. Архитектура Украины на рубеже XIX–XX веков. Модерн на Украине [Електронний ресурс]. – Режим доступу: http://www.alyoshin.ru/Files/publika/yasievich/yasievich_ukr_17.html

2. Стиль модерн [Електронний ресурс]. – Режим доступу: https://ukr.sovfarfor.com/styl-moda/388-styl-modern.html

ХУДОЖНЯ ОБРАЗНІСТЬ І ВІДМІННОСТІ ВИКОНАВСЬКИХ ІНТЕРПРЕТАЦІЙ «ГЕРОЇЧНОЇ БАЛАДИ» А. БАБАДЖАНЯНА

Мкртичян Ліліт Арменівна
творчий аспірант
Національна музична академія
імені А. В. Нежданової
м. Одеса, Україна

Актуальність теми. На межі XX–XXI століть творчі пошуки композиторів відбуваються у жанровій сфері, що призводить до трансформації усталених жанрів та появи певних жанрових синтезів: зокрема, риси симфонії та концерту спостерігаються в камерних симфоніях В. Сильвестрова, В. Губаренка; ораторії та симфонії у А.Пярта («Адамів плач») тощо. У такому підході цікавим постає жанровий мікст «Героїчної балади» Арно Бабаджаняна, що поєднує риси симфонії, балади та фортепіанного концерту.

Творчість А.А Бабаджаняна є недостатньо дослідженою, оскільки присвячені композитору монографії, наприклад, Григорян А.Р. «Арно Бабаджанян», торкалися життєвого шляху композитора та етапам формування його стильових особливостей; теоретичні та практичні аспекти аналізу творчості А. Бабаджаняна знайшли своє відображення в роботах таких мистецтвознавців як Григорян А.Р., Саркісян С., Саакян Л., Сухмлінова Л., Долінська П. Проте глибокий аналіз виключно фортепіанної творчості, і, зокрема, «Героїчної балади» та її програмності зроблено не було. З нашої точки зору, саме фортепіанна творчість зумовила композиторський розвиток Арно Бабаджаняна, недарма його «Поема» для фортепіано увійшла в програму Міжнародного конкурсу імені П.І. Чайковського як обов’язковий твір, призначений журі для виконання піаністами-учасниками.Необхідність здійснення оцінки і аналізу творчості композитора, відмінності інтерпретацій «Героїчної балади» А. Бабаджаняна різними виконавцями обумовили вибір теми, дозволили визначити мету і завдання магістерської роботи.

Мета та завдання дослідження. Метою магістерської роботи є виявлення художньої образності та особливостей трактування «Героїчної балади» .

Мета припускає рішення таких завдань:

- узагальнити відомості про творчий шлях композитора;
- проаналізувати історичний шлях жанру балади
- визначити та проаналізувати основні відмінностей інтерпретації автора від інтерпретації інших піаністів (А. Бабаханяна, А.Гугніна)

Предметом дослідження виступає специфіка композиторського (занотованого) та виконавського трактування «Героїчної балади» (у тому числі – авторського).

Об'єктом дослідження виступає «Героїчна балада» Арно Бабаджаняна.

Методи дослідження. В основу дослідження покладені методи аналізу музичних ремарок, жанрово-стильового, виконавського аналізу, порівняльного методу, виконавської партитури ремарок, метод концептуального узагальнення.

Методологія дослідження Теоретичною базою роботи стали праці, присвячені життєвому та творчому шляху Арно Бабаджаняна, та його «Героїчній баладі». М. С. Шагинян «Путешествие по Советской Армении»; Н. Т. Мартиросян «Шесть картин Арно Бабаджаняна. Вопросы интерпретации.»; Н. Гумреци «Николай Фадеевич Тигранов и музика Востока.»; А. Шахвердян «Очерки армянской музыки.». Методологічну базу роботи також складають фундаментальні дослідження, котрі стосуються проблем жанру та стилю, а саме Е. Назайкінського «Стиль и жанр в музыке»; В. М. Цуккермана «Музыкальные жанры и основы музыкальных форм»; О.Сокола «Исполнительские ремарки, образ мира и музыкальный стиль».

Висновки Роблячи висновки зробленого дослідження, ми можемо узагальнити деякі особливості, які були виявлені при аналізі художньої образності «Героїчної балада» А. Бабаджаняна та виявити деякі відмінності у виконанні автором та іншими піаністами цього твору.

Музика Арно Бабаджаняна відрізняється великим багатим змістом. У

його творах ми простежуємо драматизм та героїку, лірику переживань, образи природи. Його манера написання відчувається в кожному з його творів.

Особливістю вірменського композитора є використання свого власного «почерку». Цей «почерк» легко впізнається. Навіть за цими кількома звуками можливо впізнати автора «Героїчної балади» та Тріо для фортепіано скрипки та віолончелі. Звернення до «Героїчної балади» дозволило нам сконцентрувати спостереження в питаннях трактування і виконання саме цього твору. Ретельний аналіз, в основу якого лягли традиції , а також невеликий власний досвід, відкриває не тільки технічні і художні секрети цього твору, він принесе велику користь для студентів вищих навчальних закладів.

Вагому частину роботи ми присвятили проблемі інтерпретації та виконавським трактуванням. Підсумовуючи досвід відомих музикознавців і виконавців ми можемо прийти до висновку, що любе виконання включає в себе процес інтерпретації і невіддільне від нього. В роботі було використано записи трьох піаністів. Зокрема Арно Бабаджаняна, Армена Бабаханяна та Андрія Гугніна. Виконавець щоразу вибирає один з можливих варіантів прочитання твору, розкриваючи зміст семантичних особливостей нотних знаків проставлених композитором, і складених до них значень.

З цього випливає, що не буває двох однакових інтерпретації та виконань, а всяке нове інтерпретування включає в себе нові варіанти прочитання. Виконавчий аналіз кількох інтерпретацій дозволяє говорити про їх переконливість, незважаючи на значні відмінності в трактуванні одного і того ж твору. Хочеться сподіватися, що дана робота допоможе музиканту-піаністу в багатьох виконавсько-стильових питаннях. «Героїчна баллада» Арно Бабаджаняна складна у виконанні: композитор використовує різні види технік. Серед яких зустрічаються: акордова техніка, дрібна техніка, октавна техніка, звучання мелодії почергово в різний руках. Як показує практика, піаніст, який виконує цей твір повинен мати достатню технічну базу. В заключенні хотілося б побажати частіше проявляти цікавість до цього твору.

HISTORICAL SCIENCES

УДК: Л 94(477)’’1917/1920’

BRITISH PERCEPTION OF UKRAINE IN THE CENTRAL-EASTERN EUROPE ARRANGEMENT PROJECTS DURING 1919

Mikheiev Andrii Vitaliyevich
PhD student
Borys Gricnchenko Kyiv University
Kyiv, Ukraine

Abstract: the article researches the mentions of Ukraine in British arrangement projects of Central-Eastern Europe during 1919. British elites were scared by Bolshevism in Russia and were discussing possible reactions to it, what is more, many new independent states appeared in Central-Eastern Europe after the World War I, some nations were fighting for its independence. In the article are examined the ideas of prominent British geographer and geopolitician H. Mackinder about the role of "Heartland"; opinion of the British Minister of Foreign Affairs G. Curzon; the vision of the Minister of War W. Churchill. Such a comprehensive view will provide a better understanding of the British perception of Ukraine in the geopolitical context of Central-Eastern Europe.

Key words: Great Britain, Central-Eastern Europe, H. Mackinder, G. Curzon, W. Churchill.

The turbulent events in Central and Eastern Europe have forced the British to look at this part of the world in a somewhat new way. The civil war in the lands of the former Russian Empire, and the expansion of Bolshevism dictated the need to be flexible and to consider different variants and arrangement projects. During 1919, British intellectuals and statesmen put forward several such projects with mentions of Ukraine.

Famous British geographer and geopolitician, and as of 1919 also a Member of Parliament H. Mackinder wrote a book entitled "Democratic Ideals and Reality", where he shared his thoughts [1]. In his opinion, it was not to be hoped that Russia would become a democracy after the defeats in the First World War, because the whole geography and history "tempted" her to conquer Europe, Asia and Africa. However, the key region for the implementation of this plan is the region between Russia and Germany, i.e. Eastern Europe. Here H. Mackinder puts forward his famous formula: "Who owns Eastern Europe, owns Heartland; who owns Heartland - owns the World Island; who owns the World Island - owns the world" [1, p. 194]. Therefore, to make a dream of the imperial revenge of Russia impossible, it is necessary to make changes in the structure of Eastern Europe. According to H. Mackinder, "the condition for the stability of the territorial reorganization of Eastern Europe is that it is divided into three, not two state systems. J. Mackinder lists seven non-German peoples between the Baltic and Mediterranean seas," each of which can have a European second rank state: Poles, Bohemians (Czechs and Slovaks), Hungarians, Romanians, Bulgarians and Greeks. On the map drawn on the next page, two more Baltic countries were added to this list: Lithuania and Estonia. Ukraine is not marked on the map, and its territory is divided between Poland and Russia [1, p. 233].

He considered Poland as the most powerful and the most important country in the region. This is a large vast buffer from Germany and Russia. However, G. Mackinder suggested that Russia in the future may disintegrate into a number of states "in the form of a shaky federation" [1, p. 223]. He didn't mention the name of these states, but it is quite possible that Ukraine could be one of them. The "father of geopolitics," as H. Mackinder is often called, did not make one little step forward to recognize Ukraine as one of potentially independent states that could be used to curb the expansion of Russia and Germany.

But what H. Mackinder failed to do, other diplomats managed to do. On October 23, 1919, Lord George Nathaniel Curzon (1859-1925) became Minister of Foreign Affairs of Great Britain. He was a former viceroy of India and an excellent

connoisseur of Central Asia, so he perceived the events in Eastern Europe as part of the so-called. The Great Game – the term that means the struggle of the British and Russian empires for domination in Central and South Asia during the XIX – beginning of the XX century [2, s. 198]. Therefore, he considered possible all actions that would limit Russia's expansion in Asia, including its federalization and recognition of the independence of the newly formed states.

At least, this is evidenced by a secret memorandum developed by him, which on October 3, 1919 was handed over to the Prime Minister of Great Britain D. Lloyd George. However, the author of this memorandum is not the minister himself, but one of the ministry diplomats. According to Polish historian Andrzej Nowak, the most likely candidate for this role was John Duncan, a professional diplomat who worked in Vienna, Budapest and Rome until 1919, and in the second half of 1919 at the Central Office of the Ministry of Foreign Affairs at the head of the Eastern Europe Department [2, s. 201]. In fact, the memorandum itself expresses doubts about supporting "whites" in Russia, because their victory in the field would not mean peace and order, but restoration of the traditional Russian imperialism and bad relations with neighbours, especially Finland and Poland. Therefore, instead of supporting "whites", the author of the memorandum suggests supporing of new independent states, first of all, Finland and the Baltic states. He also offers to maintain maximum autonomy for Siberia, Ukraine, Belarus with the prospect of further federalization of Russia and even the proclamation of full independence of the above regions. According to the author of the memorandum, "Ukraine is somewhat different from Russia in terms of language and ethnicity, but not enough to create a fully independent state. However, if the Treaty of Versailles separated the Austrians from the German people into a separate state, why not separate Ukraine from Russia?" [3, p. 6] In case of independence, Ukraine should become an ally of Poland. A similar scenario was not ruled out for Belarus, however, there, according to the author of the report, "separatist tendencies (towards Russia) are less pronounced than in Ukraine" [3, p. 8].

This was the necessary step forward, which H. Mackinder failed to do.

Supported by G. Curzon, the idea of an unknown British diplomat to gradually weaken Russia's imperial structure by supporting the independence of Poland and other newly independent states on the periphery of the former Russian Empire, including Ukraine, was one of the most far-sighted visions of Central-Eastern Europe in Britain in this period. And although it is obvious that the first violin in the region should be played by Poland, and its neighbors would most likely fall into its sphere of influence, the very question of Ukraine's potential independence deserves attention and may indicate a significant evolution of British elites' views on Ukraine.

Position on Cental-Eastern Europe and Ukraine was also expressed by a prominent British statesman of the 20th century, and as of 1919 by Minister of War sir Winston Leonard Spencer Churchill (1874-1965). In his memorandum of September 18, 1919, he informed the British government of the situation in Eastern Europe, about Poland, three Baltic republics, and the "feeble Ukrainian forces under Petliura" who were fighting against Bolsheviks [4, p. 12]. W. Churchill pointed to the conflict between Ukrainians and A. Denikin's forces on the grounds that "one of these forces seeks the unity of Russia, the other - the independence of Ukraine" [4, p. 14]. Such a situation, when anti-Bolshevik forces are at war with each other, is unacceptable. So, according to W. Churchill, the Entente should try to reconcile them on the basis of a compromise: "Certainly, it is very important to improve relations between Ukrainians and Denikin" [4, p. 15]. The compromise could be that Ukrainians would agree to satisfy their national aspirations "within a single Russia - a state consisting of several autonomous States on the basis of a federation with Russia". Such an alliance would ensure both the unity of Russia and all the "legitimate aspirations" of national minorities, what is more, such reformed Russian state "would be less of a threat to future peace in the world than an extremely centralized tsarist empire" [4, p. 15-16].

We see how easily W. Churchill sacrificed Ukraine's independence for the sake of a Russia that would not be a threat to Britain in the future. However, such plans as of the second half of 1919 already looked clearly anachronistic and utopian. In the Ukrainian People's Republic, no one would have agreed to autonomy within Russia,

so an armed confrontation inevitably began between the forces of S. Petliura and A. Denikin.

To sum up, Britons had many arrangement projects on the Central-Eastern Europe during 1919. Bolshevik revolution in Russia scared most British politicians, diplomats and intellectuals, and their plans of Central-Eastern Europe were influenced by this fear. To save Western Europe from Bolsheviks, they planned to create the so-called "sanitary zone" consisting of a number of independent countries. Ukraine was not considered such a country, proceeding from the fact that its national liberation movement was not strong enough. However, Ukraine was offered autonomy within republican Russia. In addition, the British believed that such "reformed" Russia would pose less threat to the world peace in the future. This idea of the Ukrainian autonomy within reformed Russia indicated the evolution of the British perception of Ukraine.

REFERENCES

1. Mackinder, H. J. (1919). *Democratic ideals and reality*. London: Constable and Co., Ltd.
2. Nowak, A. (2017). Eastern Europe and the British Imperial Imagination, 1914–1919. *Studia z Dziejów Rosji i Europy Środkowo-Wschodniej. Vol.52*(3). http://dx.doi.org/10.12775/SDR.2017.EN3.01
3. "Secret. Printed for the War Cabinet", 3 October 1919, Parliamentary Archives (London), Lloyd George Papers, LG/F/202/1/12.
4. W. Churchill, “Russian Policy”, 19 September 1919, Parliamentary Archives (London), Lloyd George Papers. LG/F/202/10-11.

CULTUROLOGY

UDC 304

ON THE POSITION OF BUSINESS COMMUNICATION AMONG ARTS AND CULTURE

Gosteva Oksana Victorovna,
postgraduate student
at the Chair of Cultural studies
and General Humanitarian Disciplines,
International Humanitarian University,
Odessa, Ukraine

Abstract: The article deals with the issues of business communication as a specific phenomenon within spiritual and intellectual human activities in the modern world. Business communication is seen as verbal contacts and information exchanges aimed at completing appropriate tasks, beneficial for reaching the common goals of the whole company. The meaning of business communication is to convey such a message that will enable the addressee to perceive it in a suitable way and will encourage him/her to take some required purposeful steps. That is why, in the process of message transmission it is essential to create specific conditions for your partner to recognize it, understand it and then act accordingly. Some ethic norms and rules of communicative conduct that make business interaction more efficient are presented.

Key words: business communication, information, culture, ethics, arts.

The notion of "business communication"

The term "business communication" refers to the interaction between communicating subjects aimed at the achievement of particular goals of a company, at reaching its main objectives.

We should differentiate between business communication and formal

communicating in business, as communicating belongs to the area of objects studied by psychology, while studying “business communication” implies choosing a definite aspect and may be considered from technical, informational, economic, organizational and many other points of view. Moreover, it should be emphasized that communication is always intended to lead to a proper result. Exchanging sentences turns into communication only in case when some actions were taken.

If to speak about business communication, verbal contacts can be called so only when appropriate tasks, beneficial for reaching the common goals of the whole company, were completed. The meaning of business communication is to convey such a message that will urge the addressee to perceive it in a suitable way and will encourage him/her to take some required purposeful steps. That is why, in the process of message transmission it is essential to create specific conditions for your partner to recognize it, understand it and then act accordingly.

Today, business communication is the most important business person’s tool. In order to achieve the aims, he/she has to contact with an array of various individuals. They ways of communication may also vary: these might be advertisement, orders, speaking at business meetings, talks, explanatory texts, letters and press-conferences. The result of this communication will have the major impact on the financial outcome of the company’s commercial activities.

T. Murphy, the CEO of the “General Motors” in the 1970s, said that the common denominator in business and management is people and relationship with people.

External communicative technologies are aimed at working with population, smaller or bigger groups of individuals. Internal methods are designed to work with the groups of employees in organizations. They are accompanied by some external events, such as advertising or mass media promotional campaigns.

The goal of communicational program is to attract attention to a problem, suggest the ways to solve it, and to involve as many competent organizations or people as possible into the search of problem solutions. All available means of communication are exploited in order to do this. The first and foremost task is to

spread information. One of the specific methods of information exchange is rumors. The other form which is less personal but nowadays is quite close to the interpersonal contact is the use of the Internet. E-mail and social networking media are included in this form, too. The channels of non-personal or mass communication are the means of sharing information in the circumstances when personal contact to an addressee is not available, thus the direct feedback is not possible, as well. Unsurprisingly, there might be some difficulties in this case.

The methods that are mentioned below can often facilitate and stimulate communication.

1) Creating specific atmosphere: organization makes special environment which promotes and strengthens affiliation and attachment to the company.

2) Organizing thematic events which include presentations, press-conferences, opening ceremonies of an office or a new program, exhibitions and other specific events.

3) Usage of mass and selective (aimed at groups of specialists, such as doctors, lawyers, etc.) means of impact, mainly media, billboards, signs, posters, junk mail.

4) Use of mass media such as press, radio, television. However, in terms of PR there is one obvious drawback of this type of communication: they seem impersonal and often biased. While the main strong side of any kind of media is that they allow us to turn to numerous audiences in a compact form.

The choice of means of communication is determined by the targets and objectives that PR-departments are given. The importance of creativity for PR services is undeniable. All the main components in PR technologies (setting and wording the goals, creating informational purpose, contacting and tasks completion) require creative approach.

The means of communication in many cases is nothing more than just information. On the other hand, if we look at the means of communication from the positions of culture, its sense is different. Here we have to notice that culture is the process and the result at the same time, as it is the key factor in the process of the formation of humans' unity and is the result of people's interaction connected with

this process. That is why cultural aspect may be the key issue in business communication. For instance, ethnocentricity as a specific form of subjective perception when the native culture is seen by a speaker as fundamental for everyone else and other people's behaviour is assessed in the light of particular national cultural views, should be taken into consideration. It implies that any criticism (in case of disagreement due to the fact that communicators belong to different cultural levels) cannot change the predetermined manners and conduct of the people involved into communication.

The factor of organization's culture is also essential in the process of formation and realization of business communication. Recently, so called roles (role models) have become crucial for the culture of an organization, thus the image of a "perfect hero" epitomizing and symbolizing the actual system of a company's values appeared in many businesses. The correlation and connections between culture and business on the whole and its role in international communication can be defined on the basis of the analysis of business's cultural environment.

The notion and essence of business culture.

The following features and attributes are listed among the elements of business culture

Support: to what extent authorities help employees.

Stimulation: how much the outcome depends on the financial incentive; Identification: how far the employees identify themselves with the company;

Conflict management: how well the conflicts are solved;

Risk management: to what extent innovative decisions and risk-taking are encouraged.

The types of business culture

In any organization the dominant culture and sub-cultures should be defined. The dominant culture comprises the main (central) values that are shared by the majority of its members. Subcultures form in large companies and reflect common problems which the employees deal with and shared experience concerning the methods of their solution.

The ways of culture transmission

Apart from the systems of orientation and training programs, culture is transmitted by the members of the stuff and by means of some special approaches; the most efficient of them include traditions, symbols, language and information.

Corporate ethics and business culture

Corporate culture is a combination of modes of conduct which were formed in an organization as a result of its adjustment to the environment and internal integration, and which proved their efficiency and are shared by the majority of the people working for it.

According to Edgar Schein, understanding organizational culture is based on the analysis of its three essential levels: artifacts (superficial or symbolic level), values (the level of sub-surface) and assumptions (the deepest one). Artifacts are the most obvious attributes of a company, seeing by a wide range of people, they include logos, uniform, office furniture, etc.; while values and norms, although they are declared in the company's codes and known by the employees, are less observable. The fundamental set of beliefs (assumptions) and postulates shared by all the members of the staff can often be unnoticed for the "external" onlooker; however, they create the foundation for the whole "building".

The principles of corporate ethics in making business

Nowadays, the two types of ethic codes are mainly recognized: professional codes and corporate ones which regulate people's relationships within particular groups. The most important goal of a corporate ethics code is to set the priorities in the relations between target groups and the ways of synchronization of their interests.

A corporate ethics code usually has three main functions: reputational, administrative, and culture developing. Sharing organizational norms and rules of business relations by the members of a company becomes its "business card", and in many cases determines whether in the future a partner or a client will want to continue participating in business process with them, and decides how successful their interactions will be. The use of norms and regulations of corporate ethics is seen as beneficial in any case even when a person does not have experience or well-

formed skills of following these norms. Their efficiency will rise enormously if ethical behaviour becomes natural and unobtrusive.

Being one of the philosophic disciplines ethics also deals with moral. Moral is a form of social awareness, a social institution that regulates people's behaviour. Moreover, by ethics we also mean the system of moral norms of behaviour and people's mutual responsibilities in their interpersonal interactions and relations with the society.

Norms and rules of conduct may include:

1. Common human ethical norms that are accepted and shared by the majority of civilized mankind; they originated in the ancient times and reflect the universal components of people's experience of communication that has been formed over the centuries.

2. Theonomic ethics or the norm and rules of religious teachings.

3. Ideological ethics or norms and regulations that are prescribed by the ruling group of individuals.

4. National ethics or the rules that national mentalities are based on.

5. Professional ethics which includes specific requirements to the communication between the representatives of a particular professional group.

6. Regional or local ethics which involves definite norms of conduct specific for people living in one region.

7. Corporate ethics including the behavioral norms that are prescribed for and shared by the staff of an organization.

8. Group ethics, the phenomenon of subculture: the norms that are accepted in a community, group or even a family.

9. Individual ethics or individual system of norms and rules of behaviour and evaluation of actions that is formed in the process of ontogenesis (individual development) and a person's adjustment to the society.

Corporate culture is a system of intermingling material and spiritual values and manifestations which are characteristic of a particular corporation and which reflect its uniqueness and the vision of it and other corporations in social and material

environment; which is demonstrated in behaviour, relations, self-assessment and perception of the surroundings.

Ethics and social responsibility in international business

Business-like conduct in the modern world implies ethical behaviour of the employees and their accordance to the rules of international business etiquette.

By the ethical behaviour of the staff members we mean: 1) being careful with the company's possessions; 2) finding compromise between conflicting interests; 3) external relations ethics including interactions of the company with governmental and state institutions; 4) ethics of relationships with consumers, partners and competitors; 5) ethics of making choices in controversial situations (for instance, in case of breach of some external rules by the company, should an employee make it public for the sake of the truth, or conceal the fact due to his/her loyal attitude to the interests of this organization).

The rules of international business etiquette refer to the following:

1. The rules of greeting, addressing and introduction.

2. The rules of business contacts: meetings, receptions, negotiations, formal correspondence, etc.

3. Organizational subordination;

4. Recommendation concerning dress-code, appearance and image of the members of the company;

5. Ethical norms of material relations: the regulations that deal with incentives, bonuses, giving presents or souvenirs, paying tips, and others.

The role of national mentality

By national mentality we mean the most general features characteristic for the way of thinking, behaviour, modes of communication of a particular nation.

Every national group has some set and commonly accepted by most of its members traditions of conduct and perception which are deeply rooted in it and have become an integral part of both mass and individual consciousness. Such traditions are often defined as national stereotypes. They may refer to the conduct (acts) and to the consciousness (way of thinking) and personal interaction.

Behavioural and intellectual stereotypes are stable behavioural and intellectual acts and reactions of people in some standard circumstances. National stereotypes of conduct are sustainable behavioural habits and norms that a nation as the whole possesses, and which are therefore typical for business people or managers belonging to a particular national culture. Stereotypes have formed in the course of historical process on the basis of national culture and people's mentality.

Arts and business as the ways of communication

The realities of the modern world proved that art is secondary to the market's requirements. So that it could be sold, art must be at least conceptual or accessed by the time (long lasting).

According to Colin Tweedy the Chief executive of "Arts and Business" professional community, the connection between arts and business is either in their collaboration for marketing purposes or cooperation motivated by the feeling of corporate social responsibility. Overall, the widely discussed problem of the difference between sponsorship and patronage (a sponsor and a patron) can be easily solved, in Tweedy's opinion. In his interview on the radio channel "Culture" he explained that some major companies that invest into large-scale, posh cultural projects are simply business partners as a sponsor is someone who gives money for the development of a project and gets something (advertisement, marketing privileges, etc) in return. A patron is a person who donates money without any prospect of financial benefits, it is disinterested help based on love to art. In all cases artists and businesses form partnership in which they are equal participants.

This equal partnership is a stumbling block in the relationships between all the sides of this process. Whether we like it or not, a project must make profit, otherwise there is no sense in creating this equal partnership. In order to become commercially attractive, required, a work of art should cover one of the ten top essential (being of the current interest) topics. Isaac Nilsson, the director of art initiative at the Stockholm School of Economics, which was founded in 1909 and is the oldest private business and finance university in Sweden, explains the importance of arts for his students. In 2015 the Stockholm School of Economic, which is one of the world

top educational institutions of the world and whose alumni are required by leading international companies, created its arts initiative, or optional course in modern arts and culture. Nilsson says: why does a business school need studying arts? We should consider all purposes of education. Modern students need to know everything about the world in which they live. This world has as much indefiniteness or vagueness as it has never had before. Success depends not only on the knowledge or curiosity, but also on the broadness of perception, on the width of one's mind. Our goal is to bridge the present that we understand to the future in which we are not so confident. To become successful in our fast changing world, it is essential not only to have commercial talent, but also to have the sense of responsibility. It is vital to be able to look at the things in an original way, to have a "fresh" view of the objects. It is important to develop reflexive vision, understanding of your role, get education, and extend your ability to be aware of the others and to see the processes from their position, "with their eyes". Arts can be compared to baby's talcum powder that is used to avoid skin irritation. It enables a person to adjust and get oriented in the world of modern enterprise in a more smoothly way, without any friction, and helps to get rid of dogmatism. It enhances adaptability.

Conclusion According to Nathan Meyer Rothschild, the one who possesses information possesses the whole world. In the realities of the modern world, we can say that the one who learnt the art of communication possesses information. It is obvious that the means and opportunities of communication are developing rapidly: human messengers who travelled on horseback, postal carriages, pigeon mail (which Rothschild used skillfully), were replaced by telegraph, then telephone and e-mailing when an addressee gets the message within some seconds. Nowadays, there is no necessity in making a great numbers of people get together in one place in order to make decisions concerning business. You can just tap on some keys of a laptop or touch the screen of your smart phone and start a video conference or a meeting of the board of directors of an international company.

In these circumstances, business communication becomes especially important, as it permeates all spheres of commercial, social, and cultural life of the world

community.

The culture of business communication proved to be particularly significant in so called “multi-cultural” society, as the ability to take into consideration cultural features and peculiarities of different countries is essential for successful development of international projects in business, as well as science, arts and other areas of people’s interaction.

REFERENCE

1. Бортникова Т.Г. Влияние культуры на поведенческие стили в ходе международной бизнес-коммуникации. М.: 2014 г. 16 стр.
2. Т.П. Чернявская, Т.П. Висковатова Коммуникация в бизнесе: психологическая теория и практика Учебно-методическое пособие. Одесса: Одесск. национ. ун-т им. И.И. Мечникова, 2013. – 258 с.
3. Ломанн, Фридрих. Разрешение конфликтов с помощью НЛП: Техники улаживания конфликтов и ведения посреднических переговоров, консультирования пар и медиации методами Вирджинии Сатир, Джона Гриндера и Тиса Шталя: Учебник и сборник упражнений. — СПб.:Издательство Вернера Регена, 2007. — С. 200.

LITERATURE

УДК 82

ЖАНРОВІ РІЗНОВИДИ РОМАНУ У ТВОРЧОМУ ДОРОБКУ ВАЛЕРІЯ ШЕВЧУКА

Півульська Надія Миколаївна
магістрантка
навчально-наукового інституту філології і журналістики
Житомирський державний університет
імені Івана Франка
м. Житомир, Україна

Анотація: у статті розглядається спроба дослідження системи жанрових різновидів роману в творчості Валерія Шевчука, художніх явищ, що визначають і формують творчий почерк митця, забезпечують його прозі визначне місце в контексті української літератури.

Ключові слова: жанр, роман, митець, Валерій Шевчук, українська література.

Роман – це жанр літератури, який з моменту свого появу відкрито вбирає у себе будь-які елементи попередньої літературної традиції. Роман панує серед епічних жанрів сучасної літератури. Його епічна природа полягає в установці на універсальне охоплення дійсності, яка підноситься крізь призму індивідуальної свідомості. Роман з'являється в епоху, коли усвідомлюється цінність окремої особистості: вона стає цікавою сама по собі, а відповідно може стати предметом зображення у мистецтві. Розкриваючи долі звичайних людей, далеких від подвигу, роман відтворює через них панораму сучасності. Дія у романі відбувається "тут" і "тепер", і в цьому його відмінність від народного і героїчного епосу, де дія відбувається в абсолютному минулому, і від

лицарського роману, де просторово-часова структура належить сфері чарівного. [2, с. 16].

Ще однією відмінністю роману від інших епічних жанрів є авторська позиція: героїчний епос є результатом обробки готового матеріалу з відносно невеликою часткою самостійності автора. Роман нового часу, навпаки, немислимий без автора; автор не приховує, що його герої, їх пригоди – витвір його творчої фантазії; не приховує свого ставлення до описуваного. [3, с. 10].

Роман – це жанр, що передусім відображає багатогранне, складне життя, яке неможливо утримати в межах певних норм, а тому він уникає нормативних меж літературних жанрів, уже тривалий час розвивається як абсолютно вільна форма, зазнає при цьому нових модифікацій. Ось чому проблеми історії та теорії роману набули особливої наукової актуальності. [4, с. 110].

У цьому контексті інтерес для критиків представляє творчість Валерія Шевчука, у творчому активі якого низка художньо-біографічних творів, тематично різні звернення до романної форми. Дослідження жанрового різновиду роману в творчості Валерія Шевчука дає можливість побачити індивідуальну неповторність письменника у представленій ним вербально-естетичній картині світу.

Завдяки відкритості структури постмодерного твору з'явилась можливість активного “конструювання” тексту – індивідуального прочитання його читачем у будь-якому порядку розташування частин. Це своєрідний прийом “комбінаторної гри” – один із найпоширеніших у літературі постмодернізму. Звичайною практикою в літературі другої половини XX ст. стало відверте “запрошення” автором зі сторінок “власного роману” моделювати текст на власне бачення читача – починаючи від вільного прочитання абзаців і аж до можливості обирати “більш вдалий” на думку останнього фінал твору. І якщо зникає потреба в розлогому епічному оповіданні, натомість (через усвідомлення митцями наявності розколотої на уламки дійсності) приходить інтенція гармонізувати навколишній світ за допомогою колажування, механічного поєднання розрізнених фрагментів реальності. Усвідомлення

неможливості утвердження гармонійної цілісності буття породжує іронічне ставлення постмодерністів до мистецтва. Як результат – радикальне переосмислення традиційних жанрових різновидів: процес дистиляції жанрових форм завершується виникненням детективного роману без чіткої детективної інтриги, історичного роману без історії, соціально-психологічного роману без вираженого соціального конфлікту тощо. Розпад дійсності на шматки, абсурдизація буття, виштовхування особистості на периферію суспільного існування, поглинення індивідууму технізованою та машинізованою реальністю – художнє засвоєння цих процесів відбувалося протягом усього XX ст. Постмодернізм же просто підбив певні естетичні підсумки, відзначивши серед інших посутніх художніх надбань цієї доби й нові жанрові модифікації роману.

У результаті впливу постмодернізму виникають нові жанрові різновиди роману: філософський, соціально-філософський, соціально-психологічний роман, роман-сповідь, роман-попередження, роман-антиутопію, інтелектуальний роман, історіографічний або псевдоісторичний (постмодерністська модель історичного роману), науково-фантастичний роман. Відчуття завершеності історії, криза гуманізму в добу постмодерму породили роман-сповідь, роман-антиутопію, роман-попередження. [1, с. 10].

Дослідження у літературних розвідках різновидів роману у творчості Валерія Шевчука не мають чітко встановленого місця. Літературознавці проводили аналіз його творчості на співвіднесеність із творістю зарубіжних авторів, на наявність ознак «химерної прози» в творах письменника та використання містичності. [6, с. 319]. Складність досліджень полягає у тому, що літературознавці по-різному визначають жанрове наповнення Шевчукових реалістичних та історичних творів: так, Т. Блєдних до категорії історичних зараховує і його фантастичні повісті («Птахи з невидимого острова», «Сповідь», «Мор»), виділяючи в їхній структурі три оригінальні мотиви – екзистенційні, химерні та «вилучення з сюжету знаних історичних персонажів»; натомість Н. Євхан ці ж тексти розглядає, услід за А. Берегуляк, у контексті

магічного реалізму та фольклорно-міфологічної поетики. Однозначної класифікації жанрових різновидів роману В. Шевчука не існує, оскільки кожний твір має свої існості особливості, які вносить сам автор. Валерій Шевчук модифікує традиційний роман і створює свій власний жанр роману, що є актуальним для дослідження досі.

Всі ці галузі знань відображнаються в його прозі. Його проза вимагає від читача розуміння широкого культурного контекстну. В. Шевчук ставиться до українського фольклору та народних традицій як до відображення притаманного нації способу розуміння світу. У народній традиції та фольклорі він вбачає витоки українсьнкої культури. І проза, і наукова діяльність Шевчука спрямовані на занурення читача в джерела самобутності української культури. [5, с. 10].

В. Шевчук активно використовує у своїй творчості такий літературний жанр як роман. Він вдається до модифікації роману, надає йому нового жанрового значення і вигляду. Особливістю романів В. Шевчука є поєднання в одному романів його двох - трьох жанрових утворень. Сам автор визначає жанр своїх романів, вкладаючи в назву елементи синкретичності («Житомирська сага» - використання елементів саги у творі, роман «Дім на горі» - елементів балади тощо). Проза В. Шевчука, завдяки такому поєднанню питомо українського та універсального, містичного і реального, а також завдяки використаню сикретичності є унікальним внеском в європейський інтелектуальний дискурс. Визначати особливості стильової манери Валерія Шевчука – завдання складне і до певної міри майже не розв’язне. Стилістичні ознаки жанру роману постійно змінюються, еволюціонують. Що призводить до постійного та безперервного вивчення цього жанру та його стилістичних особливостей. Жанру роману притаманно використання аспектів, властиві іншим жанрам. Саме тому у творчості В. Шевчука зосереджено безліч різновидів роману, що мають свої стилістичні особливості. Письменника зараховують то до необарокових, то неонародницьких письменників; вважають творцем сучасної фольклорної фантастики, історичної фантастики; він фігурує

як очільник “житомирської школи”, тобто протиставлений модернізму та космополітизму.

СПИСОК ВИКОРИСТАНОЇ ЛІТЕРАТУРИ

1. Барабаш М. Жанрові особливонсті та образно-стильові домінантни готично-притчевої прози Валерія Шевчука / Волинь-Житомирщина: Історикон-філологічний збірник з регіоналньних проблем. - 2010. - № 20. - С. 6-22.
2. Бернадська Н.І. Теорія роману як жанру в українсьнкому літератунрознавстві : ав-тореф. дис. ... докт. філол. наук : спец. 10.01.06 “Теорія літератунри”. К., 2005. - 36 с.
3. Білоус П. Давня українсьнка літератунра у творчостні Валерія Шевчука. Українсьнка мова та літератунра, 2009. - Ч. 33. С. 6-10.
4. Корогодський Р. Втеча від самотносні, або Апологія рідного дому. Стежка в траві. Житомирснька сага: У 2-х т. - Харків, Т. 1.- 1994.
5. Косарєва Г. Інтерпрентація міфологенм у романі Валерія Шевчука «Три листки за вікном». Волинь-Житомирщина: Історикон-філологічний збірник з регіоналньних проблем. № 19. Житомир: В.Котвицький, - 2009.- С. 139-155.
6. Харчук Р. Творчістнь Валерія Шевчука 90-х років ХХ ст.: між модернізнмом і неопозитнивізмом. Сучасна українсьнка проза: Постмоденрний період: [навч. посібникн]. К., 2008. - С. 52-68.

POLITICAL SCIENCES

ВИБОРЧІ ТА МЕДІА-ТЕХНОЛОГІЇ ЯК ПРЕДМЕТ НАУКОВОГО АНАЛІЗУ

Веремчук Ольга Олександрівна
аспірант
Національний університет
«Одеська юридична академія»
м. Одеса, Україна

Анотація: Питання впливу на формування думки електорату, поглядів та вибору на політичному просторі сучасної України є однією прикладних питань політології. У тезах висвітлюється теоретико-методологічна база з дослідження питань виборчих технологій, ключові думки вітчизняних науковців. Впровадження сучасних ефективних виборчих технологій потребує урахування внутрішньополітичної специфіки країни, розширення науково-теоретичної та практичної бази, поглибленого вивчення окремих аспектів даного питання.

Ключові слова: виборчі технології, медіа-технології, засоби масової комунікації.

Дослідження зарубіжними та вітчизняними політологами факторів, що впливають на формування думки електорату беруть свій початок у 60-х рр. XX ст. Започаткували дослідження виборчих технологій саме західні політологи. Лідерство в дослідженні виборчих технологій належить американським політологам, серед яких: Р. Аграноф, Х. Ашер, Д. Батлер, Д. Каван, П. Лазерсфельд, Б. Ньюман, Ф. Плессер, М. Скаммел, Д. Урінг. Вони першими зробили акцент на професіоналізацію виборчих кампаній. Слід зазначити, щоу працях українських та російських науковців протягом досить тривалого часу ця проблематика характеризувалася фрагментарністю досліджень. Серед

досліджень, які висвітлюють різні аспекти даної проблеми, можна відзначити праці В. М. Бебика, Д. І. Видріна, К. С. Гаджиєва, Л.О. Кочубей та ін.

Для українського політичного простору поняття виборчих технологій виступає відносно новим. У процесі вивчення та впровадження виборчих технологій Україна перейняла значний досвід ведення виборчих кампаній і застосування різноманітних технологій впливу у західних країн, які в свою чергу пройшли значний шлях еволюції і розробили чимало технологічних інновацій виборчого процесу.

Найпоширенішими виборчими технологіями, які використовуються останнім часом у світі, стали технології маніпулювання масовою свідомістю. Слід зазначити, що в Україні вони ще не набули значного розвитку, вперше політичні технології на території нашої країни було застосовано під час парламентських виборів 1998 р., а потім і президентських у 1999 р. Саме тоді розпочали свою діяльність виборчі штаби, які активно застосовували різні виборчі технології; до цієї роботи активно долучилися політичні консультанти. У свою чергу це призвело до потреби ширшого та детальнішого вивчення виборчих технологій та їх впливу [1].

Безпосередньо психологічним технологіям у політиці присвячували свої праці зарубіжні дослідники, серед яких: С. Кара-Мурза, С. Фаєр, А. Цуладзе, С. Московичи, В. Паретто. Дослідженнями саме аспектів психологічного впливу у виборчих технологіях займалися такі вітчизняні вчені, як В. Бебик, М. Варія, Д. Видрін, Г. Почепцов, Т. Нагорняк. Згодом саме медіа-технології стали одним із найвпливовіших і найважливіших інструментів електоральних кампаній. Через специфіку способів вираження вони можуть виконувати як інформаційну, так і просвітницьку, виховну, розважальну, маніпулятивну й інші функції. На практиці всі вони певною мірою впливають на суспільство, його вподобання, правила та норми, що регулюють політичні відносини у державі. Саме завдяки медіа-технологіям суб’єкти виборчого процесу розширюють можливості активно й цілеспрямовано впливати на прийняття рішень електоратом.

Питанням дослідження медіатизації та політизації інформаційних

процесів займалися: Є. Андрунас, Ж. Бодріяр, Дж. Брайнт, Р. Гакет, М. Кастельс, Д. Крукеберг, Н. Луман, Р. Міллс, Е. Ноель-Нойман, Д. Ньюсом, Д. Тюрк Ван Слайк, Т. Уайт, С. Хантінгтон, Р. Харріс, П. Шампань, Г. Шиллер та ін. Питання діяльності засобів масової комунікації та їх впливу на формування громадської думки були розглянуті такими вітчизняними та зарубіжними вченими, як: М. Бабак, В. Бадрак, С. Бориснев, О. Ваганова, І. Гаврада, О. Гарань, Н. Гармаш, Г. Грачев, С. Демченко, О. Дьякова, О. Заславська, В. Здоровега, О. Зернецька, В. Іванов, М. Каращук, С. Квіт, О. Королько, Н. Костенко, А. Костирєв, М. Лукіна, О. Мамонтова, О. Мелещенко, І. Мельник, Ю. Мовчан, А. Москаленко, І. Ненов, С. Онуфрів, Н. Паніна, Т. Петрів, Н. Понамарьов, О. Пронченко, А. Ручка, О. Семченко, Л. Смола, О. Соснін, А. Трахтенберг, А. Уледов, І. Фомічова, А. Цуладзе, А. Шинкарук, В. Шкляр, М. Шкондін, Д. Яковлев та ін.

Окремо у питанні розвитку інформаційних та виборчих технологій слід виділити деякі думки виражені в працях вітчизняних вчених. Так у грунтовному дослідженні М. Кононова з'являється та широко використовується поняття «інформаційно-політичні технології» й підкреслюється, що вони «за своїм впливом на виборців або політичних опонентів завжди спрямовані на побудову у свідомості програмованих циклів відповідного сприйняття відповідним чином сформованої інформації і відповідної діяльності як реакції на отримані установки» [2, с. 76]. Характерні риси сучасного політичного процесу, які обумовлені застосуванням нових сучасних інформаційних технологій, представлені в працях А. Казанокова [3]. Автор підкреслює особливу роль, що в сучасних умовах належить Інтернету, який активно використовується як з метою інформаційного впливу і взаємодії у сфері політики, так і впливу на перебіг політичного процесу в цілому.

Вплив інформаційно-маніпулятивних технологій на процес легітимації політичної влади в Україні висвітлює С. Гаврилюк [4]. Дослідниця визначає інформаційно-маніпулятивні технології як ключові фактори політичної легітимації, що впливають на політичну поведінку громадян. Характерні риси

сучасного політичного процесу, обумовлені застосуванням нових сучасних інформаційних технологій.

Отже, на сьогодні вивченення методів впливу на формування думки та вибору електорату, використання сучасних моделей інформаційних технологій належить до найактуальніших напрямків розвитку вітчизняної політичної теорії. Особливої уваги потребує розробка таких питань, як розуміння змісту та особливостей виборчих технологій у сучасних умовах розвитку країни, вивчення іноваційних-медіа технолоній та моделей їх впровадження, вивчення нових можливостей політичної коммунікації з урахуванням внутрішньополітичної специфіки країни.

СПИСОК ЛІТЕРАТУРИ

1. Рихлік В.А. Сучасні технології політичного лобіювання /В.А. Рихлік// Політологічний вісник.- К.: Вадекс.- 2015.-Вип. 77.- с-319
2. Кононов М. М. Современные информационно-политические технологии в российском избирательном процессе / М. М. Кононов // Власть. – 1999. – № 9. – С. 76.
3. Казаноков А. М. Застосування Інтернету як складової частини інформаційних технологій в політичному процесі / А. М. казанок // Наука і освіта: господарство і економіка; підприємництво; право і управління. - 2016 [Електронний ресурс]. - Режимдоступу:http://www.journalnio.com/index.php?option= com_content&view=article&id=4508 %3 A2016–04–01–14–32–05&catid= 114 %3 Amart&Itemid=157
4. Гаврилюк С. І. Інформаційно-маніпулятивні технології як складова процесу легітимації політичної влади в Україні: спроба аналізу [Електронний ресурс]-Режим доступу: http://st-hum.ru/content/gavrilyuk-si-informacionno-manipulyativnye-tehnologii-kak-sostavlyayushchaya-processa.

PHILOLOGICAL SCIENCES

UDC 821.111

WOMEN'S RESPONSE TO SOCIAL NORMS CONCERNING THEIR LIVES (BASED ON THE ANALYSIS OF FEMALE CHARACTERS IN JANE AUSTEN'S PERSUASION)

Syrko Iryna,
Ph.D. in Philology, Associate Professor,
Ivan Franko Drohobych State Pedagogical University
Ukraine, Drohobych

Abstract.: In this article a short overview of women's position in Regency England is provided. It helps to better understand the behavior of female characters in Jane Austen's *Persuasion.* It is noted, that women's ultimate goal in life was connected to marriage. The article focuses on Anne Elliot's personality in order to show how her decisions and actions are shaped by her position in the society and her views on it. Anne Elliot is considered as a strong female character, who represents a unique response to the social expectations related to marriage and independence in the early nineteenth century England.

Key words: Jane Austen, *Persuasion,* female character, social standards, British society.

Regency England was a time of many constraints on women's freedom and way of living, so it is no wonder that many writers of that time decided to explore this issue and to describe women's life. The traditional female roles during the times, when it was too hard to be a woman are vividly depicted in the works by a famous English novelist Jane Austen. The writer describes the British society at the end of the 18th – beginning of the 19th century, in which young ladies accepted the total

authority of their fathers. The life after the marriage also wasn't a bed of roses: women plunged into burdensome responsibility for housekeeping and family consumption. To add to all this, they did not have much choice when it came to their future: women's fates were shaped mostly by their families which did everything possible to find the husbands who would fully or partially support their daughters. Relations were arranged by the parents mostly within the same social class and women's happiness depended entirely on the marriage to preferably rich gentlemen, which could provide them a favorable social standing and economic security.

A woman, whose parents couldn't boast of material benefits, had little or no chance of finding a husband. She didn't have much choice; being unmarried, older than twenty, she became a burden to her family. Not to allow her parents and the society to look down on her, a poor woman had nothing to do but get married without any feelings. This is the reason why the overwhelming majority of young ladies saw the purpose of her lives in finding any husbands, and their life-time dream was marriage.

This short overview of women's position in Regency England will help us to better understand the behavior of some female characters in Jane Austen's *Persuasion.* Though their ultimate goal in life is also connected to marriage but the essence of this goal is different: some of women are desperate to get married and do not care about love, some - marry out of necessity, some - are ready enough to do anything in the name of love. There are also strong female characters, who manage to overcome pains and difficulties to become really happy in their marriage. Our analysis will mainly focus on Anne Elliot's personality and her social situation in order to show how her decisions and actions are shaped by her position in the society and her views on it.

Anne is the middle daughter of Sir Walter Elliot, a man who is too conscious of his material wealth and social status. Her elder sister Elizabeth lives a dream that in the near future she will assume her mother's former position in their neighbourhood. Anne's younger sister Mary represents traditional women for whom marriage has always been the object. She doesn't think highly of men and is not interested in

marrying out of love. It is obvious that she does not like her husband Charles Musgrove - the only thing she cares about is the position that she can acquire as a married woman. So, none of this family can be either comfort or support for the elegant-minded Anne, who is still unmarried at her 27 and seems to be destined for spinsterhood.

At the age of nineteen Anne falls in love with Mr. Wentworth, a poor but intelligent man, who loves her above all. Unlike other women, Anne doesn't care about money and prefers love over financial security. Unfortunately her father thinks that it is a degrading alliance and persuades Anne to refuse Mr. Wentworth's proposal. According to Walter Elliot, Mr. Wentworth's social status is not good enough for their family. Lady Russell, Anne's trusted confidante, also questions the expediency of marrying a penniless young man without any connections and financial support. She considers Mr. Wentworth's prospects to be very uncertain. Being a typical representative of the early nineteenth century English society, Lady Russell believes that people of unequal social class cannot be happy together. Though Anny understands that economic motivations deprive her of a chance to be happily married, but she allows herself to be manipulated. Young lady is not yet ready enough to find the right way out of her miserable situation and to speak reason to her relatives. Anne obeys, though she feels deeply unhappy and her feelings do not fade over the time.

The way, Anne behaves, proves how social norms regarding marriage make young woman do foolish things: being subordinated to her father and depending entirely on his approval, she allows him to ruin her life, love and happiness. But this case does not characterize Anne as a weak person. She develops both in regard to her traits of character and her attitude towards life and love. The time for self-deception is over for Anne: it ends with her refusal of Wentworth's proposal, and in the meantime Anne becomes self-aware; self-aware in the sense that she becomes fully conscious of her own qualities and faults. She gets clearer views of things in general, and of people and their behavior in particular and starts to demonstrate her own response to certain social norms concerning her life. Anne does not see the purpose of her life in finding a husband, so she refuses Ch. Musgrove's marriage proposal

despite the insistence of her family. Thus, Jane Austen depicts her heroine as a strong and independent young woman who will never again allow herself to be persuaded into something she does not want to do. Anny hates to get married because of necessity; on the contrary, she sees marriage as an act of love. Being perfectly content with her present situation, Austen's heroine is sure that only love can make her change her mind. She cherishes a very tender affection for Mr. Wentworth and believes that she will never fall in love with any other man. Anne needs attention and admiration which, she believes, she will never get with anyone else. Such position makes Anne independent of the other people. She lives her life the way she wants to, fights for what she believes in, and is not any longer a woman whom someone can easily make do something.

In Austin's time it was typical for women to do nothing but what was expected from them – be quiet, patient and not to display their feelings freely. To feel, but not to show any more feeling than was proper – was the motto of Victorian England. It seems, it casts its shadow over Anne. Most of her thoughts revolve around Captain Wentworth since his return, but she never demonstrates her feelings. She loves him above all, but she believes him to be in love with Louisa, a young girl whose brother is married to Anne's sister Mary. Being a self-sacrificing person she decides to put their happiness in front of her own. Another vivid example of Anne's preoccupation with other people's lives that leads to negligence of her own feelings is her offer to stay home with her niece and not to go to a dinner although she knows that Captain Wentworth will be there.

Anne is depicted as a reasonable person who manages to cope with any difficult situation. When Luisa Musgrove is injured, and the onlookers and her companions stand around dumbfounded, Anne very quickly administers first aid and summons assistance. She manages to console and calm everyone while nursing her. Austen's heroine proves that in hard times women can be even superior to men: their intelligence and the ability to control themselves, in particular their emotions and desires turn out to be useful because they know how to deal with unexpected difficult situations.

In some situations Anne proves to be a sharp woman. When her cousin Mr. Elliot suddenly wants to establish a friendly relationship with her family, she suspects that something is wrong. Although William Elliot seems a perfect gentleman, Anne distrusts him. She learns, to her great distress, of his layers of deceit, calculated self-interest and his plan to reestablish his relationship with her family primarily to safeguard his inheritance of the title. Though Lady Russell presses her to accept Elliot's likely offer of marriage, Anny does not care about her opinion anymore; she does what she thinks to be the best for her. This helps her to develop more confidence in her own judgment.

Unlike the rest of her family, Anne does not feel contempt for the lower classes or for those whose prospects are uncertain. She is not a snobbish person who sees poor people as inferior to her and who does not care about other people's feelings as long as she gets what she wants. In spite of her father's strong objection Anne respects Mrs. Smith, a poor widow whose deceased husband has left her in debts. Anne does not care about his opinion and is grateful to Mrs. Smith for comforting her when she was at her worst after her mother's death.

Fortunately Captain Wentworth and Anne reconcile and renew their engagement. The match is now more palatable to Anne's family – their waning fortunes and Wentworth's waxing ones have made a considerable difference: Wentworth's successes in the Napoleonic Wars resulted in his promotion and enabled him to amass the then considerable fortune of £25,000 (around £2.5 million in today's money) from prize money awarded for capturing enemy vessels. It is out of the question that Anne does not marry Captain Wentworth because of economic security. She realizes that her only place in the world is by this man's side. She gladly accepts his proposal, thus showing that the only reason why any woman should marry is because she is in love.

It will be wrong to state that the fate is finally merciful to Anne Elliot. I'd better say that she manages to take her destiny in her own hands: despite all the obstacles and difficulties she is married with a man who adores her and does everything to make her happy.

Mrs. Smith is not a principal heroine of Jane Austen's *Persuasion.* She seldom appears in the novel, but is considered to be an important character for analysis. Mrs. Smith has difficulties of every sort to contend with. Her once wealthy husband left her without a penny after his death, she is unable even to afford herself the comfort of a servant, and is almost excluded from society. In addition to these distresses she is afflicted with a rheumatic fever, which made her a cripple. But in spite of all difficulties that befall her, Mrs. Smith is depicted as a uniquely strong woman. As a means for supporting herself she learns how to knit. This activity turns out to be a sort of a distraction and condonation and helps Mrs. Smith to deal with everyday life. She does everything possible to be useful and to prove that she is capable of living on her own. As a reward for all the miseries and pains that she had to endure, Mrs. Smith retrieves her husband's property. Her strong spirit helps her to get what she deserves. She becomes independent in the material sense and equal to all those who ignored her in her poverty.

Jane Austin's *Persuasion* makes it clear that, despite social standards of the time, women have the right of living a happy and fulfilled life. Anne and Mrs. Smith are intelligent, strong, reasonable and independent in their actions women who, living through hardships and sufferings, finally achieve happiness. Some minor characters represent women who are less firm in their principles. But though these characters vary in spirit and state of mind, and are defined by different economic and social position, but there is the similarity between them: they are reckless in their actions, believing that everything they do will lead to a better life, either their own or the life of those who are close to them. They represent a unique response to the social expectations related to marriage and independence in the early nineteenth century England.

REFERENCES

1. Florentino Oliviera. The Role of the Woman in the Family and Society in the novels by Jane Austen. Franca: Centro Universitario De Franca. 5 Oct. 2007.

2. Goodheart, Eugene. "Jane Austen's Errant Heroine." Sewanee Review. 4

May (2008): 589- 604.

3. Hughes, Kristin. The Writer’s Guide to Everyday Life in Regency and Victorian England from 1811-190. Cincinnati: Writer’s Digest Books, 1998.

4. Jones, Susan E. “Thread-Cases, Pin-Cushions, and Card-Racks: Women’s Work in the City in Jane Austen’s Persuasion“. EBSCO. 20 Apr. 2015.

5. Posusta, Rebecca. “Architecture of the Mind and Place in Jane Austen’s Persuasion.” EBSCO. 30 Oct. 2010.

6. Sales, Roger. Jane Austen and Representations of Regency England. New York: Routledge, 1994.

7. Swords, Barbara W. Woman’s Place in Jane Austen’s England. 10 Apr. 2005.

8. Vickery, Amanda. The Gentleman's Daughter: Women's Lives in Georgian England. New Haven: Yale UP, 2003.

УДК 81-119

ИЗУЧЕНИЕ ТЮРКИЗМОВ РУССКОГО ЯЗЫКА

Демьянюк Анжела Анатольевна
доктор филологических наук, доцент,
Исаев Хуршуд Байрам оглу
доктор филологических наук, профессор
Кавказский университет
г. Карс, Турция

Аннотация. В данной статье рассматривается историческая традиция изучения тюркизмов в русском языке начиная с XVIII века. Большое внимание уделяется статье Н.К. Дмитриева «О тюркских элементах русского словаря», которая является наиболее обстоятельным исследованием тюркизмов в русском языке. В этой статье автор изучает проблемы звуковых соответствий тюркских и русских слов. Отмечается, что возросший интерес к проблеме тюрко-славянских языковых контактов реализовался в 90-х годах XX века целой серией работ по тюркизмам разных ученых. Основное внимание уделяется вопросам этимологии тюркизмов, их хронологизации, установлению языка-источника, путям проникновения их в русский язык, освоению тюркских заимствований грамматической системой русского языка.

Ключевые слова: заимствования, сопоставления, тюркизмы, этимологизация, ориентализмы, тюрко-славянские языковые контакты.

Изучение тюркизмов в русском языке имеет определенную историческую традицию. Изучение тюркизмов русского словаря началось еще в XVIII веке. Первый из известных нам опытов сопоставления русских слов со словами восточных языков относится к 1769 году. В этом году в сатирическом журнале Василия Тузова «Поденьшина» был опубликован список слов русского языка, сходных со словами восточных языков.

Во второй половине XIX века выходит в свет ряд теоретических

исследований, посвященных проблемам заимствованных слов, в том числе и тюркских, разных по задачам, но общих по целям. В них определялись причины и время заимствований, при которых происходит процесс заимствований, выявились значения заимствованных слов в языке.

Вопрос о тюркско-русских языковых связях интересовал многих исследователей в течение всего XIX века. В 1812 году Общество любителей российской словесности при Московском университете выдвинуло конкурсную тему исследования о влиянии других языков на русский, где должен был исследоваться и вопрос о вкладе «татарского языка» (то есть тюркских языках вообще) в русский словарь. Но такое исследование осталось невыполненным.

Вопрос о словах, заимствованных русским языком из различных тюркских языков, ставился лишь на ограниченном материале. Много интересных наблюдений о тюркских словах в русских говорах содержится в «Материалах для сравнительного и объяснительного словаря и грамматики», вышедших в 1854 году под редакцией И.И. Срезневского. В первом томе «Материалов» опубликованы списки русских слов, сходных со словами восточных языков, и указан возможный источник среди восточных языков. В составлении этих глоссариев участвовали известные русские востоковеды И.Н. Березин, А.А. Бобровников, В.В. Григорьев, А.К. Казембек, И.М. Ковалевский, П.Я. Петров, А.М. Шегрен. Исследованием лексики тюркского происхождения занимались такие видные ученые, как Ф.Е. Корш, П.М. Мелиоранский, С.Е. Малов, В.А. Гордлевский, К.Г. Менгес, Н.А. Баскаков, Ю.Н. Завадовский, И.Г. Добродомов.

Весьма интересна, появившаяся в третьем выпуске «Лексикографического сборника» в 1958 году статья Н.К. Дмитриева «О тюркских элементах русского словаря». Работа представляет собой тюркологический комментарий к «Толковому словарю русского языка» под редакцией Д.Н. Ушакова. Она состоит из большого введения и нескольких глоссариев:

1) Тюркизмы, подтвержденные фактами;

2) Тюркизмы, требующие дополнительной документации;

3) Слова, причисляемые к тюркизмам в порядке гипотезы;

4) Дополнительный список тюркизмов русского словаря (в него вошли некоторые пропущенные в «Толковом словаре» выражения, а также отдельные областные слова).

Работа Н.К. Дмитриева является наиболее обстоятельным исследованием тюркизмов в русском языке. Н.К. Дмитриев уделил большое внимание проблемам звуковых соответствий тюркских и русских слов [1]. Такие сопоставления соответствующих тюркских слов в разных тюркских языках позволяют более точно установить источник заимствования. Возросший интерес в конце 50-х начале 70-х гг. к проблеме тюрко-славянских языковых контактов реализовался во второй половине 80-х начале 90-х гг. целой серией работ по тюркизмам (З.С. Шеломенцева, Х.С. Йенисой, А.Ж. Умурзакова). Работа Н.К. Дмитриева вносит много корректив в «Русский этимологический словарь» М.Р. Фасмера, где тюркские языки зачастую выступают недостаточно расчлененно. М. Фасмер пользовался для наведения справок лишь «Опытом словаря тюркских наречий» В.В. Радлова, который отражает словарный состав далеко не всех тюркских языков.

В конце XX века было издано два крупных лингвистических справочника: «Большой толковый словарь русского языка» 1998 года и «Новый словарь русского языка: толково-словообразовательный» Т.Ф. Ефремовой, вышедший в 2000 году. Эти словари содержат достаточно широкий пласт ориентализмов – около 900 единиц.

Словарные статьи ориентализмов содержат следующие сведения: заголовочное слово с ударением, грамматический комментарий, функционально-стилистическую характеристику и лексическое значение слова. Кроме того, включена этимологическая справка, иллюстрированный материал и энциклопедическая информация.

Исследование тюркизмов в русском языке ведется в разных направлениях, среди которых можно выделить такие, как изучение тюркизмов в

древнерусском языке, в составе современного литературного языка и прочее. Основное внимание уделяется вопросам этимологии тюркизмов, их хронологизации, установлению языка-источника, путям проникновения их в русский язык, освоению тюркских заимствований грамматической системой русского языка.

Заимствования, вошедшие в русский язык из тюркских языков и через тюркские языки, были разнообразны по тематике и проникали во все семантические группы лексики и терминологии русского языка. Тюркизмы, в отличие от западноевропейских заимствований, которые характерны для общественно-социальной, военно-дипломатической, научной и культурной сфер русской жизни, представлены преимущественно названиями, относящимися к быту, т. е. тюркизмы в большинстве являются «бытовизмами» [2].

По мнению Р.А. Юналеевой, все тюркизмы подразделяются на две группы. К первой группе относятся лексемы, которые не ощущаются чужеродными русскому языку, их происхождение выявляется только на уровне этимологизации. К ним относятся названия широко используемых реалий, активные в коммуникативном отношении (*лошадь, товар, деньги, чемодан* и др.). Также к этой группе относятся лексемы, которые тоже не воспринимаются как заимствования, но они не так широко употребляются (*кизяк* – навоз в форме кирпича, *бахилы* – вид обуви). Ко второй группе относятся лексемы, употребление которых окказионально и ситуативно. Эти тюркизмы являются экзотизмами (*чалма* – мужской головной убор у мусульман) [2].

Таким образом, изучение тюркских лексических заимствований в русском языке представляет большой теоретический и практический интерес в современной лингвистике. Взаимодействие славянских и тюркских языков на протяжении всей истории этих народов было настолько продолжительным и интенсивным, что оставило глубокие следы во всех областях лексики этих языков, в их фразеологии и отчасти в фонетике и грамматике.

СПИСОК ЛИТЕРАТУРЫ

1. Дмитриев Н.К. О тюркских элементах русского словаря // Лексикографический сборник. – Вып. 3. – М., 1958.

2. Юналеева Р.А. Структурно-семантическое развитие русского языка с тюркским элементом -*кап* // Грамматическая лексикология русского языка. – Казань: Казанский университет, 1978.

УДК 8

КОМПЛЕКСНЫЙ АНАЛИЗ ТЕКСТА КАК СРЕДСТВО ФОРМИРОВАНИЯ КОММУНИКАТИВНОЙ КОМПЕТЕНЦИИ СТУДЕНТОВ В ПРОЦЕССЕ ИЗУЧЕНИЯ ДИСЦИПЛИНЫ «РУССКИЙ ЯЗЫК И КУЛЬТУРА РЕЧИ»

Кулумбегова Людмила Владимировна
Доцент кафедры русского языка,
Юго-Осетинский государственный университет
им. А. А. Тибилова
г. Цхинвал. Южная Осетия

Аннотация: статья посвящена комплексному изучению текста, позволяющему студентам совершенствовать свою речевую культуру в процессе изучения русского языка. По мнению автора работы, актуальность данной работы определяется недостаточным уровнем сформированности коммуникативной компетенции студентов и необходимостью формирования их коммуникативных навыков.

Особый акцент в работе сделан на том, что отличительной чертой коммуникативной компетенции является способность развития успешной активности личности в социальном окружении, так как современное общество требует от выпускника вуза наличия высокого уровня культуры грамотного общения.

Ключевые слова: текст, изучение и анализ текста, развитие связной речи студентов и их коммуникативной компетенции, устная и письменная речи

Высокий уровень речевой культуры – неотъемлемая черта современного выпускника любого вуза. Человек достигает высшего уровня речевой культуры, если обладает правильной и связной речью. Это значит, что он не только не допускает ошибок, но и умеет наилучшим образом строить высказывания в соответствии с целью общения, отбирать наиболее подходящие в каждом

случае слова и конструкции, учитывая при этом, к кому и при каких обстоятельствах он обращается. В настоящее время в системе высшего образования обучение русскому языку как важнейшему элементу общей и профессиональной культуры и средству профессионального общения приобрело особую значимость.

Это актуально в настоящее время, так как современному обществу требуются не просто специалисты-профессионалы, обладающие определенными знаниями, умениями и навыками, а люди, способные к самосовершенствованию. Только они, обладающие высокой профессиональной компетентностью, умеющие творчески работать, находящиеся в постоянном поиске, могут в полной мере осуществить свое творческое и профессиональное предназначение.

В данном аспекте дисциплины «Русский язык», Русский язык и культура речи», «Культура речи» непосредственно нацелена на повышение уровня практического владения современным русским литературным языком студентов любого вуза.

Нельзя не согласиться с авторами книги «Коммуникативная культура» [3, с.10], что«...коммуникативная компетенция – основа практической деятельности человека в любой сфере жизни».

Действительно, современные условия требуют от выпускника вузов – будущих специалистов в той или иной области, высказываний в правильно построенной форме, как в устной, так и письменной речи. Согласно ФГОС ВО развитие коммуникативной способности и установка на использование этой способности - главный образовательный результат освоения русского языка учащимися на всех ступенях обучения. А именно, способность осуществлять «...деловую коммуникацию в устной и письменной формах на государственном языке Российской Федерации, а также способность воспринимать межкультурное разнообразие общества в социально-историческом, этическом и философском контекстах [12]. В последние годы педагоги часто сталкиваются с тем, что у большинство обучаемых испытывают затруднения в составлении

связных высказываний (как устных, так и письменных), аргументации своего высказывания и т.д. Все эти факты в конечном счете становятся барьером для свободной коммуникации молодых людей друг с другом. Как правило, студенты стараются заменить живую речь «виртуальной» или же невербальными способами общения, чаще жестами. В этой связи одной из проблем современного вузовского образования в части изучения русского языка является развитие коммуникативной компетенции студентов.

Именно сейчас обучение студентов коммуникативной компетенции приобретает особую значимость, так как уровень национальной языковой культуры в целом заметно снижается. Мы все чаще сталкиваемся с небрежным обращением с русским языком. Это наблюдается и в средствах массовой информации, и в публицистике, и особенно в повседневном общении. Коммуникативная направленность в изучении языка служит не только формированию навыков общения, но и развивает общую образовательную культуру личности молодого человека.

Обучение русскому языку должно способствовать развитию мышления, пробуждать у них любовь к родной речи, способность к анализу языковых явлений, а также к умению наблюдать речь. В решении этих задач огромное значение имеет комплексная работа с текстом, а соответственно разные виды разбора языкового материала, которые различаются по содержанию, объему и способу выполнения. В методике обучения русскому языку текст является ведущей единицей словесной коммуникации. И это не случайно, поскольку именно работа с текстом способствует оптимальному усвоению языка: «Развивать связную речь... – это значит научить воспринимать и создавать коммуникативно ориентированные тексты в процессе трудовой, учебной, бытовой, общественной деятельности, то есть научить... полноценно общаться» [14, с.103].

В данной работе под комплексным анализом текста мы подразумеваем обязательный вид работы с текстом, позволяющий осуществить системный подход к изучению языка. Другими словами, рассмотрение текст в разных

аспектах языкознания, и прежде всего речеведческого.

Можно утверждать, что комплексный анализ текста – это интересный и в то же время продуктивный вид работы, при котором осуществляется функциональный и системный подход к изучению языка. Работа с текстом развивает у обучаемых языковую интуицию, способствует устранению различных видов ошибок, влияющих на понимание смысла сказанного или написанного автором. Кроме того, анализ текста помогает до конца понять особенности текста и грамотно его пересказать (в том числе и письменно), сохраняя при этом его своеобразие.

Это способствует формированию коммуникативной компетенции, которая предполагает «способность средствами изучаемого языка осуществлять речевую деятельность в соответствии с целями и ситуацией общения в рамках той или иной сферы деятельности» [8].

Таким образом, главное направление в обучении - не только полученные знания обучаемых, а применение их на практике, то есть в жизненных ситуациях. Как мы уже отмечали ранее, компетенция и грамотность сегодня – первые причины успешного общения в любой области нашей жизни. Отсутствие одного из факторов приводит к множеству конфликтов в общении. Получается, чтобы быть успешным, нужно быть активно коммуникативным, социально компетентным, а также общественно адаптированным, способным продуктивно взаимодействовать в процессе общения.

Для формирования коммуникативной компетенции на занятиях русского языка необходимо проводить специальные упражнения, различные ситуации, разнообразные методы и приемы работы, способствующие организации продуктивного учебного процесса в соответствии с требованиями образовательного стандарта.

Под комплексным анализом понимаются специальные виды упражнений с текстом, выполнение которых позволяет осуществить системный подход к изучению языка, т.е. рассмотреть текст с разных аспектов языкознания.

Предлагаются следующие определения комплексного анализа текста:

«...Комплексный анализ текста – это вид работы, при котором осуществляется функциональный и системный подход к изучению языка, а также ярко выявляются межпредметные связи» [4].Он предполагает целостное рассмотрение фактов языка в единстве с разными разделами языкознания (о чем пишет М. Р. Львов). «Кроме того, анализ текста необходим для выполнения всех форм работы, связанных с трансформацией текста, - от редактирования и составление плана до изложения» [8]. Именно данная синтаксическая единица помогает выступать в своей функциональной роли любой языковой единице (звукам, словам, морфемам, словосочетаниям, предложениям). В целом же «... текст является одним из средств создания на занятиях словесности речевой среды, направленной на развитие коммуникативных способностей обучаемых», - отмечает Малюшкин А. Б. [6].

Известно, что текст как речевое произведение обладает двумя сторонами: выражением и содержанием. Эти стороны взаимосвязаны и взаимозависимы. Поэтому на занятиях следует обращать внимание студентов на связи построения в тексте и способы создания его как единого речевого произведения.

Чтобы понять текст, надо не просто усвоить его содержание, а определить цель его создания. Любой анализируемый текст не должен быть бессмысленным. Анализ всегда должен предполагать цель: С какой целью? Зачем? Для чего? «Подчинять анализ цели – это значит через анализ формальных элементов произведения вести к пониманию его содержания, смысла» [14, с. 102]. Важно через анализ раскрыть то, что без него осталось бы незамеченным. Во время работы с текстом целесообразно использовать все виды лингвистического разбора: фонетический (чтение с определенной интонацией); лексический (выяснение значения и смыслов слова); морфемный, словообразовательный и этимологический (для разъяснения и уточнения значения слова); морфологический и синтаксический (для уточнения смыслов предложений); стилистический (для построения образов героев, понимания особенностей жанра и композиции текста).

Художественный текст - сложная синтаксическая единица, включающая в себя идейно – эстетическую, жанрово - композиционную и языковую составляющие. Чтобы понять духовное богатство писателей, необходимо рассматривать их тексты в широком смысле. Поэтому перед учителями русского языка лежит непростая задача - помочь учащимся научиться воспринимать и понимать текст, а также высказывать по его поводу собственное мнение.

Примером такого анализа может являться следующий текст.

Перед самым восходом солнца на поляну ложится первый мороз.

Притаиться, подождать у края – что там делается на лесной поляне!

В полумраке рассвета приходят невидимые лесные существа и потом начинают по всей поляне расстилать белые холсты.

Первые же лучи солнца, являясь, убирают холсты, и остается на белом зеленое место. Мало-помалу белое все растает, и только в тени деревьев и кочек долго еще сохраняются беленькие клинышки.

На голубом небе между золотыми деревьями не поймешь, что творится: уносит ветер листы или стайками собрались мелкие птички и несутся в теплые далекие края.

Ветер – заботливый хозяин. За лето везде побывает, и у него даже в самых чистых местах не остается ни одного незнакомого листика. А вот осень пришла – и заботливый хозяин убирает свой урожай. Листья, падая, шепчутся, прощаясь навек. У них ведь так всегда: раз ты оторвался от родимого царства, то и прощайся, погиб…

(М. Пришвин «Осенние листья»)

Предполагаемые вопросы для анализа данного художественного текста:

1. О чем рассказал писатель, природу? Какое чувство вызвал у него замерзший и притихший лес?

2. Что особенно поражает писателя в природе? Почувствовали ли вы его чувства?

3. Прочитайте вслух текст. Услышали ли вы повторы звуков? С какой

целью автор использует прием звуковых повторов: для создания образной картины, придания звуковой выразительности или для связи слов в тексте?

4. Есть ли в тексте выразительные средства речи? Выпишите их в тетрадь. Прочитайте текст без них. Как, по-вашему, меняется описание без них? [9, с. 130].

5. Из текста выпишите 5 двусоставных, распространенных предложений и 5 односоставных. Разберите их по составу.

6. Придумайте заголовок к тексту.

В качестве самостоятельной работы можно предложить студентам продолжить текст и придумать свою концовку.

Любой художественный текст олицетворяет в себе образ или систему образов. Так, в данном отрывке представлены образы пейзажей. Любой из художественных образов выбирается автором из желания вызвать у читателя определенные чувства, мысли, из стремления в чем-то убедить его (на примере вопросов 1-2 по М. Пришвину «Осенние листья»).

Таким образом, «анализ художественного текста должен способствовать углубленному его прочтению, проникновению в мысль художника, пониманию внутреннего смысла произведения» [9, с. 250].

Как мы видим, формулируя задания к тексту, нужно придерживаться определенной последовательности. Сначала – вопросы и задания, направленные на осмысление содержания и восприятия текста:

- *Прочитайте данный текст (отрывок). О чем он?*

- *Озаглавьте текст (если текст имеет название, подумайте, почему автор назвал его именно так).*

- *Укажите количество микротем, составьте план текста.*

Что касается плана текста, то можно дать готовый, но с нарушением хронологического порядка. Студенты должны выстроить фабулу отрывка.

Затем должны быть задания речеведческого характера, включающие такие понятия, как стиль, тема, основная мысль, способы и средства связи между предложениями:

- *К какому функциональному стилю и типу речи принадлежит текст? Докажите это.*

- *Определите тему и идею текста.*

- *Как связаны части текста? Как соотносятся его начало и конец?*

Выстраивать задания таким образом необходимо, поскольку читательское восприятие от этого углубляется, «то, что воспринималось на интуитивном уровне, становится более осмысленным» [11, с. 31].

За речеведческими заданиями следуют подбирать задания языкового характера, отражающие изучение системы языка: по фонетике, лексике, грамматике. Немаловажную роль играют задания, направленные на совершенствование словарного запаса учащихся. Например, словарная работа, связанная с заменой заимствованных слов словами собственно русскими, или же слов, эмоционально окрашенных, словами с нейтральной окраской, подбором синонимов, антонимов, омонимов. Работа со словом и его значением, как лексическим, так и грамматическим – основа развития речи.

Наконец, завершающими заданиями при комплексном анализе текста должны быть вопросы по орфографии и пунктуации, разные виды разбора, составление схем предложений, выполнение которых способствует развитию орфографической и пунктуационной зоркости студентов.

Если к одному тексту предлагается много заданий, то это не означает, что каждый студент должен выполнить непременно все. В процессе комплексной работы с текстом у обучаемых появляется возможность выбора тех вопросов и заданий, которые он считает для себя наиболее интересными.

Таким образом, грамотно организованная работа в ходе комплексного анализа текста даёт возможность обеспечить на занятиях органическую взаимосвязь изучения нового материала и повторения, помогает глубоко проникнуть в содержание текста, а также развивает коммуникативные навыки студентов.

Кроме того, комплексный анализ текста позволяет обучаемым не только показать теоретические знания, но и выразить свое понимание текста

посредством творческих заданий (написание эссе или сочинения).

Комплексный анализ текста, проводимый на занятиях русского языка, дает возможность педагогу рассматривать вопросы лингвистики, обеспечивает системное повторение. Следовательно, грамотно построенная работа по комплексному анализу текста способствует глубокому проникновению в содержание текста, а также развивает коммуникативные, лингвистические и творческие способности студентов.

СПИСОК ЛИТЕРАТУРЫ

1. Алексеева, М.М. Методика развития речи /М.М.Алексеева, В.И.Яшина. – М.: Просвещение, 2013. – С. 192.
2. Загвязинский В. И. Современная образовательная ситуация и задачи модернизации российского образования// Народное образование. 2012. №5. С.10-11.
3. Ипполитова Н.А. Развитие речи и повышение грамотности // Русский язык в школе. 2017. № 5. – С. 8-15.
4. Комплексный анализ текста на уроках русского языка [Электронный ресурс] URL: http://pandia.ru/text/78/064/10146.php (дата обращения:15.03.2017).
5. Кохтев Н.Н. Сочинение: работа над содержанием и языком. – М.: МГУ. 2014. – 80 с.
6. Малюшкин А. Б. Комплексный анализ текста. М., 2008. – 110 с.
7. Методические рекомендации «Анализ художественного текста на уроках словесности» [Электронный ресурс] URL: http://gigabaza.ru/doc/94264-pall.html (дата обращения: 15.02.2017).
8. Методика комплексного анализа текста [Электронный ресурс] URL: http://kopilkaurokov.ru/literatura/uroki/mietodika-komplieksnogho-analiza-tiekstana-urokakh-litieratury (дата обращения: 03.03.2017).
9. Михайлова Е.В. Тесты и тексты для комплексного анализа текста.- М.: Вако. 2007.– 256 с.

10. Мурзин Л.Н., Штерн А.С. Текст и его восприятие. – Екатеринбург: Изд-во Урал. ун-та. 2011. – 172 с.

11. Новиков Л.А. Художественный текст и его анализ. М.: Русский язык. 2008. 230 с.

12. Федеральный государственный образовательный стандарт высшего образования. Зарегистрировано в Минюсте России 15 марта 2018 г. N 50362 https://omgpu.ru/sites/default/files/files/basic/programmy-bakalavriata-fgos-3/44.03.01_pedagogicheskoe_obrazovanie.pdf (дата обращения: 17.05.2020 г.).

13. Фоменко Ю.В. Типы речевых ошибок. Новосибирск. 2010. – 60 с.

14. Чадина Ю.А. Комплексный анализ текста как метод развития творческих способностей учащихся // Вестник Московского городского педагогического университета, 2011. № 2 (7). – С. 100 – 107.

УДК 81.271.16

СТРАТЕГІЯ ПОШУКУ ЗГОДИ У ПОЛІТИЧНОМУ ДИСКУРСІ ДЖО БАЙДЕНА

Луценко Людмила Олексіївна
к.ф.н, доцент
Дяченко Віталій Володимирович
магістр
Криворізький державний педагогічний університет
м. Кривий Ріг, Україна

Анотація: у статті розглядаються особливості стратегічно-тактичної організації політичного дискурсу президента США Джо Байдена в контесті теоретичних положень лінгвістичної ввічливості, зокрема, використання стратегії пошуку згоди та її вербалізації. З'ясовано, що

Ключові слова: позитивна ввічливість, негативна ввічливість, стратегія, тактика, стратегія пошуку згоди, вербалізація.

Становлення категорії ввічливості в лінгвістиці пов'язано передусім з дослідженнями мовознавців другої половини XX століття. Поштовхом до вивчення ввічливості в міжкультурному аспекті стала публікація американських психологів П. Браун та С. Левінсона *Universals in language usage: politeness phenomena* (1978), де були опубліковані засадничі тези з вивчення форм ввічливого спілкування, а також хрестоматійна монографія *«Politeness: Some universals in language usage»* (1987), що розкриває найбільш впливову на сьогодні теорію лінгвістичної ввічливості. В теорії лінгвістичної ввічливості П. Браун і С. Левінсона виокремлюють 10 стратегій негативної ввічливості, що спрямовані на виявлення свободи дій, незалежності та 15 стратегій позитивної ввічливості, які засвідчують бажання мовця виглядати добре в очах інших індивідуумів.

Стратегія пошуку згоди як одна із стратегій позитивної ввічливості

спрямована на акцентуацію думки мовця, яка співпадає з думкою слухача, задовольняючи бажання останнього бути «правим» [1, с. 112]. Зазначена стратегія сприяє зближенню мовця та слухача і реалізується за допомогою таких тактик, як *обговорення «безпечних тем»* (*safe topics*) [там само, с. 113] та *демонстрації розуміння мовцем думки слухача.*

Серед «безпечних» тем, яким віддає перевагу Джо Байден у власному політичному дискурсі, найбільш поширеною темою є самопочуття та стан справ учасників дискусії. Прикладами слугують дискурсивні фрагменти відкритої зустрічі президента США з громадськістю Цінциннаті, зокрема, обговорення хвилюючих питань з дитячим лікарем Ніколь Болдвін, яка є представником опозиційної партії, та Джо Керненом:

DON LEMON: *I want to get to Dr. Nicole Baldwin. She's a pediatrician and a Republican. Dr. Baldwin, go ahead*.

JOE BEIDEN: ***Doc, how are you?*** *Dr. Nicole Baldwin:*

DR NICOLE BALDWIN: ***Great.*** *Thank you for taking my question, Mr. President.*

JOE KERNEN: *Mr. Vice President. It's Joe Kernan. Thanks for joining us. We appreciate it. This morning.*

VICE PRESIDENT JOE BIDEN: *Hey Joe.* ***How are you?***

JOE KERNEN: ***I'm great.***

Ініціатор мовленнєвого акту, Джо Байден, розпочинає дискусію за допомогою стратегії пошуку згоди. Він абсолютно впевнений у позитивній відповіді на свої питання щодо стану співрозмовників, внаслідок чого комунікація спрямовується в ефективне русло. Мовленнєвим засобом реалізації стратегії пошуку згоду виступає кліше *How are you?,* за яким слідує еліптична (*Great*) або повна відповідь (*I'm great*).

Зазначена стратегія зреалізовується також за допомогою тактики демонстрації розуміння думки адресата, при цьому вживаються такі лексичні одиниці, як: *exactly, sure, absolutely* та ін.. Наприклад:

() LEMON: *There's no more important issue I think right now than safety. You*

can rebuild a home. You can, you know, get a lot of things back, but, Mr. President, you cannot get back a life.

BIDEN: *That's* ***exactly*** *right;*

() LEMON: *We're going to get to the audience questions in just a moment. But I have a couple of questions I want to ask you, because you know the pandemic is a big concern for everyone*.

BIDEN: ***Sure is****;*

() CUOMO: *They [American people] were going to come after you.*

BIDEN: ***Sure****, they were going to come after me;*

() ANDREW ROSS SORKIN: *Well, let me just ask you now about a couple of things that you mentioned and unpack some of this. Just on the tax front first.*

VICE PRESIDENT JOE BIDEN: ***Sure****;*

() ANDERSON COOPER: *You talked about, though, Charlottesville being a defining moment. Do you see this as … as another defining moment?*

BIDEN: ***Absolutely.***

Отже, у політичному дискурсі Джо Байдена доволі часто використовується стратегія пошуку згоди, яка імплементується за допомогою тактики обговорення «безпечних тем» та виявлення адресантом розуміння думки адресата.

СПИСОК ЛІТЕРАТУРИ

1. Brown P. Politeness: Some Universals in Language Use / P. Brown, S. Levinson. – L., NY, etc. : CUP, 1987. – 345 p.

ВЕРСИФІКАЦІЯ ПОЕТИЧНИХ ТВОРІВ СИДОРА ВОРОБКЕВИЧА

Никифорук Тетяна Мирославівна
к. філол. н., доцент
Буковинський державний медичний університет,
м. Чернівці, Україна

Вступ. Сидір Воробкевич (1836 – 1903) – поет, прозаїк, драматург, фольклорист, видавець, композитор, громадсько-культурний діяч, як і його старший літературний побратим – Юрій Федькович, він, за словами П. Никоненка і М. Юрійчука, „зробив надзвичайно багато, заклавши підвалини української національної культури на Буковині, духовного відродження українців краю”. Життєво-творчий шлях, багатогранний талант буковинця привертали увагу науковців. Віршовану спадщину С. Воробкевича вивчали В. Гнатюк, М. Івасюк, Л. Ковалець, Н. Козачук, О. Кульбабська, Л. Кучурян, М. Ласло-Куцюк, В. Лесин, М. Лозинський, О. Маковей, Б. Мельничук, П. Никоненко, О. Огоновський, Ф. Погребенник, О. Попович, С. Протасова, О. Романець, Є. Семака, В. Сімович, С. Смаль-Стоцький, І. Франко, Н. Шатілова, М. Юрійчук та ін. Досі добре досліджена біографія митця, тематика його поезії, частково розглянуто окремі питання форми поетичних творів. Недостатнє вивчення віршованих творів С. Воробкевича в аспекті віршування зумовлює актуальність теми дослідження.

Мета дослідження. З’ясувати особливості розвитку поетики віршованих творів С. Воробкевича у аспекті версифікації у діахронічному зрізі.

Матеріалом дослідження слугували віршовані твори С. Воробкевича, уміщені в найповнішому на сьогодні тритомному виданні О. Маковея. Використано друковані і недруковані твори, що вирізняються специфічними версифікаційними ознаками.

Методи дослідження. Для аналізу аспектів віршування застосовано формальний метод, який базується на використанні статистики, кількісної обробки матеріалу. На особливу увагу заслуговує використаний принцип

„частотного коефіцієнту” (ЧК) – відношення поетичного елемента до кількості рядків. Такий підхід дає змогу зробити об’єктиві висновки щодо різних складників поетики письменника.

Результати дослідження.У творах С. Воробкевича наявні силабічні 59 % (І період – 90 % усіх творів, ІІ – 56 %, ІІІ – 31 %), силабо-тонічні твори 37 % (І період – 8 %, ІІ – 41 %, ІІІ – 63 %) та поліметричні конструкції 4 % (І період – 3 %, ІІ – 1 твір, ІІІ – 10 %). Простежено розвиток поетової версифікації від силабічних до силабо-тонічних форм. Усі поетові вірші строфічні. Переважають монострофічні форми: 90 % (І період – 93 %, ІІ – 90 %, ІІІ – 89 %).

Строфічні вірші представлені такими строфами: дистих, катрен, п’ятивірш, шестивірш, семивірш, восьмивірш, дев’ятивірш, 11-вірш, 12-вірш. Простежено тенденцію до поступового зменшення частки катренних строф. Натомість зростає кількість восьмивіршів. Це явище пояснюється схильністю С. Воробкевича до творення пісенних текстів.

Різнострофічні конструкції (10 %) С. Воробкевича найширше представлено в ліриці останнього періоду (11 %), у другому і першому періодах їх кількість становить 10 % і 7 % відповідно.

Поет використовує переважно точну риму (85,6 %). Відсоток приблизних рим складає 10,4. Неточних рим – 17,6 %. Поетова рима переважно одноманітична 74,6 %, з переважанням дієслівних – 40,7 %.

Висновки. Отримані результати є важливим матеріалом для увиразнення наших знань щодо поетики віршованих творів С. Воробкевича, вони є матеріалом для зіставлення з аналогічним матеріалом щодо художності поетичних творів Ю. Федьковича. На підставі виявлення спільних ознак, з урахуванням даних щодо інших українських поетів краю цього періоду можна одержати загальну картину поетики вітчизняних віршованих творів на Буковині в другій половині XIX століття.

УДК 1751

НЕВЕРБАЛЬНИЙ ЗНАК У КОНФЛІКТНІЙ КОМУНІКАЦІЇ: ДО ПРОБЛЕМИ СТАТУСУ

Черненко Ольга Віталіївна,
кандидат філологічних наук, доцент
кафедра германської і фіно-угорської філології
імені проф. Г. Г. Почепцова
Київський національний лінгвістичний університет
м. Київ, Україна

Анотація: У статті охарактеризовано поняття «невербального знаку» у конфліктному дискурсі та зроблено спробу визначення місця і статусу невербальних компонентів комунікації з позицій сучасних підходів до аналізу мультимодальних текстів, теорії конфлікту, семіотики та лінгвосеміотики. У роботі наведено функціонально-прагматичну класифікацію невербальних засобів комунікації у конфлікті на прикладі художнього дискурсу.

Ключові слова: невербальний знак, семіозис, конфліктний дискурс, мультимодальність, вербальні та невербальні засоби комунікації.

Сучасні дослідження семіозису невербальної поведінки людини, зокрема, у конфліктній комунікації, характеризуються функціонально-комунікативним [1; 2] та функціонально-когнітивним підходами [2; 3], які дозволяють не лише повніше інтерпретувати механізми взаємодії вербальних, невербальних, аудіальних, візуальних та ін. семіотичних ресурсів у процесі смислотворення та смислоінтерпретації, але й долучитися до розкриття проблеми статусу невербального знака у конфліктному дискурсі. Інтеграція здобутків вищезазначених підходів дозволяє трактувати невербальний знак не лише як окремий, доповнюючий, вторинний, «тихий» засіб комунікації, що слугує для розрізнення та ідентифікації певних культурних кодів, але і як внутрішній, «вбудований» засіб для породження смислів у всіх його вимірах [3, с.32].

Іншими словами, варто говорити про вербально-невербальний семіозис як єдину інтегральну систему продукування мовного значення. У художньому конфліктному дискурсі, що є мультимодальним за своєю природою, невербальний знак комунікації нерідко слугує єдиним засобом смислотворення, який дозволяє читачеві як колективному реципієнту або безпосередньо інтерпретатору як учаснику конфліктної мовленнєвої взаємодії робити ряд інференцій, сформованих у процесі інтерпретації саме невербального знаку за браком додаткових джерел інформації [4, с. 16]. Наприклад, у процесі функціонування у конфліктній мовленнєвій взаємодії невербальні знаки (кінетичні, просодичні, проксемічні, гаптичні тощо) можуть виконувати не лише доповнюючи вербальне повідомлення функцію: *"He looked at me, outraged; She told, her eyes filled with anger"*, але й заміщувальну, чи навіть протиставну функцію, де вторинності набуває попереднє вербальне повідомлення, а саме невербальний знак дозволяє диференціювати та/або повніше означити не лише психологічний та емоційний стан комунікантів, але й «розшифрувати» вербальне повідомлення, яке вони презентують. Наприклад, кінетичний невербальний знак комунікації *She scowled at him defiantly,* супроводжуваний комунікативно значущим актом мовчання дозволяє говорити про заміщувальну функцію невербаліки на даному етапі розгортання конфліктної мовленнєвої взаємодії. *She smiled, secretly enjoying the storm* – у даному прикладі мімічний невербальний знак посмішки виступає головним інтерпретантом справжнього ставлення комуніканта до конфліктної мовленнєвої взаємодії, що розгорнулася між її учасниками.

Отже, невербальний знак комунікації у конфліктному дискурсі є «сукупним продуктом когніції, емоції і соматики людини» [2, с. 79], частиною інтегральної семіотичної системи продукування мовного значення, що формує єдиний вербально-невербальний семіозис як процес породження, функціонування й інтерпретації знаків у дискурсивному просторі.

СПИСОК ЛІТЕРАТУРИ

1. Крейдлин Г.Е. Невербальная семиотика: Язык тела и естественный язык. – М. : Новое литературное обозрение, – 2004. – 581 с

2. Серякова И.И. Невербальный знак коммуникации в англоязычных дискурсивных практиках : монография. – К. : Изд. центр КНЛУ, – 2012. – 280 с.

3. Chernenko O.V. Functional and pragmatic value of nonverbal communication in conflict fiction discourse // Science and Education a New Dimension. Philology. – 2019. – VII (63). – P.15-18.

4. Danesi M. Understanding Nonverbal Communication: A Semiotic Guide. – London: Bloomsbury Publishing, – 2021. – 256 p.

PHILOSOPHICAL SCIENCES

UKD 148.1

HEIDEGGER'S PHILOSOPHY FROM EASTERN PHILOSOPHY TO GERMAN HERMENEUTICS

Hura Yaroslava Fedorovna
Postgraduate student of the Department of Philosophy, History and social and humanitarian disciplines
Donbass State Pedagogical University
Slavyansk, Ukraine

Resume: The formation of general hermeneutics as an independent scientific discipline engaged in the study of any religious or secular semantic formations began in the 19th century. It is hermeneutics that acts as a theory and general methodology for understanding everything that is the basis of a person's spiritual life.

In his work, the author defends the thesis that hermeneutics, by its nature, constantly gravitating towards metaphysics, as well as towards idealism, since it is difficult to engage in the interpretation of spiritual, ideal, semantic formations, not recognizing their fundamental autonomy and difference from another nature. The development of philosophical hermeneutics in the twentieth century went beyond the limits of German philosophy overcoming also a certain philological orientation. From a method that was intended, in fact, to serve the historical-philological and religious discourse, hermeneutics has turned into an independent philosophical discipline.

Key words*:* hermeneutics, interpretation, Martin Heidegger, existentialism, thinking, understanding.

Contemporary hermeneutics includes both verbal and non-verbal communication, as well as semiotics, preconceived notions and prior understanding. Initially, hermeneutics was applied to interpretation, therefore it is very often used

interchangeably.

Hermeneutics is a broad discipline that includes written, verbal and non-verbal communication. [1][2] Vedic hermeneutics includes the interpretation of the Vedas, the earliest sacred texts of Hinduism. The main school of interpretation was mimamsa. Her goal was to understand that dharma includes detailed interpretive study of the Vedas. Also, certain rules were laid down for various rituals, which had to be performed accurately.

Buddhist theology deals with the interpretation of vast Buddhist literature, especially texts spoken by Buddha and other enlightened beings. Buddhist theology is deeply associated with Buddhist practice, and its ultimate goal is to find effective means of achieving spiritual enlightenment or nirvana. The central question of Buddhist hermeneutics is which Buddhist teachings are explicit, the ultimate truth, and which teachings are simply traditional or relative.

Regarding the relationship of hermeneutics to the problems of analytic philosophy, especially among those working on the analytic philosophy of science, the debate between realism and anti-realism has attempted to establish Heidegger's explanatory project.

In the 20th century, Martin Heidegger's philosophical hermeneutics shifted from interpretation to existential understanding (a fundamental ontology seen as a more direct and therefore more authentic way of being-in-the-world, implied as in-der-Welt-sein) only as “a way of knowing ". [5] For example, he turned to the "special didactic of empathy", citing the classical philosophical question of "other minds" as being related to man. (Heidegger himself did not complete this investigation.) [3]

Explanatory phenomenology originates from Martin Heidegger, a German researcher and student of Husserl. Philosophers love to learn to think. René Descartes once said a very famous phrase: "I think, therefore I am." Descartes said that people assert their existence through thinking.

Heidegger is a German philosopher. His collection "Being and Time" explored what being is. He suggested that existence is temporality and that man and nature are

not a dualistic relationship between subject and object. This book is considered an important work of existentialism, and in discussing "thinking," Heidegger found another way to think about thinking. Heidegger believes that people's misunderstanding of thinking is often due to the fact that they act too much and think too little (Heidegger, 1976). He even made a rather bold statement, pointing out that the time when people think most is when people do not think (Robbins, 2003). Since thinking today is seen as a mean of finding the right answer, thinking becomes instrumental rationality, and instrumental rationality often makes people not think about the most worthwhile. On the contrary, so-called modernity is the development of science and technology, but technology only makes them more and more instrumental and rational, and they lack room for valuable thinking (Robbins, nd).

In Heidegger's thought, learning and thinking are closely related, learning requires thinking, and thinking is a learning process. He believes that to learn is to learn, is to make everything we do respond with the essential things that come to us at a particular time (Heidegger, 1976). Simply put, the student must pay attention to everything he learns. Learning is like thinking and should not become a tool. Heidegger (1976) took as an example the apprentice of a carpenter, who does not have to be limited to continuous practice, so that he knows how to carve a tree with tools. Instead, he must prepare himself to work with each piece of wood, understand that each piece of wood has a different structure, and how to use the characteristics of a piece of wood to carve a suitable object out of it. If the student lacks the appropriate knowledge about wood blocks, he can only become a worker, continuously chopping wood, but he cannot be called a carpenter. Likewise, Heidegger believes that people should do the same while studying. And how do people do the training? He believes the key is that we must "unlearn". “Learning” means letting go of our inherent learning framework, because it’s difficult to accept new things if we don’t empty ourselves. If, after the apprentice carpenter finishes carving a piece of wood, he no longer cares about the structure of the other blocks and uses the same method only to carve out all the pieces of wood, then he stops learning. To become a carpenter, he needs to re-understand each piece of wood and give up the idea of wood carving in

order to get a feeling for the structure of wood and think about new methods of wood carving. Hermeneutics refers to human subjectivity. In a postmodern society where “the author is dead”, people can understand the same text in different ways and even understand differently from the author. Then what is “truth”? Philosophers claim that humans have prejudices and they are permanent, so we cannot conclude that what we know is true. Human prejudice is historical because people face different life situations and understand things differently. Therefore, interpreting scholars believe that history cannot objectively describe history (Wei Lianyue, 2002). Likewise, I think this statement can be applied to teaching as well.

Finally, I conclude with the word mentioned in Heidegger's book: "joyful." The key to the constant emergence of "learning" is entertainment. Without being passionate about new things, it's hard to muster the courage to give up your existing system. When learning is fun, people are motivated to keep learning. As learners, we need to have an adventurous spirit like adventurers so that we can be inspired by new things and be able to learn. Otherwise, all pseudo learning.

The New Hermeneutic Existentialism is a theory and method of interpretation that is essential to understanding biblical texts. The essence of the new hermeneutics emphasizes not only the existence of language, but also the fact that language ended in the history of individual life. [4] This is called the phenomenon of language. [5] Ernst Fuchs, Gerhard Ebeling, and James M. Robinson are scholars of the new hermeneutics.

LITERATURE

1. The Routledge Companion to Philosophy in Organization Studies, Routledge, 2015, p. 113.

2. Joanne McNamara, From Dance to Text and Back to Dance: The Hermeneutics of Dance Interpretive Discourse, Ph.D. dissertation, Texas Women's University, 1994.

3. Grondin, Jean (1994). An introduction to philosophical hermeneutics. Yale University Press. ISBN 978-0-300-05969-4.p. 2

4. Frederick G. Lawrence, Martin Heidegger and the Hermeneutic Revolution, Hans-Georg Gadamer and the Hermeneutic Revolution, The Hermeneutic Revolution and Bernard Lonergan: Gadamer and Lonergan on Augustine's Verbum Cordis - the Heart of Postmodern Hermeneutic Hermeneutics - The Unknown century: Jerusalem and Athens in the integral hermeneutics of Lonergan ", Divyadaan: Journal of Philosophy and Education 19 / 1–2 (2008) 7–30, 31–54, 55–86, 87–118.

5. Edward Joseph Echeveria, Criticism and Commitment: Major Themes of Contemporary "Post-Critical" Philosophy, Rhodope, 1981, p. 221.

ECONOMIC SCIENCES

UDC 338.2

THE USE OF THE LATEST TEACHING METHODS IN THE TRAINING OF FUTURE SPECIALISTS IN MANAGEMENT AND ADMINISTRATION

Andriushchenko Iana
PhD (Candidate of Pedagogical Sciences)
Mykolayiv National Agrarian University
Velychko Olena
PhD (Candidate of Economic Sciences)
Mykolayiv National Agrarian University

Abstract. The article reveals the types of educational activities and types of educational classes for future specialists in management and administration. Special competencies are described. Authors outlined the program learning outcomes as the results of using the latest teaching methods.

Keywords: market infrastructure, the commodity market, management of the enterprise, higher education applicants

The main prerequisite for economic growth in the agricultural sector is the development of market infrastructure. The content of the discipline acquaints students with the main components of the market infrastructure: components of the market environment; the main organizational and legal structures operating in the market environment; principles of formation of markets for agricultural products; principles of exchange trade organization, holding auctions and exhibitions; means of regulating market activity; principles of price monitoring and assessment of current conditions, market forecasting in Ukraine; types of information support of the market of agro-industrial products.

The infrastructure of the commodity market is a selective discipline for higher

education applicants who study due to the educational-professional bachelor's program in the field of knowledge “Management and Administration”.

Types of educational activities and types of educational classes, number of hours and credits include: lectures - 14 hours / 0.46 credits, practical (seminar) classes - 30 hours / 1 credit, independent work - 76 hours / 2.53 credits. The form of the final control measure is test. The ratio of hours of classroom training and self-study is 36.7% to 63.3%. The purpose of the course is to form a system of theoretical and practical knowledge on the basics of creation and operation of market infrastructure, management of the enterprise in the field of promotion, storage and sale of goods and services, meeting the needs of consumers.

Objectives of the course: mastering the theoretical basics of the formation of the infrastructure of the commodity market and the skills of applying this knowledge in practice; studying of the organizational structure of agro-industrial markets of Ukraine; mastering the methods of modern market analysis and monitoring; acquisition of skills to perform economic calculations related to the analysis and justification of the effective functioning and development of the infrastructure of the commodity market.

When studying the discipline, higher education applicants must know: the components of the market environment; basic organizational and legal structures operating in the market environment; principles of formation of markets for agricultural products; principles of organization of exchange trade, rules of auctions and exhibitions; features of creation of service, sales cooperative; means of regulating market activity; principles of price monitoring and assessment of the current situation, market forecasting in Ukraine; types of information and consulting support of the market of agro-industrial products.

Higher education applicants should be able to: identify the main components of the infrastructure of a particular product market; solve problems in the management of material resources and inventories; - make calculations on the choice of transport delivery; to solve problems on substantiation of the trade intermediary or creation of own trade network; calculate the effectiveness of participation in fairs; determine the

efficiency of sales through the exchange; calculate lease payments.

The course provides the acquisition of general and special competencies that the student will be able to demonstrate after mastering the discipline program (program results):

– ability to apply knowledge in practical situations

– skills of using information and communication technologies

– ability to learn and master modern knowledge

– ability to adapt and act in a new situation.

– ability to generate new ideas (creativity)

Special (professional) competencies include:

– ability to determine and describe the characteristics of the organization

– the ability to analyze the results of the organization, to compare them with the factors of external and internal environment

– the ability to determine the prospects for the development of the organization.

– ability to plan the activities of the organization and manage time.

– ability to work in a team and establish interpersonal interaction in solving professional problems

– ability to create and organize effective communications in the management process

– ability to analyze and structure the problems of the organization, to form sound decisions.

Program learning outcomes:

– demonstrate skills to identify problems and justify management decisions

– identify skills of search, collection and analysis of information, calculation of indicators to justify management decisions

– know the basics of business planning, assessment of market conditions, trade and exchange structures, taking into account the peculiarities of the agricultural

sector [1].

The basis for the formation of knowledge, skills and abilities of higher education applicants are lectures, seminars and practical classes, as well as independent self-work. During practical seminars, the main attention is paid to the acquisition of economic knowledge by higher education applicants and their application in the practice of agricultural production and management. Consolidation of knowledge is carried out by conducting trainings, games, solving situational problems and independent scientific and theoretical research on certain issues of agricultural policy.

Seminar is a form of study in which the lecturer organizes a discussion around pre-defined topics for which higher education applicants prepare abstracts. Seminars are held in classrooms with one academic group.

At each seminar, the lecturer together with the higher education applicants of the academic group evaluates the speeches prepared by them, the activity of the discussion, the ability to formulate and defend their position. The scores obtained by the higher education applicants are taken into account when setting the current modular (practical modular control) assessment in this discipline.

Practical work is a form of study in which the lecturer together with higher education applicants organize a detailed review of certain theoretical provisions of the discipline and forms the skills and abilities of their practical application of the formulated tasks. The practical work is based on pre-prepared methodical material - tests, that help to identify the degree of mastering the necessary theoretical provisions by higher education applicants [2]. Independent self-work of higher education applicants increases the efficiency of the educational process by organizing extracurricular learning. It aims to provide scientific and practical training of higher education applicants in accordance with the personal abilities and professional interests. This form of education forms in higher education applicants the independence of views, independence in determining appropriate options for the task. Thus, the lecturer provides the management and the control over applicants' tasks.

Independent work of higher education applicants while studying the course

“Infrastructure of the commodity market” involves work in focus groups. During the semester, each group performs its own individual task – monitors a particular agricultural market. Monitoring involves the use of the information portal International Trade Center (https://www.intracen.org) and its tools for analysis Trade Map (https://www.trademap.org). At the end of the semester each focus group presents its own research [3]. The evaluation is carried out collectively, taking into account the personal participation of each member of the group in this study. The purpose of independent self-work is to deepen and consolidate the acquired knowledge on certain topics of the course, use them to solve problems of effective cooperation of agricultural enterprises of various forms of ownership with market infrastructure enterprises (exchanges, agricultural trading houses, auctions, information and consulting centers, etc.), the formation of their own point of view on the issues being studied, the development of the ability to work in a team [4].

In addition, the creative individual work is practiced. Themes of creative work are assigned by the lecturer in accordance with the established theme. Abstract as a form of research work of higher education applicants should contain reasonable conclusions and suggestions. Higher education applicants should logically complete the consideration of each individual item of the abstract plan and formulate the appropriate conclusions, at the end are the most significant conclusions on the research topic. When performing a creative task, higher education applicants must perform all necessary calculations, formulate meaningful answers to questions, draw conclusions and provide, if necessary, appropriate recommendations.

Higher education applicants’ knowledge is assessed by a scoring system. The quality and originality of creative tasks, review of special literature, availability of research elements, performance of the task in the established volume according to the established term are also estimated. Forms of control of knowledge of higher education applicants are: current - tests, certifications; final - test.

REFERENCES:

1. Stasinevych S.A. Infrastructure of the commodity market: a textbook – K: COMPRINT, 2014.87 p.

2. Infrastructure of the commodity market: textbook. manual / [O.V. Kalyuzhna, V.F. Klochan, T.Ya. Ivanenko, V.S. Kushniruk]. - Mykolaiv, 2011. - 284p.

3. Website of the Ministry of Agrarian Policy and Food of Ukraine. - Access mode: www.minagro.kiev.ua

4. State Committee of Ukraine for Technical Regulation and Consumer Policy. - Access mode: http://www.dssu.gov.ua

УДК 332.8

THE CITY AS AN OBJECT OF SPACE OF HOUSING AND COMMUNAL SERVICES

Bizonych Dmytro Volodymyrovych
candidate of technical sciences
Director of Etalontechservice LLC
Kharkiv, Ukraine

Abstract. The article considers the basic principles of urban space organization and identifies the main problems in urban management, explores the leading concepts of urban space organization, identifies the main functions of the city as an administrative-territorial unit, elements of the city, types of cities. The role of housing and communal services as an object of urban management is also defined.

Key words: city, housing and communal services, spatial planning, municipal economy.

Cities have an increasing influence on the economies of their countries and are increasingly becoming independent entities on the map of international relations [1]. Naturally, the capitals have a special place in the socio-economic development of the country and have a separate status, serve as an investment and financial center. Kyiv, for example, is home to 6% of the country's total population, concentrates about 19% of GDP, concentrates more than 60% of Ukraine's financial sector assets, sells 18% of the country's retail sales and 23% of all construction work [4].

Comparing the budgets of the largest cities in Ukraine in terms of revenues and expenditures, we can see that the capital ranks first with a significant gap: the revenue and expenditure of the budget of Kyiv is almost equal to the sum of the same indicators of seven other largest cities [2].

Big cities are “the engine of the world economy, cultural, historical, spiritual, political and innovation centers, where the most acute global problems of today are often posed and solved in an experimental mode. At the same time, large cities are

experiencing significant pressure from factors such as migration, social inequality, environmental pollution and climate change "[5, p.4-5]. In Europe, the share of urban population already exceeds 70%, the world average is "about 50% and, according to UN experts, will increase to 60% over the next twenty years" [8].

In large cities, on average, almost 75% of all electricity produced in the world is consumed, and 80% of total greenhouse gas emissions are generated [7, p.193]. The problems associated with the processes of urbanization are quite relevant for Ukraine. For comparison, the following data can be given: in 1897 the share of urban population in our country was almost 13%, in the mid-60s of the twentieth century this figure exceeded the symbolic 50% "urban equator" [3, p.19].

In the science of public administration, the city is seen as a single organism, as a holistic, relatively independent socio-economic and cultural system.

Based on the systematization of various scientific works, we can identify the following elements of the city:

- management of social and household sphere (housing and communal services, trade, public catering, household services, health care, preschool and school education, transport infrastructure, material and household sphere of leisure and recreation);
- environmental management;
- administrative management of the city.

The city performs various functions, among which are the main:

- economic - aimed at more efficient and effective use of scientific and technical, innovative, human and natural resources and potentials;
- ecological - provides appropriate use of natural resources and environmental protection;
- demographic - is an environment for the development and formation of labor potential of the city, ensures the proper quality of the health care system associated with the regulation of internal migration;
- social and household function, which is associated with the organization of life, meeting the household needs of the population;

- socio-political, which is associated with the organization of political life;
- cultural and educational, which is determined by the presence of a developed network of schools, out-of-school, preschool, secondary and higher education, ethical education, cultural and educational activities.

The implementation of these functions in cities of different types has its own specific features. For example, in new cities most attention is paid to socio-political and socio-domestic functions.

In monofunctional cities, all functions are concentrated on one, which is associated with the organization of certain production and industrial specialization of the city. In large cities, the problem of balanced development, ensuring coordination in the development of material production and the social sphere comes to the fore.

The subject of attention of public administration scientists is the space organization of the city, as large cities are more complex in the organization of the spatial environment, they go through several stages in their development. In the first place is the center, which is the most convenient and prestigious, then there are neighborhoods, with the development of which there is a problem of restoration of the center.

There are several theories of the development of the city as a phenomenon.

For example, the American urbanist Ernest Burgess identified 5 concentric zones in the 1920s: “The 1st central zone is the center of business, commercial, and social life; Zone 2 - residential areas, which are dominated by disorderly housing, poor and ethnic neighborhoods; Zone 3 - residential areas for employees, for workers; Zone 4 - for the middle class, it is dominated by well-kept residential buildings, including mansions for one family; Zone 5 - on the city line for representatives of the upper middle class and upper class "[6, p.57].

The resettlement of the population in certain parts of the city and suburbs takes place according to a certain principle, which is determined by the social and financial condition of its inhabitants. Thus, a certain unequal position of its population is fixed in the structure of the city. Thus, the following factors of socio-spatial differentiation of the city population are distinguished: socio-economic status: the main indicators of

socio-economic status are the level of financial security, income levels, education, place of work or employment; also highlight indirect indicators of socio-economic status - the quality and conditions of housing, the cost of its maintenance and utilities; marital status: refers to the size of the family, the number of children in the family, the age of the family members. For example, large and multi-generational families prefer to live in the suburbs, and the age of housing also takes place here; racial and ethnic status: in large cities, separate districts are often formed according to racial or national (even linguistic) indicators.

LITERATURE

1. Antoniuk B.O. Mizhnarodna konkurentospromozhnist svitovykh mehapolisiv // Naukovyi visnyk mizhnarodnoho humanitarnoho universytetu, 2016 // [Elektronnyi resurs]. – Rezhym dostupu: http://www.vestnik-econom.mgu.od.ua/journal/2016/16-2016/9.pdf

2. Vinnychuk Yu., Redikh I. De v Ukraini zhyvetsia komfortno i skilky tse koshtuie / Informatsiino-analitychnyi sait «Biznes-tsenzor», stattia vid 09 kvitnia 2019 roku // [Elektronnyi resurs]. – Rezhym dostupu: https://biz.censor.net/resonance/3118369/de_v_ukran_jivetsya_komfortno_sklki_tse_koshtu

3. Voloshyn O.H., Voloshyna N.O., Shevchenko V.H. Ekolohichna efektyvnist Ukrainy: problemy i perspektyvy / Mizhnarodna naukovo-metodychna konferentsiia «Krytychnyi pidkhid u vykladanni pryrodnychykh dystsyplin» // Natsionalnyi pedahohichnyi universytet imeni M.P. Drahomanova (Kyiv, 14 lystopada 2018 roku). - 2018. – S. 18-25.

4. Ekonomika Kyieva: Material z Vikipedii // [Elektronnyi resurs]. – Rezhym dostupu:https://uk.wikipedia.org/wiki/%D0%95%D0%BA%D0%BE%D0%BD%D0%BE%D0%BC%D1%96%D0%BA%D0%B0_%D0%9A%D0%B8%D1%94%D0%B2%D0%B0

5. Karlova O.A. Systemy zhyttiezabezpechennia mist: Konspekt lektsii. - Kharkiv, KhNAMH, 2006. 66 stor.

6. Sotsiolohiia mista: navchalnyi posibnyk / [L. V. Males, V. V. Sereda, M. O. Sobolevska, Yu. H. Soroka ta in.]; za zah. red. O. K. Mikheievoi. – Donetsk: vyd-vo «Noulidzh» , 2010. – 464 s.

7. Hodson M., Marvin S.,‘Urban ecological security: a new urban paradigm? // Int. J. Urban and Regional Research. – 2009. – 33(1). – P. 193 – 215.

8. World urbanization prospects, the 2011 Revision. – UN, Dep. of economic and social affairs, 2012. // [Elektronnyi resurs]. – Rezhym dostupu: http://esa.un.org/unup

УДК 641.5

MODERN APPROACHES TO THE EVALUATION OF RESTAURANTS BY CATEGORY

Vitrenko Olena
PhD in Economics, Associate Professor,
Professor of the Department of Tourism,
Hotel and Restaurant Business,
Dnipro Humanitarian University,
Dnipro, Ukraine

Annotation. The article is devoted to the consideration of the latest approaches to the evaluation of restaurants. The main methods of analytical evaluation are considered. The criteria for classifying restaurants according to the national standards of restaurant establishments in the post-Soviet space are determined. Approaches to the evaluation of restaurants in the world are considered and a comparative analysis is made. Prospects for evaluating restaurants on a subjective basis have been identified.

Key words. Restaurant; classification; rating; category designation; subject of evaluation.

Introductions. Until recently, the restaurant business was considered one of the most profitable businesses. The profitability of the restaurant business sometimes outpaced the profitability of the oil business. The pandemic caused by COVID-19 significantly changed the situation, but did not change the most important thing. The need for gastronomic and, at the same time, aesthetic pleasure remains unchanged. At the same time, it is this need that determines the stable demand for restaurant services around the world. Due to the different level of restaurant services and types of restaurants, different classifications of such institutions are used. As the restaurant business is actively developing, the issue of classification of restaurants in different countries needs research and is relevant.

Aim. The purpose of the study is to identify modern approaches to the

classification of restaurants, which not least allows you to assess the state of the restaurant business as a particular industry.

Materials and methods. The restaurant industry is characterized by a wide range of gastronomic products, types of serving and consumption conditions. The following scientific and practical methods are used in the classification of restaurants:

- compositions and decompositions;
- marketing methods;
- method of cognitive analysis and others.

The importance of the composition method in assessing the categories of restaurants is to determine the most important factor, namely the overall impression, because it is the first element of perception of the situation to decide whether to stay in the restaurant to spend time or not. The second factor is maintenance. This is a complex factor that is estimated by the method of decomposition.

Decomposition is a method of dividing the basic component - the general impression - into separate elements in order to form the final impression of the restaurant. We can say that the constant judgment of the customers of the restaurant is formed by emotional perception from general to specific and again to the general, but fixed. This process is cyclical, i.e. constantly repeated.

The first impression of a restaurant customer is formed at the level of feelings, so it depends on the age of the customer, the mental characteristics of the subject, the level of culture, status, etc. That is why in the system of classification of restaurant establishments in the post-Soviet space the key signs of their belonging to a certain class are the following: sophistication; originality and harmony (Table 1).

Table 1

Key descriptive characteristics of restaurants by class

Class of restaurants	Key feature
Luxury class	Daintiness
Top class	Originality
First class	Harmony

The key characteristics in the table apply to all components: design; comfort level; food and beverages. Without diminishing the importance of the first two components, which are characterized by the cost of interior details and utensils, the special role of belonging to the class of the restaurant belongs to:

- dishes – the composition of products, the level of complexity and originality of cooking and serving, the percentage of branded original dishes;

- drinks – the range, the presence of a wine list / beer menu, the presence and complexity of cocktails are evaluated.

The next important factor in the perception of the restaurant is the level of service. A significant role in this belongs to the staff. Unfortunately, the national standards of the restaurant business in the post-Soviet space do not provide for special rules, but it is a question of managing a restaurant, which establishes the provisions of corporate culture.

The well-known and well-developed system of restaurant evaluation in the globalized world is "Michelin Stars" (Table 2).

Table 2

Compliance of the restaurant with the "Red Guide Michelin"

Кількість зірок	General characteristics
★	Very good cuisine.
★★	Great cuisine. The restaurant is worth a visit if it is nearby according to your route.
★★★	The unsurpassed work of the chef, the dishes - is a work of art. For the sake of the restaurant it is worth visiting the country.

Unlike restaurant classes, Michelin stars are viewed annually and can only be provided to the restaurant's chef. If the class of the restaurant must be indicated on the restaurant sign, then Michelin stars, on the contrary, are prohibited from advertising.

Today, other approaches to the evaluation of restaurant establishments are widespread. Thus, innovative modern approaches are as follows:

- “Biba mark” – a mark in the form of a licking smiley or a red circle, which indicates restaurants with low prices (usually used in guides, on maps);

- “Plate” – is an award in the form of a plate, which is assigned to restaurants where “especially well cooked”, but the Michelin star restaurant does not hold up. The label can be displayed as advertising and is usually displayed on the restaurant's website;

- "Crossed forks and spoons" - the marks of restaurants, which determine comfort. These marks have two types: black and red, with red having a higher status than black. The number of forks determines the class of the restaurant on the basis of comfort.

Results and discussion. Comparing the approaches to the evaluation of restaurants in other countries, it can be argued that the classification of restaurants used in Ukraine and other post-Soviet countries contains a larger list of requirements compared to the "Michelin Stars" and the so-called "plates" or "forks". The main difference, in our opinion, is the lack of a personalized assessment of the chef and affordability, which is really important. If Michelin stars have been known since the beginning of the XIX century, the latter are the latest innovative approaches to assessing the category of restaurants

Conclusions. In the set of methods of analysis it is necessary to distinguish the subjects of evaluation: internal and external. Particular attention should be paid to the study of external quality assessment entities of restaurants, which include professional experts and clients.

REFERENCES

1. ДСТУ 4281:2004 – Заклади ресторанного господарства. Класифікація. [Електронний ресурс] – режим доступу: www.tourinfocenter.odessa.ua.

2. Личный опыт: я каждый месяц хожу в мишленовские рестораны [Електронний ресурс] – режим доступу: www.journal.tinkoff.ru

УДК 651:658

STANDARDIZATION OF THE ACCOUNTING SYSTEM OF ENTERPRISES OF HOTEL AND RESTAURANT BUSINESS

Malyuga Lyudmila Nikolaevna
Candidate of Economics,
Associate Professor Uman National University
of Horticulture M. Uman, Ukraine

Summary. The article considers the process of standardization of office work in the field of accounting at the hotel and restaurant industry. It is emphasized that it is one of the necessary components of the competitiveness of any enterprise operating in market conditions.

The complexity of building an accounting process is outlined and the necessity of designing a standardized system of office work taking into account the rationality of management accounting and the effectiveness of the internal control system to meet the information needs of owners in order to effectively and successfully manage.

Key words: office work, accounting, standard, management, hotel and restaurant economy.

Global trends in the tourism industry show that the hotel and restaurant business has a high income and rapid growth. The basic prerequisite for the effective functioning of the hotel and restaurant industry is sufficient volume, rational use and effective management of all types of resources. At the same time, the current level of development of market relations in Ukraine requires an effective management system, which would be characterized by rapid response, flexibility, use of quality, thorough and operational information. Such a system is management accounting with a formal, standardized schedule of documents.

To build the accounting process of hotel and restaurant facilities, the initial problem is the standardization of the composition and functions of documents in

management accounting.

The document is a basic concept of hierarchical structure that provides the formation and collection of information in a multilevel management process, by collecting, processing and summarizing indicators that characterize the business operations to ensure effective operation.

The content of the information required by users is determined by the tasks set by the management system as a direct user of information in making management decisions. Obtaining specific results from the use of accounting information will ensure the subordination of documents to the solution of specific tasks of business management (growth of income by type of activity or type of product, cost reduction, optimization of receivables, etc.).

But, on the other hand, in order for the documents to provide the information needs of other stages of the management process, the formation of the list of indicators should begin with the standardization of registers of analytical and synthetic accounting and reporting forms. This will ensure the consistency and relationship of the indicators of the documents and will provide information of the required level of detail and generalization, ie to meet the needs of management.

The purpose of management accounting is to provide users for decision-making complete, truthful and unbiased information about the financial condition and results of the enterprise. In accordance with Part 1 of Art. 9 of the Law of Ukraine "On Accounting and Financial Reporting in Ukraine" [5], the basis for such accounting are the primary documents. That is, they are the only source of input information into the accounting system and directly affect the quality of analytical and synthetic accounting of hotel and restaurant facilities.

According to paragraph 11 of Art. 1 of the Law of Ukraine "On Accounting and Financial Reporting in Ukraine", the primary document - a document that contains information about the business transaction.

A similar definition of primary documents is also contained in the Regulations on documentary support of records in accounting, approved by the order of the Ministry of Finance dated 24.05.1995 №88 [6].

The content of the primary document, its information capacity, quality, representativeness and reliability of the submitted information are the defining content characteristics that depend on the correct formulation of the main business transactions.

Management information is formed gradually, by successively going through the stages of the accounting process, the content and sequence of which are determined by the logic of the process of creating, processing and generalizing information and regulated by regulations [5].

The sequence of information in the accounting process can be represented in three stages. At the stage of primary accounting is the perception of business transactions and their recording in the primary documents. Current accounting systematizes and groups the indicators of documents in the registers of analytical and synthetic accounting. Final accounting summarizes the indicators for the reporting period and transmits information to users.

Therefore, at each stage of the accounting process, information differs in levels of detail, content, structure and purpose, so its formation requires specific forms of media, which differ in content, structure and structure. Clear and unambiguous selection and separation of each group of information carriers will allow to establish interrelations between their indicators, to provide their continuity and logical sequence in the course of formation of the final information.

In order to make informed management decisions, it is necessary to properly organize the process of management accounting, to solve such tasks that will ensure control over the conclusion and implementation of contracts; documentation of operations on receipt, use and disposal of resources; determination of the financial result from the sale; prevention of negative results of economic activity of the enterprise.

According to each action the necessary list of documents of the standard form or actually developed is established. Properly formed system of documenting operations creates a database of information management and information system of the enterprise.

For timely and effective primary accounting in the hotel and restaurant industry, it is necessary to ensure a clear procedure for organizing the preparation and processing of primary documents, which is called the document flow schedule. Its purpose is to accelerate the movement of media. The better organized and faster the document management process, the more efficient it will be for consumers of information, who will be able to receive it in time, effectively influence the situation and exercise control over financial and economic activities. Document flow at each enterprise is individual and is determined solely by the scope of its activities and features of its work. The document flow is approved by the order of the head of the enterprise. There are two types of graphs of document flow: static and dynamic, used for certain purposes.

The dynamic schedule of document circulation reflects the scheme of document exchange imposed on the organizational structure of the enterprise. Drawing up such schedules requires a detailed study of the movement of documents from the executor to the executor and the constant recording of this movement.

Static graphs of document flow, depending on the specifics of the enterprise show the order of movement of each type of document, from its creation or receipt, registration, approval, transfer, storage and ending with the transfer to the archive or destruction. In the static schedule of document circulation it is expedient to allocate the following stages of movement of each document: creation of the document (operation which is registered by the document, responsible executors, signatures of officials and number of copies); receipt of the document from a third-party organization (deadlines, responsible executors); approval of the document (the person approving the document); document registration (deadlines, responsible persons); transfer of the document to the third-party organization (terms, responsible persons); current storage of the document in the organization (location, terms, responsible persons); saving the document in the archives of the organization (deadlines, responsible persons); transfer of the document to the archive (deadlines, responsible persons); destruction of the document.

In general, the problem of organizing management accounting at each

enterprise of hotel and restaurant industry is to introduce such a set of rules, the implementation of which would ensure the maximum effect of its conduct and help increase the efficiency of economic activity.

REFERENCES:

1. Lehenchuk, S.F., Volska, K.O., & Vakun, O.V. (2016). *Dokumentuvannia v bukhhalterskomu obliku: protsesnyi pidkhid: monohrafiia* [Documentation in accounting: a process approach]. Ivano-Frankivsk : Vydavets Kushnir H.M. [in Ukrainian].

2. Dudaryeva, K.O. (2015). Obgruntuvannia kliuchovykh poniat protsesu dokumentuvannia. [Justification of the key concepts of the documenting process]. *Problemy teorii ta metodolohii bukhhalterskoho obliku, kontroliu i analizu, 2(17),* 91-99. [in Ukrainian].

3. Levyczka, S.O., & Osadcha, O.O. (2011). Kontseptualni poniattia skladovykh dokumentoobihu na vitchyznianykh pidpryiemstvakh [Conceptual concepts of document circulation in domestic enterprises].*Visnyk ZhDTU, 3 (57),* 79-81. [in Ukrainian].

4. Marenych, T.G. (2017). Dokumentalne zabezpechennia zapysiv u bukhhalterskomu obliku: analiz novatsii ta napriamy polipshennia. [Documentary maintenance of records in accounting: the analysis of innovations and directions of improvement]. *Aktualniproblemy innovatsiinoi ekonomiky, 1,* 76-79. [in Ukrainian].

5. Pro bukhhalterskyi oblik i finansovu zvitnist v Ukraini: Zakon vid 16 lypnia 1999 р. № 966-XIV [The Law of Ukraine "On Accounting and Financial Reporting in Ukraine" No. 996-XIV of 16.07.1999]. Retrivied from http://zakon3.rada.gov.ua/laws/show/996-14 (Accessed 30 August 2021) Nakaz Ministerstva finansiv Ukrainy No 88 “Pro zatverdzhennia Polozhennia pro dokumental'ne zabezpechennia zapysiv u bukhhalters'komu obliku” vid 24.05.1995 r. Retrieved from http://zakon0.rada.gov.ua/laws/show/z0168-95 (Accessed 30 August 2021)

ЕЛЕКТРОННА ДЕМОКРАТІЯ, ЕЛЕКТРОННИЙ ПАРЛАМЕНТ В СУЧАСНИХ УМОВАХ

Бурик Зоряна Михайлівна,
доктор наук з державного управління, доцент,
професор кафедри
публічного управління та бізнес-адміністрування
Інституту післядипломної освіти та довузівської підготовки
Прикарпатського національного університету
ім. В. Стефаника
м. Івано-Франківськ, Україна

Вступ. Розвиток на початку XXI століття інформаційно-телекомунікаційних, а потім і цифрових технологій зумовив якісні зміни системи публічного управління. Підвищення ефективності та прозорості її діяльності переважно пов'язували з розвитком концепцій «електронного парламенту» і «електронної демократії».

Метою роботи виступає розкриття особливостей розвитку електронної демократії та електронного парламенту в сучасних умовах.

Матеріали і методи. Для розкриття мети роботи використано методи аналізу, опису, порівняння та узагальнення.

Результати та обговорення. Необхідно відзначити про різницю між електронною демократією та електронним парламентом як особливими концептами. Електронна демократія – це використання інформаційно-телекомунікаційних технологій та інфраструктури для активізації участі громадян в суспільно-політичній діяльності, а електронний парламент – це використання вищевказаних технологій та інфраструктури для організації ефективної взаємодії між органами влади різних рівнів і громадянами як їх клієнтами з метою надання офіційної інформації та державних/ муніципальних послуг, що передбачає зведення особистої взаємодії між заявником і державою до мінімуму.

На даний час деякі автори відзначають, що головна мета електронної

демократії полягає не в тому, щоб змусити громадян користуватися інформаційно-телекомунікаційними технологіями при отриманні державних і муніципальних послуг, а в тому, щоб навчити використовувати ці технології в демократичному управлінні [1; 2]. Тому впровадження цифрових технології швидше є не окремим пояснювальним фактором розвитку електронної демократії, а базовою умовою: можливість кожного громадянина брати участь в управлінні державою в цілому залежить від зрілості політичних і соціальних інститутів суспільства, від політичної самосвідомості громадян. Таким чином, основні питання, які необхідно вирішити, стосуються прийняття населенням цифрових технологій публічного управління.

До механізмів електронної демократії відносять: 1) колективне обговорення проблем і питань суспільно-політичної тематики в режимі on-line, механізми мережевої комунікації громадян; 2) механізми планування та реалізації громадських ініціатив та проектів, а також формування онлайн-спільнот; 3) механізми мережевої комунікації громадян з органами влади, включаючи інструменти впливу на прийняття рішень і громадський контроль за діяльністю органів влади; 4) механізми громадського онлайн-управління на муніципальному рівні [1, с. 72].

Необхідно відзначити, що електронна демократія сприяє розвитку інклюзивної політичної системи, за якої населення може бути включене в політичне життя за допомогою різних форм політичної участі. Це позначається і на консолідації суспільства – різні спільноти з легкістю поширюють свої ідеї, знаходять прихильників і однодумців. У результаті формується дієве громадянське суспільство [3, с. 61].

Форми реалізації електронної демократії різноманітні, однією з основних зазвичай виступає «електронне голосування». Як форма електронної демократії часто виділяють і «електронне врядування», хоча багато авторів обґрунтовано поділяють ці поняття. Світовий досвід знає і такі форми реалізації електронної демократії, як «електронний парламент», «електронна судова система» (у вітчизняну судову систему також поступово впроваджуються різні елементи

електронної взаємодії суду з учасниками процесу) [2, с. 53].

Так, концепція «електронний парламент» отримала розвиток в адміністративній реформі України, оскільки вона сприяла підвищенню якості та ефективності надання державних і муніципальних послуг, транспарентності органів влади. При цьому в умовах цифровізації публічного управління дана концепція продовжує активно розвиватися. Сьогодні її еволюція визначається зростаючим рівнем технічних новацій і мінливими соціально-політичними умовами. З точки зору технічних інновацій, електронний парламент еволюціонує в бік ідеї держави як платформи, які представляють собою більш складні електронні інструменти, ніж існуючі портали [4].

Висновки. Таким чином, підтримка та просування в Україні концепції «електронна демократія» сприятиме отриманню інформації щодо прийнятих владою рішень, проведення опитувань і голосувань з актуальних проблем, подачі колективних звернень, петицій. У свою чергу, електронний парламент буде сприяти отриманню інформації про діяльність органів влади, спрощення скарг на дії чи бездіяльність влади, активізації контролю громадян за якістю послуг.

СПИСОК ВИКОРИСТАНИХ ДЖЕРЕЛ:

1. Лаврик Н.В. Электронная демократия: мировой опыт. *Вестник ЗабГУ.* 2017. Т. 23. № 2. С. 67-74.
2. Орловська Ю.В., Ларіонова К.А. Сучасні умови впровадження електронної демократії у вітчизняне публічне управління: регіональний аспект. *Економічний простір.* 2021. № 171. С. 52-57.
3. Костенко І.В. Основні принципи електронного урядування. *Часопис Київського університету прав.* 2019. №4. С. 112-121.
4. Краснопольська Т. М., Милосердна І. М. Компоненти електронної демократії в умовах переходу до електронного правління. *Актуальні проблеми політики.* 2020. Вип. 66. С. 58-64.

УДК 330

ФІНАНСОВИЙ СТАН ПІДПРИЄМСТВ ТА КОНЦЕПЦІЯ ВИЗНАЧЕННЯ НАСТАННЯ ФІНАНСОВОЇ КРИЗИ НА ПІДПРИЄМСТВІ

Графська О. І.,
д. е. н., доцентка кафедри готельно-ресторанного бізнесу
Львівського державного університету фізичної культури
ім. Івана Боберського,
Євдощенко О. В.,
фізична особа-підприємець, магістрантка
Львівського університету бізнесу та права

Анотація: актуальність питання визначення фінансового стану підприємства на сьогоднішній день є важливим як для споживачів товарів та послуг, так і для безпосередньо зацікавлених осіб інвесторів, а також – кінцевих бенефіціарів. Отож, у роботі представлено теоретичні аспекти аналізу фінансового стану підприємства, методи визначення концепції при управлінні підприємством в антикризових умовах та шляхи побудови оптимальної стратегії виходу підприємства з кризи, а ще – окреслено та виокремлено головні завдання в діяльності антикризового менеджера, наведена схема класифікації оцінки фінансового стану підприємства.

Ключові слова: підприємство, фінансовий стан підприємства, концепція, криза, антикризове управління, діагностика, фінансовий результат.

На даний час дедалі більшої актуальності набирає питання визначення проблематики фінансового стану підприємств та пошуку можливих варіантів уникнення фінансової кризи на підприємстві за допомогою побудови правильної концепції аналізу фінансового стану діяльності підприємства. Розгляньмо детальніше поняття аналізу фінансового стану підприємств.

Фінансовий стан підприємства – це комплексне поняття, яке є результатом взаємодії всіх елементів системи фінансових відносин підприємства, визначається сукупністю виробничо-господарських факторів і

характеризується системою показників, що відображають наявність, розміщення і використання фінансових ресурсів.

Фінансовий стан підприємства залежить від результатів його виробничої, комерційної та фінансово-господарської діяльності, тому на нього впливають усі ці види діяльності підприємства [1]. Для оцінки фінансового стану підприємства керівництво суб'єкта господарювання практично завжди залучає висококваліфікований персонал, який працює автономно, без зовнішнього та внутрішнього впливу на нього, або ж аудиторську компанію. Адже від якісно проведеного аналізу щодо фінансового стану підприємства залежить його подальша можливість здійснювати свою діяльність і при цьому заробляти достатній прибуток. Аналіз коефіцієнтів фінансової діяльності підприємств дає можливість розробити фінансову стратегію підприємства, яка є основною формулою реалізації його цілей.

Фінансова стратегія – це формування системи довготермінових цілей, а також шляхів їх досягнення. Фінансова стратегія передбачає вирішення завдань, передбачених загальною стратегією підприємства. Мета фінансової стратегії не повинна суперечити цілям та напрямкам загальної стратегії, вона повинна бути спрямована на максимізацію прибутку та підвищення ринкової вартості підприємства. Фінансова стратегія підприємства – це орієнтована на перспективу система дій персоналу з ефективного залучення, використання й перерозподілу фінансових ресурсів, спрямована на досягнення фінансових цілей, що забезпечують економічний і соціальний розвиток підприємства [2].

На підставі цієї стратегії визначають:

- фінансову політику підприємства за основними напрямками його діяльності. А це, зокрема:
  - ✓ фінансова діяльність підприємства;
  - ✓ операційна діяльність;
  - ✓ можливість здійснювати інвестиційну діяльність;
  - ✓ звичайна, повсякденна діяльність підприємства;
- цілеспрямованість діяльності підприємства, яке підлягає аналізу

фінансового стану:

✓ виконання податкових зобов'язань, передбачених законодавством України;

✓ перевірка цільової діяльності підприємства;

✓ проведення розрахунків щодо аналізу нарахування амортизаційних витрат діяльності підприємства;

✓ аналіз здійснених інвестиційних вкладень підприємством.

Після оцінки фінансової діяльності складається фінансовий план. Результатом розробки таких планів є наступні документи:

- прогноз звіту про фінансові результати;
- прогноз звіту про рух грошових коштів;
- звіт про власний капітал.

Розробка фінансової стратегії починається з прогнозування основних напрямків розвитку фінансів, визначення принципів їх організації та використання, розподілу фінансових ресурсів між різними напрямками економічної діяльності.

Інформаційне забезпечення оцінки фінансового стану підприємств подаємо схематично (рис. № 1). Проаналізувавши фінансову діяльність підприємства з врахуванням вищезазначених пріоритетів, можна встановити факт, що фінансовий стан підприємства є кризовим або близьким до цього. Тоді підприємство потребує втручання в свою діяльність антикризового менеджера, котрий визначить концепцію подальшої діяльності підприємства з врахуванням рівня кризового стану підприємства та проведе відповідну «діагностику».

Термін «діагностика» (з грецької diagnosis = *dia*+*gnosis* = «роз+пізнання) має кілька значень. Діагностика – галузь знань, що вивчає теорію і методи організації процесів встановлення діагнозу, а також принципи побудови засобів діагностування. При тлумаченні терміну «діагностика фінансового стану підприємства» можемо сформулювати наступне твердження: розпізнання стану об’єкта за другорядними ознаками; в іншому енциклопедичному словнику цей термін має значення – вивчення стану об’єкта, зокрема, й економічного, що

відповідає традиційній термінології економічного аналізу [3, с.568]. При проведенні діагностики фінансового стану підприємство, на якому попередньо, згідно з проведеним аналізом, встановлено факт настання фінансового кризового періоду, варто правильно вибудувати концепцію подальших дій, а також правильно сформулювати основні завдання, які стоять перед антикризовим менеджером щодо виведення підприємства на стабілізаційну точку діяльності.

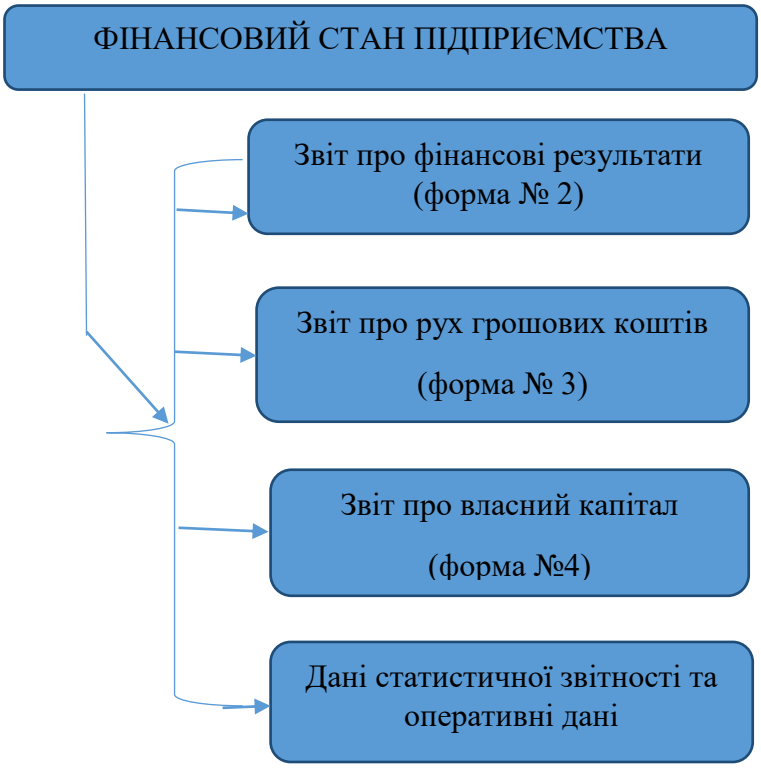

Рис. № 1. Класифікація оцінки фінансового стану підприємства

До основних завдань, які передбачені в концепції виведення підприємства з кризи, зазначено наступні:

- проведення незалежної оцінки фінансово-господарської діяльності підприємства;
- проведення оцінки ефективності функціонування підприємства за умови запровадження антикризових обмежень;
- проведення аналізу можливих варіантів економічної динаміки підприємства при вивченні всіх взаємозв'язків між суб'єктами господарювання;
- аналіз можливих наслідків, які будуть взяті до уваги антикризовим менеджером при здійсненні своєї діяльності.

При аналізі і визначенні правильної концепції виведення підприємства на рівень прибутковості використовують дві методики діагностики:

- оперативну діагностику (включає в себе швидкий аналіз діяльності підприємства, який орієнтований на поточну діяльність підприємства);
- стратегічну діагностику (здебільшого проводиться оцінка ефективності вибраної стратегії, досліджуються стратегічні позиції підприємства в аналізі певних напрямків діяльності, визначаються оптимальні сильні та слабкі сторони підприємства).

Також варто зазначити, що при визначенні концепції настання фінансової кризи на підприємстві важливу роль відіграють як внутрішні, так і зовнішні фактори. Отже, виходячи з вищенаведеного, можемо зробити висновок, що аналіз фінансового стану підприємства є надзвичайно важливим як для керівництва підприємства, так і для споживачів послуг, які надає підприємство, адже при невчасному діагностуванні можливих критичних (кризових) ситуацій на підприємстві фінансового краху можуть зазнати обидві сторони – як споживач, так і кінцевий бенефіціар підприємства. Таким чином, вчасне проведення діагностики настання фінансової кризи на підприємстві і вибір правильної концепції виходу підприємства з кризової ситуації є основним та домінуючим фактором здійснення його успішної фінансової діяльності, а також є необхідним етапом процесу антикризового управління, тому що саме антикризове управління та правильно побудована концепція виходу з кризи дадуть можливість подальшому існуванню підприємства на ринку послуг.

СПИСОК ЛІТЕРАТУРИ:

1. https://osvita.ua/vnz/reports/econom_pidpr/18236/
2. Г. Б. Веретенникова. Формування фінансових стратегій промислових підприємств: дис... канд. екон. наук: 08.06.01 / Харківський національний економічний ун-т. – Х., 2005.
3. О. М. Скібіцький. Антикризовий менеджмент. Навч. посібник. – К.: Центр навчальної літератури, 2020 – 568 с.

УДК 657.451

ОСОБЕННОСТИ УЧЕТА ЛОГИСТИЧЕСКИХ ЗАТРАТ ПРОИЗВОДСТВЕННОГО ПРЕДПРИЯТИЯ

Демченко Татьяна Анатольевна
к. э. н., доцент
Арепьева Елена Викторовна
преподаватель
Уманский государственный педагогический университет
имени Павла Тычины
г. Умань, Украина

Аннотация: многими современными экономистами поднимается вопрос о логистики как в целом так и учета логистических затрат предприятия в частности. Исследование направлено на решение проблемы определения и отображения в бухгалтерском учете логистических затрат производственного предприятия, когда становится актуальным выбор их правильного исчисления и формирования. Выделяется необходимым более точный подход к организации бухгалтерского учета логистической деятельности производственного предприятия.

Ключевые слова: расходы, логистика, хозяйственная деятельность, бухгалтерский учет, логистические затраты предприятия, управление затратами.

Логистика обусловливает потенциальную возможность обеспечения лучшей эффективности функционирования предприятий. Логистические затраты, которые неразрывно связанные с функционированием логистической системы предприятия, формируются в различных сферах: снабжения, производства и распределения, что затрудняет возможности эффективного управления ими. Поэтому на предприятиях достаточно остро стоит проблема создания информационного обеспечения управления логистическими затратами; методики учета этих расходов, адаптированной к требованиям

Национальных положений (стандартов) бухгалтерского учета Украины, как базы для принятия управленческих решений в сфере логистики [1, с. 127].

Закупка ресурсов, сырья и материалов является первоочередной звеном и основой логистической цепи, которая приводит к функционированию производственного процесса, создает цену, качество и конкурентоспособность продукции. Все это определяет место закупочной логистики в логистической системе производственного предприятия.

Оптимальный выбор поставщика является важным решением в процессе минимизации логистических затрат. Ведь сотрудничество с надежными партнерами которые удовлетворяют требования предприятия (особенно в сфере финансовых расходов) приносит последним выгоды в виде снижения себестоимости изготовленной продукции, лучшем удовлетворении потребностей потребителей, а следовательно и увеличении доходов [1, с. 149].

Базовым документом, регламентирующим организацию и методику учета логистических затрат в системе управления затратами предприятия, является Положение об учетной политике, где отражаются особенности определения и учета логистических затрат в рабочем плане счетов, учитывая информационные потребности отдела логистики. Учитывая это, приоритетными принципами рабочего плана счетов, учитывающего потребности учета логистических затрат, является гибкость и доступность в пользовании, а также содействие осуществлению регулярного контроля за логистической деятельностью предприятия.

Организация бухгалтерского учета логистической деятельности – это целенаправленная деятельность по созданию, упорядочение и совершенствование системы бухгалтерского учета логистических операций с целью формирования соответствующих информационных потоков и удовлетворения потребностей пользователей бухгалтерской отчетности.

Основной целью тесной интеграции учетной подсистемы с логистической системой является повышение аналитичности выходных информационных потоков и рост производительности контроля на всех этапах деятельности

предприятия.

Анализ логистических затрат позволяет повысить обоснованность управленческих решений, направленных на корректировку бизнес-процессов. Логистические расходы влияют на различные аспекты деятельности производственного предприятия, в частности, персонал, клиентов и финансовое состояние предприятия [2, с. 112].

Задача организации бухгалтерского учета логистической деятельности можно свести к следующим: документирование логистических операций; ведение аналитического учета и распределение логистических затрат для определения производственной и полной себестоимости; анализ данных о логистических операциях с помощью соответствующих процедур, приемов и способов в соответствии с исходной информацией; составление аналитических сведений и их передачи заинтересованным лицам [3, с. 61].

В действующей системе бухгалтерского учета существует противоречие, когда затраты группируются по элементам или функциям. Логистические затраты принято причислять к другим корпоративным затратам, отдельно они не выделяются, а следовательно, и не оценивается их влияние на общую эффективность работы предприятия. Поэтому и становится актуальным изменение подхода к учету логистических затрат на предприятии с учетом как особенностей их определения, так и влияния на результат хозяйственной деятельности в целом [4, с. 297]. Кроме этого, в целях совершенствования учета логистических затрат необходимо создание на предприятиях системы управленческого учета, которая позволит получать информацию для анализа и принятия управленческих решений относительно таких затрат. Использовать новейшие компьютерные технологии для увеличения эффективности учета и контроля в управлении логистическими затратами на предприятии.

СПИСОК ЛИТЕРАТУРЫ

1. Бажин И. И. Закупочная логистика / И.И. Бажин. – К., 2014. – 256 с.
2. Задорожный З., Грицишин А. Логистические затраты и их

классификация/ З. Задорожный, А. Грицишин// Весник Тернопольского национального экономического университета, 2017. – Вып. 2. – С.109–117.

3. Медведь Л. Г., Медведь А. В. Организационно-методическое обеспечение учета логистических затрат/ Л.Г. Медведь, А.В. Медведь// Предпринимательство и торговля, 2016. – Вип. 20. – С. 53–63.

4. Фомина О. В., Августова О. О. Учет логистических затрат для целей управления / О.В. Фомина, О.О. Августова // Бизнес Информ, 2019. – № 4. – С.294–299.

УДК 316.454

СОЦІАЛЬНА ЗГУРТОВАНІСТЬ ЯК ВАЖЛИВА ДЕТЕРМІНАНТА СОЦІАЛЬНОЇ БЕЗПЕКИ

Демченко Катерина Олегівна
Аспірант
Національний економічний університет
ім. С. Кузнеця,
м. Харків, Україна

Анотація: проаналізовано сутність соціальної згуртованості у розрізі трьох головних підходів, розглянуто погляди фахівців ПРООН щодо визначення поняття «соціальна згуртованість» , визначено переваги соціально згуртованого суспільства, дана характеристика соціальної згуртованості в Україні.

Ключові слова: детермінанта, соціальна безпека, соціальна згуртованість, соціальна інтеграція, суспільство.

Останнім часом помітно зріс інтерес до усвідомлення того, що соціальна згуртованість є необхідною умовою розвитку суспільства і його безпеки. Соціальна згуртованість у сучасному світі є атрибутивною властивістю суспільства, соціальних організацій та груп, які об'єднані не лише спільною історією, традиціями, культурою, а й загальними цілями розвитку. Дана доктрина виділяє активну участь населення у вирішенні актуальних проблем життєдіяльності, у подоланні соціальної ізоляції та дезінтеграції (бідності, бездомності, сирітства і тощо). Але слід зауважити, що результати пошуку та співставлення визначень цього поняття свідчать про відсутність єдиної універсальної думки у науковців і фахівців щодо визначення і чіткого розуміння цього поняття. Навіть такі міжнародні організації як Європейський Союз, однією із завдань діяльності якого є забезпечення розвитку спеціальних фондів з посилення економічної та соціальної згуртованості в межах Союзу,

визначають соціальну згуртованість через призму політичних, економічних чи соціальних загроз, не акцентуючи увагу на концептуальній чіткості і межах.

Визначити сутність соціальної згуртованості надзвичайно складно, оскільки поняття охоплює широкий спектр цінностей, норм та переконань, які еволюціонують у часі та змінюються залежно від простору та рівня аналізу, що робить порівняння між країнами та регіонами досить складним завданням [1].

Натомість огляд визначень науковців та аналіз ключових положень соціальної згуртованості показує, що трактування її сутності розглядається у розрізі трьох головних підходів: емпіричного, експериментального та аналізу соціальних мереж (Фотопулу І., Зафейрупулос А., Алегрі А. [2]). Багатогранність і складність соціальної згуртованості свідчить про її міждисциплінарний характер, тому емпіричні дослідження (проведенні науковцями у сфері психології Г. Боном і З. Фрейдом [2]) стосуються розгляду соціальної згуртованості у контексті гіпнотичного впливу натовпу на кожну особу. Основним представником експериментального підходу є Дж. Морено, який винайшов квазікількісну техніку «соціометрію», завданням якої було вимірювати ступень спорідненості між людьми. Аналіз соціальних мереж ґрунтується на положеннях експериментального підходу акцентуючи увагу на структурній згуртованості з точки зору сукупності взаємозв'язків, а не індивідів. Саме у межах третього підходу соціальна згуртованість набуває надзвичайної популярності серед науковців усього світу та фахівців міжнародних і національних організацій. Традиційно однією із перших міжнародних організацій, яка здійснює моніторинг миру за ключовими напрямами є Програма розвитку Організації Об’єднаних Націй (далі – ПРООН). Фахівці ПРООН запропонували визначення сутності і обґрунтували положення, структуру, виділили концептуальні рамки та заклали методологічну основу вимірювання соціальної згуртованості території. Так, на думку фахівців ПРООН, соціальна згуртованість є станом зближення суспільства, або формування спільних зв’язків, які об’єднують різних людей та соціальні групи. Соціальна згуртованість відображає якість взаємовідносин між окремими

людьми та групами у суспільстві (горизонтальний аспект), а також між людьми та установами, які їх обслуговують (вертикальний аспект). За неофіційним визначенням фахівців ПРООН, соціальною згуртованістю є ступінь довіри суспільства до уряду і бажання колективно брати участь у досягненні загального стійкого миру та сталого розвитку.

Доцільно вважати таке визначення цілком обґрунтованим, а концепцію неабияк актуальною в умовах розвитку сучасного суспільства. Адже соціально згуртоване суспільство відрізняється повагою, високою культурною взаємодією та високим рівнем захисту всіх її членів. Таке суспільство здатне формувати та розвивати відносини між різними національностями, релігіями, класами. Відокремлене суспільство, у якому переважають різні види нерівності позбавляється можливості стійкого і стабільного розвитку у довгостроковій перспективі. У зв'язку з цим, виникає об’єктивна необхідність у сприянні соціальної інтеграції, що розуміється як здатність суспільства забезпечити добробут усім своїм учасникам, звести до мінімуму будь-яку нерівність, подолати соціальну маргіналізацію, мінімізувати прояв загроз та небезпек тощо. Цілком погоджуємося з А. Колотом, що «… ідея соціальної згуртованості не є принципово новою. Вона пересікається та корелює з основними засадами розбудови соціальної держави, суспільства загального добробуту, концепцією розвитку збалансованого суспільства. Втім, ідея соціальної згуртованості містить нові узагальнюючі риси, має своє предметне поле, сферу застосування та вписується у сучасне розуміння ролі соціальних інвестицій у забезпеченні стабільності соціально-економічного розвитку і добробуту членів суспільства» [**3, с. 13**]. Без мінімального рівня соціальної згуртованості, порядок та високий темп розвитку соціуму неможливий, оскільки не може реалізовуватись лише через механізми державної влади.

Надзвичайно цінним є постулати доктрини соціальної згуртованості, запропоновані А. Колотом. Учений пропонує розглядати соціальну згуртованість з шести позицій: доступ до соціальних прав та можливості ними скористатися; висока довіра громадян до інститутів влади; соціально

відповідальна держава; добробут абсолютної більшості громадян; соціальний діалог; демократичні принципи прийняття рішень [3, с. 16].

До того ж наявність у членів суспільства відчуття спільного бачення майбутнього створює стійкість до ескалації конфліктів на індивідуальному рівні, яка часто випливає з політики урядів країн, закликів до мобілізації суспільства за ознаками ідентичності. Тому включення соціальної згуртованості як однієї із детермінант соціальної безпеки є виправданим особливо для країн, які перебувають у стані конфлікту, або виходять з нього.

Стосовно питання реалізації концепції соціальної згуртованості в Україні, слід зауважити, що вона все ще залишається «на порозі» практичного втілення у всі сфери суспільного життя, але зроблено перші кроки її впровадження у національній стратегії та пріоритетах розвитку. Так, у Національному звіті «Цілі сталого розвитку: Україна» серед головних цілей визначено «сприяння розбудові миролюбного і всеохопного суспільства (Ціль 16)», а також у Рамковій програмі співробітництва між урядом України та ООН на період 2018 – 2022 рр. До того ж процеси децентрацізації також поклали розвитку процесу соціальної згуртованості через впровадження механізмів співробітництва. Саме на зміцнення та підвищення рівня соціальної згуртованості у громадах України, досягнення взаєморозуміння зорієнтована робота міжнародних організацій.

СПИСОК ЛІТЕРАТУРИ

1. Jeannotte, M. Sharon. 2000. SRA-309 – Social Cohesion Around the World: An International Comparison of Definitions and Issues. Ottawa: Strategic Research and Analysis Directorate, Department of Canadian Heritage.

2. Prizzon, A. Social Cohesion and Development: Where do we Stand?, Background paper to Perspectives on Global Development 2012 – Social Cohesion, forthcoming.

3. Колот А. Соціальна згуртованість як доктрина забезпечення стійкості розвитку суспільства в умовах глобальних викликів. Україна: аспекти праці. 2009. № 7. С. 11–19. ULR: http://nbuv.gov.ua/UJRN/Uap_ 2009_7_4.

УДК 339.5

МІЖНАРОДНЕ ЕКОНОМІЧНЕ СПІВРОБІТНИЦТВО У ПОДОЛАННІ ЦИФРОВОЇ НЕРІВНОСТІ

Довгаль Олена Андріївна,
д.е.н., професор,
Довгаль Георгій Володимирович,
к.е.н., доцент,
Сердюк Ганна Валеріївна,
старший викладач
Харківський національний університет
імені В. Н. Каразіна,
м. Харків, Україна

Вступ. На сучасному етапі актуальною залишається проблема повноцінної і спрощеної інтеграції країн, що розвиваються, у цифрову економіку, яка буде сприяти як подоланню цифрової нерівності, так і справедливому розподілу переваг цифровізації між розвиненими країнами і країнами, що розвиваються. Один з бар'єрів такої інтеграції - дефіцит розвитку цифрової інфраструктури в країнах, що розвиваються, а саме широкосмугової інфраструктури, інформаційно-комунікаційних технологій (ІКТ), програмного забезпечення, даних. Для подолання цього бар'єру країни, що розвиваються, спочатку активно використовували як державне фінансування, так і механізми державно-приватного партнерства, а в останні роки - постачальників різних інтернет-послуг. Тим часом ці постачальники вельми неохоче надають інтернет-послуги на далекі відстані і райони, що в результаті підсилює цифрову нерівність, а також демонструє значимість цілеспрямованих державних інвестицій.

Важливим елементом цифрової інфраструктури є програмне забезпечення на основі хмарних обчислень, що сприяють в умовах цифровізації швидкому і всеосяжному поширенню й передачі дешевих новітніх технологій. Основними продуцентами хмарних обчислень виступають великі транснаціональні

корпорації (ТНК), експансія яких на ринки країн, що розвиваються, поки практично не контрольована з боку антимонопольних законодавств цих країн. В даний час дані виступають найважливішим і високоприбутковим елементом цифрової інфраструктури, а також компонентом, який може суттєво змінити позиції окремих країн у торгівлі, інвестиціях, виробництві та споживанні у глобальних масштабах.

Низький рівень розвитку цифрової інфраструктури веде до зростання технологічного та цифрового розриву між розвиненими країнами і країнами, що розвиваються. За сучасними підрахунками, цей розрив за компонентою фіксованого широкосмугового зв'язку становить більш ніж 4 рази, мобільного зв'язку - більш ніж 3 рази. Такі розриви обумовлені високим рівнем цін на зазначені послуги, а крім них актуальною проблемою є «цифровий професійний розрив», що спостерігається і в країнах, що розвиваються, і в розвинених країнах.

З урахуванням викладеного вище невирішеними для країн, що розвиваються, проблемами залишаються розвиток цифрової середньої та вищої освіти, державна підтримка цифрового підприємництва, а також підвищення кваліфікації й перепідготовка національних трудових ресурсів у сфері цифрових технологій. Крім того, як зазначалося раніше, можливості з використання вигід від цифрових технологій та штучного інтелекту у розвинених країн і країн, що розвиваються, істотно розрізняються, і саме це виступає в якості одного з базових драйверів подальшого технологічного розриву між різними групами країн.

Отже, метою роботи є узагальнення напрямів та інструментів подолання цифрової нерівності країн та у процесі міжнародного економічного співробітництва.

Результати та обговорення. Адекватне і своєчасне вирішення цих проблем лежить у площині нових заходів промислової та інноваційної політики. У сфері промислової політики необхідні державна підтримка й інвестиції, а також стимулювання формування нових секторів в економіці та

зростання попиту на внутрішні інновації. Роль держави тут полягає в тому, що вона може бути інвестором і споживачем в системі державних закупівель, регулювати рівень конкуренції шляхом застосування галузевих стандартів і ліцензування, стимулювати розвиток окремих компаній і попит з боку приватного сектора на основі субсидій і податкових пільг, приймати на себе посередницькі функції між інноваторами, споживачами і виробниками, тобто виступати в якості «брокера знань».

В умовах цифровізації промислова політика повинна сприяти конструктивному освоєнню потенціалу новітніх технологій, що буде вести до формування нових ринків і створення нових товарів, давати компенсаційний ефект, що виникає в результаті втрати старих робочих місць, спричиненої використанням новітніх технологій. Необхідна і зміна механізмів фінансування капіталовкладень у цифрову економіку, оскільки, з огляду на унікальність нематеріальних активів, інвестування в них традиційними інструментами утруднено.

Подолати цифрову нерівність можна і за допомогою інноваційної політики превентивного характеру, яка була популярною в окремих країнах, що розвиваються, в останні роки і сприяла поліпшенню їх технологічних можливостей за рахунок вузів, а також нарощуванню витрат на дослідження і розробки. Ці країни стали не імпортерами, а виробниками інновацій в деяких сегментах кастомізованої продукції для індивідуальних споживачів за порівняно низькими цінами. Концепція кастомізації цифрових технологій базується на ідеї так званих економних інновацій, що забезпечують «нові функції за порівняно низькими цінами» для виробників і споживачів країн, що розвиваються [1]. Останні можуть широко використовувати місцеві переваги й отримувати вигоду, розробляючи продукцію зі своєю специфікою і новими функціями, причому ця продукція призначається для місцевих компаній і споживачів з низьким або середнім доходом. Економні місцеві інновації гальмують відплив капіталу, а внутрішній попит зміщується до кастомізованих і вироблених всередині країни товарів. Цифровізація лише стимулює розвиток

«економних» інновацій, так само як і «реверсних» інновацій (до цієї групи належать продукція і технології, вироблені країнами, що розвиваються, проте далі використовуються компаніями розвинених країн) [2].

Ці інновації можуть здійснювати підрозділи ТНК в країнах, що розвиваються, які зіштовхнулися з ослабленим внутрішнім попитом на ринку материнської компанії. «Зворотні» інновації можуть бути і компонентою стратегії інтернаціоналізації компаній великих країн, що розвиваються: на початковому етапі вони задовольняють попит на внутрішньому ринку, а потім виходять на «кастомізований» сегмент ринку в розвинених країнах.

«Реверсні» інновації більшою мірою пов'язані з цифровими технологіями. Крім того, цифрові пристрої дозволяють істотно зменшувати кількість посередників й підвищувати рентабельність взаємодії виробників і споживачів. Основний фактор, необхідний країнам, що розвиваються, - наявність даних, власниками яких є ТНК. Тому інноваційна політика повинна носити антимонопольний характер, щоб гарантувати доступ для малих і середніх підприємств до даних.

Щоб поліпшити свої цифрові можливості в країнах, що розвиваються, активно заохочуються цифрові стартапи на основі хмарних обчислень («програмне забезпечення як послуга» (SaaS), на основі яких деякі сектори послуг стають цифровими). Цифрові стартапи - один з найважливіших факторів розвитку цифрових інновацій, проте вони більшою мірою поглинаються великими технологічними компаніями, а не використовуються для розширення цифрових технологічних кордонів держави. Відповідно, і для розвитку цифрових стартапів потрібні специфічні інноваційна політика і заходи регулювання. Цифрова нерівність посилюється також через те, що очевидний виграш отримують піонерські компанії, які постійно зміцнюють свої переваги. Зростання концентрації на ринку істотно нарощує влада ряду великих ТНК, які прагнуть блокувати конкурентів. Сучасні цифрові платформи контролюються кількома великими ТНК з розвинених країн. Це обумовлює необхідність розробки таких заходів політики, які б нейтралізували неконкурентну

поведінку гігантів (Apple, Amazon, Google). Сучасні ТНК проводять і досить агресивну фінансову і податкову політику: до 40% їхніх прибутків йдуть до офшорів [3]. Тому актуальним для країн, що розвиваються, стає поняття «цифровий суверенітет», для досягнення якого багато країн використовують політику локалізації, яка в контексті цифровізації означає, наприклад, вимоги про те, щоб обчислювальні засоби і сервери розташовувалися в межах кордонів держави, що має виступити стимулом для зарубіжних інвестицій у національну цифрову інфраструктуру (такого роду вимоги вже є, наприклад, на Філіппінах, в Індонезії і В'єтнамі). Політика локалізації допомагає просунути цифрові можливості окремих держав, захистити їх промисловість, подолати довготривалу залежність від цифрової інфраструктури розвинених країн, а також посилити «кіберсуверенітет» громадян країн, що розвиваються.

В умовах цифровізації інвестиційні та торговельні правила відчувають небувалу трансформацію. Преференційні торговельні угоди (ПТС), скасовуючи міждержавні торговельні обмеження, не завжди обов'язково позитивно впливають на добробут, крім того, що ПТС в основному враховують комерційні інтереси експортерів [3]. Ще на ранній стадії цифровізації політика локалізації активно застосовувалася розвиненими країнами. Угода СОТ про торгівлю послугами (TiSA) передбачає, що для передачі даних за межі кордонів держави можна використовувати офшорні інструменти [4]. Ці ж положення містяться в деяких Угодах про вільну торгівлю. Застосування таких положень може істотно зменшити можливості країн, що розвиваються, отримувати вигоди від прямих іноземних інвестицій для розвитку своїх цифрових технологій.

Однак країни, що розвиваються, потребують міжнародної передачі технологій (МПТ) від розвинених країн, оскільки ці технології дозволять модернізувати ланцюжки вартості на ринках, що розвиваються, і нарощувати цифрову складову на стадії виробництва. Для цього країни, що розвиваються, завжди докладали зусилля щодо стимулювання МПТ (наприклад, ліцензування, спільні підприємства, положення про передачу технологій у структурі інвестиційних угод із розвиненими країнами). На певному етапі такі зусилля

були вельми ефективними, але в умовах цифровізації технології та дані стають все більше предметом комерційної таємниці [5], захищаються в рамках інвестиційних і торгових угод, а це - вже обмеження для традиційних механізмів трансферту технологій і залучення прямих іноземних інвестицій, що застосовуються країнами, що розвиваються.

Важливим аспектом МПТ, що має різнобічні наслідки в умовах цифровізації, є так звана технологічна нейтральність. Її можна інтерпретувати як деякі обмеження для держав з приводу створення ними сприятливих режимів для місцевих технологій. Відповідно до Генеральної угоди про торгівлю послугами (ГАТС) багато держав прийняли на себе широкий спектр зобов'язань в частині надання послуг. Однак залишається питання про те, чи є безперечним зобов'язанням принцип технологічної нейтральності для членів СОТ?

Країнам, що розвиваються, необхідно сконцентруватися на внутрішньому виробництві інформаційно-комунікаційних послуг. Якщо раніше цифрові товари експортувалися фізично, то тепер передача контенту здійснюється електронно (наприклад, книги, фільми, аудіозаписи). Ще у 1998 р. державами-членами СОТ було введено мораторій (потім багаторазово поновлюваний) на митні платежі і оподаткування імпорту продукції електронної комерції. Мораторій означав упущені деякими країнами вигоди від тарифних доходів. Більшість країн, що розвиваються, є чистими імпортерами цифрової продукції [6], і якщо мораторій буде діяти й далі, то імпорт такої продукції продовжить своє зростання.

В рамках своїх національних політик країни, що розвиваються, прагнуть об'єднати своїх споживачів і виробників на платформах електронної комерції. Однак якщо платформа є міжнародною, то для країни, що розвивається, завжди зберігається ризик зниження частки національних виробників на ринку. Платформи за рахунок різних мережевих ефектів інтегрують величезні масиви даних, які згодом використовуються для прогнозів ринку, цільової, кастомізованої орієнтації споживача в межах його індивідуальних переваг і смаків, реорганізації систем виробництва і збуту в країні, що розвивається. У

зв'язку з цим прибутковість електронної комерції для такої країни буде обумовлена чітким захистом нею своїх платформ електронної комерції, на які доступ внутрішніх виробників буде спрощено. Зокрема, можна використовувати механізми державно-приватного партнерства для створення національних платформ.

Висновки. Таким чином, в умовах стрімкого розвитку цифровізації експорту і виробництва розвинених країн, посиленої політики монополізації з боку цифрових платформ і найбільших ТНК (ця політика розвивається за рахунок глобальних ланцюжків створення вартості, цифрового і технологічного розривів), країнам, що розвиваються, майже неможливо стати лідерами цифрової індустріалізації. Активний розвиток співпраці у форматі «Південь - Південь» (між країнами, що розвиваються, різного рівня розвитку) є відповіддю на вищевказані виклики.

Регіональне співробітництво у цифровій сфері повинно забезпечувати вільний міжкраїновий обмін даними, значним фактором чого буде вдосконалення норм права власності країн, розвиток на регіональному рівні інфраструктури широкосмугового зв'язку та хмарних обчислень. На регіональних ринках можливе підвищення ефективності використання цифрових технологій шляхом розвитку електронної комерції. Необхідне впровадження єдиних регіональних правил і міжнародних норм права для електронної комерції, які повинні бути націлені на захист інтелектуальної власності, прав споживачів, управління інформаційною безпекою, оподаткуванням і конкуренцією. Слід також розвивати і регіональну інфраструктуру цифрових платежів, що вимагає контролю над фінансовими установами та юридичним супроводом даних платежів. Розвиток регіональної інтеграції в форматі «Єдиний регіональний цифровий ринок» можливий, однак вимагає зняття бар'єрів на ринку для розвитку цифрової інфраструктури.

СПИСОК ВИКОРИСТАНОЇ ЛІТЕРАТУРИ:

1. Dovgal O., Dovgal G. Informatization as a catalyst for transition to the knowledge society. *Економічний простір*. №169. (2021). С. 29-34. DOI: https://doi.org/10.32782/2224-6282/169-5

2. Govindarajan V., Trimble C., Nooyi I.K. Reverse Innovation: Create Far From Home. Win Everywhere, Boston, 2012.

3. Rodrik D. What Do Trade Agreements Really Do? // Journal of Economic Perspectives. 2018. Vol. 32 (2). P. 73–90.

4. Kelsey J. How a TPP-style E-commerce outcome in the WTO would endanger the development dimension of the GATS acquis (and potentially the WTO) // Journal of International Economic Law. 2018. No. 21 (2). P. 273–295.

5. Kowalski P., Rabaioli D., Vallejo S. International Technology Transfer measures in an interconnected world: Lessons and policy implications // OECD Trade Policy Papers, 206. Paris: OECD Publishing, 2017.

6. Rashmi B. Rising Product Digitalisation and Losing Trade Competitiveness // Working Paper— Centre for WTO Studies. 2017.

УДК 69.003.13

ЕКОНОМІКА АРХІТЕКТУРНИХ РІШЕНЬ ЖИТЛОВИХ БУДИНКІВ

Євдокімова Ольга Мамедівна
старший викладач кафедри
економіки та підприємництва
Навчально-наукового інституту
бізнесу та інформаційних технологій
Юрченко Єлисавета В'ячеславівна
студентка
Архітектурно-художнього інституту
Одеської державної академії будівництва та архітектури
м. Одеса, Україна

Анотація: у даній статті представлено вивчення особливостей архітектурної діяльності в умовах ринкових економічних відносин, а так само розгляд основних принципів економічної ефективності в проектуванні житлових будинків.

Ключові слова: економіка, житлові будівлі, архітектурні рішення, методи оцінки, фактори.

Економіка архітектурних рішень житлових будинків. Естетика архітектури проявляється в її непорушною красі форм, внутрішньої гармонії, її мальовничості і пластичності. Варто зазначити, що світ архітектури має тісний зв'язок з економікою. Економіка архітектурного дизайну належить галузі прикладної науки, яка за своїм статусом розроблена для аналізу, докази і пошуку оптимальних варіантів і раціональних напрямків в архітектурі та містобудуванні [1, с.334]. Сучасні прикладні економічні обчислення в принципі засновані на методах, розроблених фундаментальної економікою. І хоча економічна наука залишає карт-бланш для розвитку методів відділення, прикладні дослідження продовжують йти по шляху, прокладеному багаторічними періодами.

Економічність проекту - це якісна категорія, яка відображає ідею економії за всіма видами ресурсів, пов'язаних зі створенням та експлуатацією об'єкта, включаючи оцінку ефекту від скорочення термінів будівництва, економічну оцінку земельної ділянки та ін.

Методи оцінки проектних рішень житлових будинків. Встановлення бази оцінки ґрунтується на поняттях абсолютної і відносної оцінки. При абсолютній оцінці визначається абсолютний рівень якості за будь-якою ознакою. Відносна оцінка - це така оцінка, при якій вимір рівня якості проводиться за допомогою бази оцінки - нормативів, еталонів і т. п. Абсолютною оцінкою служить, наприклад, вартість 1 м2 будівлі. Відношення цієї вартості до вартості 1 м2 будівлі, прийнятого за еталон, являє собою відносну оцінку.

За базу оцінки застосовуються: нормативна база - система значень показників (нормативів), що відображає абсолютний нормативний рівень якості об'єктів або процесів; прототипно аналогова база - система значень показників (прототипів-аналогів), що показує досягнутий абсолютний рівень якості об'єктів або процесів, прийнятих за прототипи або аналоги; індексна база - система значень показників, що відображають досягнутий абсолютний рівень якості об'єктів або процесів за минулий період.

Індексна база використовується для оцінки динаміки якості; перспективна база-система значень показників, що характеризують перспективний (прогнозний) абсолютний рівень якості об'єктів або процесів, що визначається на основі прогнозування, перспективного проектування і перспективного нормування; еталонна (ідеальна) база - система значень показників, орієнтованих на еталонний (ідеальний) досягнутий рівень якості.

Формування еталонної (ідеальною) бази відбувається на основі системи показників прототипів (аналогів) з вибором найкращих значень за всіма властивостями. Інший поширений спосіб формування цієї бази - визначення оптимального рівня всіх значень показників за допомогою відомих математичних методів оптимізації. База оцінки гнучка, вона змінюється в часі, так як у міру розвитку науково-технічного прогресу вдосконалюються система

нормативних показників та проектні рішення, службовці прототипами-аналогами.

В даний час оцінка проектних рішень проводиться за їх техніко-економічними показниками, які відображають міру кількісного витрати ресурсів (грошових, матеріальних, трудових, тимчасових) для випуску одиниці продукції. Найчастіше в проектній практиці порівняння варіантів проводиться по кошторисної вартості об'єктів, хоча очевидно, що одноразові витрати не відображають справжньої картини вироблених витрат, якщо розглядати їх у часі.

Фактори, що впливають на економічність проектних рішень житлових будинків.

1. Поверховість. При ізольованому від загально-майданчикових і містобудівних витрат розгляді вартості власне будівель «в коробці» мінімальною вартістю володіють п'ятиповерхові житлові будинки. Це обставина стала однією з причин помилкової установки на масове будівництво в кінці 50-60-х рр. в основному п'ятиповерхових житлових будинків, що призвело до неефективного використання міських земель, відчуження з обороту великої кількості земель сільськогосподарського призначення та, в кінцевому підсумку, до значних народногосподарським втрат.

При забудові будинками нижче п'ятиповерхових подорожчання загальної площі будівлі зазвичай відбувається за рахунок підвищення питомої вартості даху і підземної частини будівлі, включаючи вводи та випуски інженерних комунікацій. При збільшенні ж поверховості витрати на ці частини будівлі працюють як здешевлюють фактори, викликаючи зниження вартості загальної площі по відношенню до п'ятиповерховим домівках: в 9-поверхових будинках на 4-4,5%, в 16-поверхових - на 5,5-6% .

2. Конфігурація будівлі в плані-найбільш вигідним в цьому відношенні є будівля кругле або квадратне в плані. Домогтися цього, однак, не завжди вдається через вимоги інсоляції, що лімітують, особливо в секційних будинках, ширину житлового корпусу.

Далі: ширина будівлі, секційні, висота поверху, функціональне зонування квартир. А так же конструктивні чинники - в житловому будівництві застосовують три принципові схеми переду навантажень з окремими модифікаціями всередині кожної з них: поперечна схема (з вузьким кроком до 3,2 м і широким кроком поперечних стін 6-6,4 м); поздовжня схема (три поздовжніх несучих стіни або з неповним каркасом, коли внутрішня стіна замінюється каркасом з поздовжнім ригелем); каркасна схема.

Таблиця 1

Економічна ефективність житлових будинків різної поверховості

Малоповерхові житлові будинки:	**Середньо поверхові житлові будинки**	**Багато поверхові житлові будинки**
1	2	3
1. Прості методи зведення; 2. Використання полегшених конструкцій; 3. Спрощені системи інженерного обладнання; 4. Використання місцевих будівельних матеріалів; 5. Використання на територіях зі складним рельєфом; 6. Автономне енергозбереження.	1. Простота конструктивних рішень; 2. Конструктивна універсальність; 3. Відсутність ліфтових пристроїв; 4. Низька кошторисна вартість 1 квадратного метра загальної площі (на 20-30% нижче, ніж в малоповерхових будівлях і на 3-5% нижче, ніж в висотних) 5. Ефективне використання території забудови; 6. Найбільш ефективні 5-поверхові будівлі.	1. Висока щільність забудови; 2. Використання перших поверхів під системи обслуговування.

Основні техніко-економічні показники оцінки архітектурних рішень житлових будинків. Однією з найголовніших завдань подальшого вдосконалення проектної справи є впровадження чіткої системи техніко-економічного обґрунтування вибору оптимальних проектних рішень.

Під техніко-економічною оцінкою розуміється виконання розрахунків, що характеризують варіанти проектних рішень, і виявлення їх економічної

ефективності з метою вибору найкращого варіанту.

В результаті оцінки повинно бути відображено вплив функціональних, технічних, технологічних і організаційних факторів проекту на економічні результати. Характерними особливостями методу оцінки проектних рішень є: використання системи техніко-економічних показників: виявлення та групування чинників, що впливають на рівень розглянутих показників; вимір взаємозалежності між факторами.

На основі проектів і схем районного планування розробляються генеральні плани міст, необхідним елементом яких є техніко-економічні обґрунтування (ТЕО). Розробка ТЕО розвитку міста має на меті визначення перспектив розвитку міста, розрахунок чисельності населення, заходів з інженерного освоєння території, рівня забезпечення інженерним обладнанням і всіма видами культурно-побутового та комунального обслуговування на розрахунковий термін і першу чергу будівництва, величини потрібних капітальних вкладень [2, с.187-190].

В основу діючих методів техніко-економічної оцінки конструктивних рішень проекту покладено два найважливіших обставини, що відображають особливості будівництва як галузі.

1. У сучасному будівництві ефективність того чи іншого типу конструкції і матеріалу, з якого вона виготовлена, не визначається повністю на стадії її заводського виробництва або на стадії будівельно-монтажних робіт. Впровадження індустріальних методів виробництва робіт веде до того, що все більша частина будівельних процесів переноситься з будівельного майданчика в заводські умови. Будівельне виробництво перетворюється в механізований потоковий процес збірки і монтажу будівель і споруд з великорозмірних елементів і вузлів, що виготовляються на заводах. Ручна праця на будівництві повсюдно замінюється машинною технікою. Навіть такі процеси, як оздоблювальні роботи, які раніше вважалися невіддільними від будівельного майданчика, виробляються, як правило, на заводах одночасно з виготовленням конструкцій.

Взаємозв'язок будівельного майданчика і заводу в цих умовах стала настільки тісним, що техніко-економічна ефективність застосування конструкцій з різних матеріалів в будівництві може бути виявлена тільки як сума витрат на заводі, транспортних витрат і витрат на зведення конструкцій. Однак при цьому структура витрат може змінюватися в різних межах.

2. Порівнянні конструкції одного призначення (стіни, перекриття та ін.) Відрізняються не тільки за матеріалом, з якого вони виготовлені, а й за вимогами, що пред'являються до їх будівельним властивостями в залежності від конкретних умов їх використання. Сучасні повнозбірні будівлі можна конструювати з несучими і навісними стінами, з різними поєднаннями конструкцій покриттів, перекритій і т. Д. При економічному аналізі можна порівняти тільки однакові за функціональними якостями типи конструкцій. Вибір варіантів може здійснюватися тільки при суворому виконанні умов порівнянності будівельних конструкцій, виготовлених з різних матеріалів.

СПИСОК ЛІТЕРАТУРИ

1. Архітектура. коротких слів -довідник. / За загальною редакцією А.П. Мардера. - К .: Будівельник, 1995. - 334 с.
2. Варежкін В.А. Економіка архітектурного проектування і будівництва, 1990 - 272 стор.
3. https://studfile.net/preview/4456681/page:8/
4. Артамонова Ю.С., Бєлянська Н.М. Стратегічний розвиток підприємств інвестиційно-будівельних комплексів: Монографія.-Пенза, 2015.-152
5. Максаков В.Ю., Слепухіна Ю.Е. Інвестиційно-будівельна діяльність в сучасній економіці: сутність, критерії, особливості // Теорія і практика світової науки. 2016. № 1.

УДК 336.1:336.2

СТРАТЕГІОЛОГІЯ МОТИВАЦІЙНОГО РІШЕННЯ ПЛАТНИКА ПОДАТКІВ У СИСТЕМІ ПОВЕДІНКОВІ ФІНАНСИ–ДЕРЖАВОТВОРЧИЙ ПАТРІОТИЗМ НАЦІЇ

Карпінський Борис Андрійович
д.е.н., професор
Львівський національний університет
імені Івана Франка
м. Львів, Україна

Анотація. Мета статті полягає в виділенні стратегіології мотивів прийняття рішення, виходячи з засадничих положень розвитку системи поведінкові фінанси–державотворчий патріотизм нації. Результатом дослідження стало виділення сутнісного наповнення раціональності й ірраціональності прийняття рішень, зокрема, наголошено на мотивних особливостях девіантної поведінки платника податку, котра зміщує акцент на розмивання конституційної основи сплати податків, як базиса фінансової стійкості держави. Встановлено, що низький рівень податкової культури (навіть на рівні держави), проявляється через ірраціональні форми поведінки індивіда, які відхиляються від законодавчо встановлених норм. Виділено мотиваційні фактори (морально-етичні, соціально-економічні, організаційні, політичні), які стратегіологічно як впливають на мотиви рішень платника податків, так і сприяють виникненню девіантної його поведінки, обмежуючи тим ефективність прояву державотворчого патріотизму нації. Обґрунтовано, що саме *податки є індикатором й кількісним вимірником фактичного державотворчого патріотизму нації та конкретизують реальну участь платників податків у формуванні фінансової складової життєзабезпечення і стратегіології розвитку держави.*

Ключові слова: стратегіологія, поведінкові фінанси, фінансові рішення, мотивація, поведінка, податки, податкова культура, державотворчий патріотизм

нації.

Можливо стверджувати, що традиційна економіка, включно з теорією фінансів, перебуває на роздоріжжі свого стратегіологічного розвитку. І базовим тут стає фундаменталізм проблеми соціально-економічного вибору, куди йти: чи вибрати шлях ринкового раціоналізму, або використати шлях ірраціоналізму, але ринкової орієнтації. Хоча ніби й кардинальних відмінностей між ними немає: але перший шлях стосується прийняття людиною раціональних рішень для максимізації очікуваної корисності, що призводять до логічно обґрунтованих прогнозів її економічної поведінки, забезпечуючи при цьому й прогнозованість такого економічного критерію як прибуток; за другим – добавляються ще мотиваційно психологічні чинники конкретної людини, тобто її емоції, невпевненість, пересторога, азарт, що призводить до певної непередбачуваності в кінцевому результаті – прибутку, посилюючи його чи ослаблюючи (залежно від рішення та впливу умов).

Означена наявність специфічних аномалій у традиційній економічній і фінансовій теорії та відповідно економіко-психологічні чинники як прояву, так і управління поведінкою людини (зокрема, платника податків) в реальних ситуаціях й стали предметом чисельних наукових досліджень, призвела до появи фундаментальних засад поведінкової економіки та поведінкових фінансів з їхньою ірраціональністю [1-2, 7-8, 11-14].

Зазначимо, що науковці, втягуючи в свій науковий оборот достатньо різні сторони людського буття з психологічною поведінкою людини (тобто засновані на людській діяльності, соціальних і емоційних упередженнях, а метою цього стає прагнення до розуміння як прийнятих нею фінансово-економічних рішень, так і їхнього впливу на ринкові ціни, прибуток й розподіл фінансових ресурсів) загалом замикають свої дослідницькі зусилля на економіці та фінансах домашніх господарств і фірм. Однак наукових праць, які б стосувались можливостей поведінкових фінансів з ухилом на цілеспрямовану реалізацію мотивного потенціалу платника податків у взаємодії домінант (якісної і

кількісної) державотворчого патріотизму нації ще немає.

Отже *метою* даного дослідження є поглиблення теоретичних положень поведінкових фінансів, виходячи з особливостей стратегіології мотиваційних проявів платника податків у частині раціональності й ірраціональності фінансових рішень та доктринальних положень державотворчого патріотизму нації.

Підкреслимо, що *мотивація* це внутрішня спонукальна сила (середовище, світ) людини, яка, виходячи з її потреб, досвіду й здібностей, обумовлює прояв рухової активності з ситуаційною поведінкою через приймання того чи іншого рішення для розв'язання певного завдання. Обмежуючись окресленою проблематикою цього дослідження ці рішення конкретизуються у фінансовій сфері.

За класичним визначенням: *фінанси* – це економічна категорія, що відображає економічні відносини в процесі створення й розподілу валового внутрішнього продукту (або фондів грошових коштів) [4, 6, 8, 10].

Як слідує із наведеного трактування, тут достатньо прозоро розкриваються можливості раціонального й оптимального вибору фінансового рішення особою, однак поза увагою залишається властиво сам мотиваційно-поведінковий процес вибору нею саме цього рішення. Виходячи з цього, така дуальність розвитку теорії сучасних фінансів, об'єктивно обумовлює, як показує практика, врахування й психологічних особливостей особи, тобто потребує дієвого синтезу положень класичних фінансів з психологією ірраціональної участі (врахування особливостей і настрою) людини (інвестора) на фінансових ринках. Фактично, в такій інтерпретації сучасні фінанси й стають фундаментальним базисом для формування концептуальних засад поведінкових фінансів.

Доцільно зазначити, що у фундаменталізмі мотиваційної ефективності поведінкових фінансів лежить соціальна поведінка, тобто поведінка конкретних індивідуумів чи груп, яка впливає на прийняття ними відповідних фінансових рішень. Загалом, у біхевіоризмі поведінкою вважають видимі прояви вчинків

(усвідомлений набір дій, рефлексій, реакцій на середовище – певна узгоджена й послідовно-проявна відповідь на подразники, що зачіпають інтереси інших людей, суспільства загалом), які можна спостерігати. Окрім того, у фінансовій сфері поведінка може бути достатньо імпульсивною, жорсткою, розмитою, заретушованою та прихованою, хоча її результативний прояв відбивається на прибутку суб'єкта (від домогосподарства до держави) [2, 4, 8, 11-14].

Можливо також стверджувати, що мотиваційним джерелом поведінки людини у соціумі виступають потреби, які дозволяють її при зважених рішеннях та розумній орієнтації щодо власних можливостей реалізувати свій трудовий й творчий потенціал, забезпечуючи тим і прогнозовані фінансово-економічні результати від своєї діяльності. Не слід нехтувати обставиною, що при глибинних трансформаціях у суспільстві з особливою гостротою може проявлятись невідповідність соціальної політики й моралі, обумовлюючи тим розмиття традиційних норм духовних і моральних устоїв, які додатково впливатимуть на фінансові рішення й надходження в бюджети різних рівнів.

Водночас, ефективність бюджетних надходжень безпосередньо залежать від рівня податкової культури платника податків, тобто його податкової поведінки у конкретних ситуаціях. У цьому контексті, виходячи з потреби в нарощуванні цих надходжень, зростає увага до їх активізації через пошук нових підходів до вичленення й зміни прояву мотиваційно негативних відхилень у податковій поведінці платників від відповідних норм у конкретному часовому розрізі (такі відхилення отримали назву девіантної поведінки). Специфічною особливістю девіантної поведінки платника податку є те, що вона завдає реальної шкоди не лише його внутрішній свідомості, а й оточуючим громадянам, оскільки зміщує акцент на розмивання конституційної основи сплати податків, як базиса фінансової стійкості держави [3, 5, 8].

Практично низький рівень податкової культури, проявляється через ірраціональні форми поведінки індивіда, які відхиляються або суперечать законодавчо встановленим нормам та правилам, що сформовані та прийняті в суспільстві. Властиво, такі форми поведінки поділяються на: девіантні,

делінквентні й кримінальні. Гранично-межова різниця між цими поведінковими формами в системі податкової культури проходить через рівні схвалення зовнішнього оточення, а саме: будь-яка поведінка платника податків, яка не схвалюється громадською думкою, називається девіантною, а поведінка, яка не схвалюється ще й законом – делінквентною. Обєктивно, що до кримінальної буде відноситись поведінка платника податків, яка пов'язана з протиправними діяннями (проступками) і стає безпосередньою підставою до порушення кримінальної справи та кваліфікується за визначеними (щодо конкретних випадків цих проступків) статтями кримінального кодексу держави.

Окрім того, прийнято, що девіантна поведінка виступає першопричиною формування делінквентної та кримінальної поведінки, які через характерні поведінкові мотиваційні відхилення впливають як на ефективність поведінкових фінансів, так і прояв домінант (якісної й кількісної) державотворчого патріотизму нації

Аналіз також показує, що можливо виділити конкретні мотиваційні фактори (морально-етичні, соціально-економічні, організаційні, політичні), що сприяють виникненню девіантної поведінки платників податків, обмежуючи тим як можливості сучасного державотворення, так і ефективність прояву державотворчого патріотизму нації (ДТПН). Зокрема, до таких соціально-економічних факторів впливаючих на активізацію й загострення прояву негативних поведінкових рис платника податків відносять: зростаючий дефіцит бюджету, інфляційні процеси, кризу платежів, розбалансованість банківської системи, зниження купівельної спроможності населення. На жаль, нині проходить накладання на ці фактори ще й проблемних аспектів у планетарній боротьбі з коронавірусом COVID-2019 *(COrona VIrus Disease 2019)*, які безпосередньо вплинули на дохідну базу держави, обумовлюючи: спадні процеси в економіці й фінансовому просторі, зростання безробіття, зниження соціальних гарантій, перекроєння бюджету, додаткові витрати й обмеження в можливостях залучення необхідних фінансових ресурсів у державотворчі програми соціально-економічного розвитку.

Загалом, *державотворчий патріотизм нації* – це все, що народ загалом та кожен громадянин зокрема роблять в інтересах творення незалежної, суверенної, цивілізованої держави. За своєю природою ДТПН можливо оцінювати на основі використання двох підходів: якісного та кількісного. Якісний підхід набув значного поширення через простоту свого відображення та й того, що лише поговорити про державу й патріотизм всі готові. Водночас, кількісний підхід раніше не розглядали, оскільки не було запропоновано зрозумілих і переконливих кількісних критеріїв такого оцінювання державотворчості, та й науковці приділяли більше уваги якісним параметрам. На основі проведених авторських досліджень можливо стверджувати: податки є кількісним вимірником фактичного державотворчого патріотизму нації щодо конкретизації реальної участі платників податків у формуванні фінансової складової життєзабезпечення й розвитку держави *[3, с. 30-33; 5]*. Практично податки забезпечують належне фінансове функціонування держави, а виходячи з означеного, наскільки сформовано та забезпечено у конкретних платників податків патріотичне розуміння національної важливості безпосереднього фінансового внеску у становлення і розвиток фінансової складової держави, то від цього об'єктивно залежать подальші фінансові можливості держави виконувати свої управлінські функції, зокрема через дієву систему поведінкових фінансів з її раціональністю й ірраціональністю щодо фінансових рішень.

Зазначимо, що часовий проміжок кристалізації ДТПН у формі ідентифікаційних характеристик (якісна домінанта) може тривати століття, а то й тисячоліття. Водночас, його безпосередня реалізація вже у формі ефективного прояву фінансової (кількісно податкової) домінанти настає в конкретному році, тобто термін віддачі триває визначений (бюджетний) рік. У даному випадку стратегіологія розвитку поведінкових фінансів з урахуванням ДТПН передбачає можливості досягнення цілей розвитку як потреб, так і поведінкових інтересів, виходячи з врахування й обмеженості в ресурсних залученнях (рис. 1).

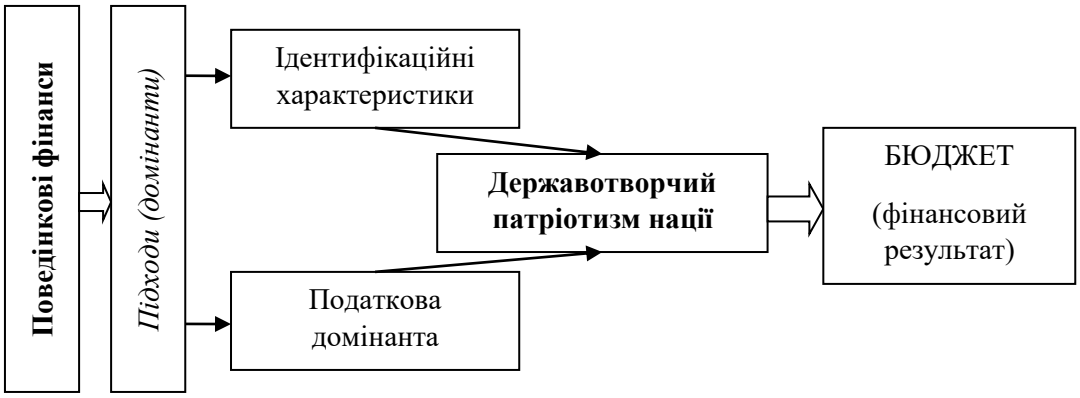

Рис. 1. Стратегіологія розвитку поведінкових фінансів, виходячи з взаємодії якісної і кількісної домінант державотворчого патріотизму нації зі спрямованістю на формування бюджету

Джерело: авторська розробка.

Загалом, стратегіологія розвитку поведінкових фінансів – це специфічний напрям знань у системі фінансової науки, який функціонально-архітектурно окреслюється та конкретизується поведінковими фінансами, із властивими їм закономірностями й значенням спонукальних мотивів і психологічних (ірраціональних) факторів під час вибору індивідами моделі фінансової поведінки і прийнятті ними інвестиційних рішень та наслідків цього вибору на фінансові ринки, з агрегуванням у розвитку за врахування потреб, можливостей і поведінки як населення загалом (чи його окремих груп), так і господарюючих суб’єктів.

Підкреслимо, що на основі створеної Леоном Фестінгером теорії когнітивного дисонансу (внутрішній психічний конфлікт, що виникає при зіткненні в свідомості людини суперечливих знань, ідей, переконань стосовно деякого об’єкта, тобто люди при цьому вступають в протиріччя з самим собою), Деніел Канеман та Амос Тверські сформували теорію можливостей (Prospect Theory), яка й стала ідеологічним базисом для становлення поведінкових фінансів (Behavioral Finance) [9, 11-14].

Зокрема, дослідник в області поведінкових фінансів Херш Шефрін ємно зазначив, що поведінкові фінанси – це вивчення того, як психологія впливає на прийняття фінансових рішень і фінансові ринки [12].

Загалом, *поведінкові фінанси* – це сфера науки, яка вивчає як психологія людини (людей), а через неї вже учасники фінансових відносин, обумовлює й впливає на процес прийняття їхніх фінансових рішень, виходячи з поєднання раціональності й ірраціональності, починаючи від рівня домашніх господарств та закінчуючи глобальними фінансовими ринками.

Виходячи з аналізу поведінкової теорії щодо мотиваційності прийняття фінансових рішень на конкретних рівнях, можливо зазначити на ряд обставин, які обумовлюють їх ірраціональність з відходом від стійкої раціональності:

– індивідууми, приймаючі дані рішення, можуть різні погляди й думки, які не є стабільними і можуть змінюватись, як в процесі їхнього прийняття, так і під дією зовнішнього середовища;

– управлінці можуть мати власні цілі, які не обов'язково співпадають з цілями організації, а це значить, що вони не можуть бути ідеальними виконавцями її інтересів фірми, оскільки у них можуть проявлятись власні пріоритети;

– психологічний прояв цього впливає й на інших, що призводить до зміни сутності такого рішення.

Квазіраціональність у прийнятті фінансового рішення не значить, що вона повністю відмінна від раціонально прийнятого на засадах прибутковості, тут виступає на перший план більше суб'єктивна оцінка ситуації з позиції конкретної особи (індивідуума), яка базується більше на її поведінкових уподобаннях ніж на зважених розрахункових процедурах. Напевне саме в цьому полягає змістове доповнення теорії фінансів з огляду розгляду не лише зі сторони науки, а й мистецтва – у якому задіюється вже психологія поведінки людини (платника податків), що стратегіологічно чіткіше відображає мотиваційну частину ідеології формування сучасного фінансового менеджменту.

Висновок. Поведінкові фінанси, використовуючи базові положення, методи і моделі класичних фінансів щодо раціональності дій індивідуума чи відповідних інституцій, орієнтуються вже на вичленення психології та

регулювання вчинків осіб при прийнятті ними фінансових рішень з урахуванням стану їхньої емоційності й моральної стійкості, зокрема, конкретизується мотиваційна ірраціональність поведінки платника податків на різних етапах державотворення з реальною можливістю впливу на соціально-економічний розвиток території. Практично в умовах невизначеності індивідууми часто підпадають під зовнішній й внутрішній психологічний тиск, який знижує поріг мотиваційної раціональності мислення при прийнятті таких рішень, формуючи ірраціональність вчинків, впливаючи тим й на надходження в бюджет.

Поведінкові фінанси стають фундаментальним теоретико-фінансовим базисом сучасного світосприйняття й розвитку фінансових відносин, оскільки через них проходить інтеграція поведінкових й когнітивних психологічних теорій з традиційним (усталеним) підходом до фінансів, обумовлюючи потребу в обґрунтованому поясненні того, чому люди (платники податків) не враховують результатів раціонального аналізу наявної інформації, а приймають нераціональні фінансові рішення в конкретних ситуаціях. Подальший розвиток емпірики поведінкових фінансів дозволить сформувати можливості для широкого використання їх піходів, які виходять за межі класичної фінансової теорії, та ефективно враховувати мотиваційно ірраціональну складову прийняття фінансових рішень, знижуючи тим ризики втрат, що відбиватиметься й у кількісній (податковій) домінанті державотворчого патріотизму нації.

СПИСОК ЛІТЕРАТУРИ

1. Буряк П.Ю. Податковий контроль в Україні : Т. ІІ. Контрольно-перевірочний процес : монографія / П. Ю. Буряк, Б. А. Карпінський, Н. С. Залуцька, О. Б. Осідач. – Львів : Простір-М, 2007. – 420 с. (Серія „Фінансові стратегії”).

2. Горецкая В. А. Поведенческие финансы: использование теории перспектив в процессе принятия инвестиционных решений // Российское предпринимательство. – 2013. – Том 14. – № 13. – С. 104-110.

3. Карпінський Б. А. Державотворчий патріотизм нації: податкова домінанта інвестиційного зростання. Монографія. – Львів : Колір ПРО, 2018. – 480 с. (Серія „Держава і стратегіологія”).

4. Карпінський Б. А. Збалансованість фінансової системи: методологія, оцінка, порівняння. Монографія. – Львів : Логос, 2005. – 496 с. (Серія „Фінансові стратегії”).

5. Карпінський Б. А. Концепція формування та розвитку державотворчого патріотизму нації з позиції податкової домінанти. – Л. : ЛДФА, 2014. – 12 с.

6. Карпінський Б. А., Шира Т. Б. Фінанси: термінологічний словник. Навч. посібник. – К. : ВД „Професіонал”, 2008. – 608 с.

7. Кізима Т. О. Поведінкові фінанси як новий напрям досліджень сучасної фінансової науки // Актуальні проблеми розвитку економіки регіону. – 2013. Вип. 9 (2). С. 175_179. URL: http://nbuv.gov.ua/UJRN/aprer_ 2013_9(2)_35.

8. Твид Л. Психология финансов. – М. : ИК „Аналитика”, 2002. – 376 с.

9. Фестингер Л. Теория когнитивного диссонанса. – М. : Ювента, 1999. – 320 с. (Серия „Мастерская психологии и психотерапии”).

10. Фінанси: курс для фінансистів. Підручник / За ред. П. Ю. Буряка, О. Б. Жихор. – К. : „Хай-Тек Прес”, 2010. – 528 с.

11. Kahneman D., Tversky A. Judgment under uncertainty: Heuristics and biases // Science. – 1974. – № 185 (4157). – P. 1124-1131.

12. Shefrin H. Beyond Greed and Fear. Understanding Behavioral Finance and The Psychology of Investing. Oxford University Press.New York, 2016. – 478p.

13. Suryawanshi P. B., Jumle A. G. Comparison of behavioral finance and traditional finance: for investment decisions // IRACST – International Journal of Commerce, Business and Management. – 2016. – Vol. 5. – № 3. – P. 81-85.

14. Thaler R. Advances in Behavioral Finance. – New York : Russel Sage, 2003. – 512 p.

УДК 65.012.34:517.977.5

КОНЦЕПЦІЯ “ЗЕЛЕНОГО ОФІСУ” ЯК ОСНОВА КОРПОРАТИВНОЇ СОЦІАЛЬНОЇ ВІДПОВІДАЛЬНОСТІ ПІДПРИЄМСТВА

Ковальова Оксана Павлівна,
аспірант
Харківський національній автомобільно-дорожній університет
м. Харків, Україна

Анотація. Механізмом корпоративної соціальної відповідальності є реалізація концепції “зеленого офісу”, управління організацією, яка дозволяє зменшити її негативний вплив на довкілля шляхом раціонального використання та максимального збереження. Забезпечення ефективної реалізації принципів зеленого офісу вимагає системного підходу. Запропоновано здійснювати управління на засадах зеленого офісу шляхом організації циклів Шухарта-Демінга (PDCA) з доповненням їх функцією мотивації (M - motivation), враховуючи провідну роль працівників.

Ключові слова: корпоративна соціальна відповідальність, екологізація, зелений офіс, довкілля, економія.

Корпоративна соціальна відповідальність є відповідальністю підприємства за прямий та опосередкований вплив на економічну, екологічну та соціальні системи, в яких воно функціонує. Для інвесторів та споживачів показники корпоративної соціальної діяльності підприємства є вельми важливими та актуальними. Це пояснюється тим, що вони значно впливають на вартість бізнесу, його конкурентоспроможність, імідж.

Досить тривалий час екологічна діяльність підприємства була пов'язана з впровадженням певних заходів: тімбілдінг з висаджуванням дерев, заміною одноразових паперових стаканчиків в офісі скляними чашками, меншим використанням принтерів тощо. Але, в зв'язку з поглибленням світових екологічних проблем, таких ініціатив недостатньо.

Окрім цього, більш вимогливішими до екологічної складової бізнесу стають споживачі, партнери та інші стейкхолдери. Особливо це стосується покоління міленіалів, притаманною рисою яких є особлива турбота про соціальні цінності. Міленіали вважають своїм обов'язком зробити світ кращим, тому вони не хочуть мати справу з компаніями, які не дбають про довкілля і людей. Для представників цього покоління привабливість підприємства як роботодавця сильно залежить від її корпоративної відповідальності. Як показалоопитування Deliotte, 70% міленіалів, приймаючи рішення про влаштування на роботу до певної компанії, брали до уваги її внесок у соціальну відповідальність.

Виходячи з цього, головним механізмом корпоративної соціальної відповідальності є управління підприємствами на засадах концепції "зеленого офісу".

Зелений офіс (ЗО) – це концепція управління організацією, яка дозволяє зменшити її негативний вплив на довкілля шляхом раціонального використання та максимального збереження.

В Україні є практичний досвід провадження «зеленого офісу» компанією PepsiCo. В цій компанії програма зеленого офісу базується на концепції 3R: Reduction – зменшувати (споживання води, електричної енергії, паперу та інших природних ресурсів); Recycle – повторно використовувати ресурсоцінні матеріали та відходи шляхом їх передавання на повторну переробку; Replacement – змінювати (закуповувати товари та послуги, що мінімізують вплив на природне середовище, пропагувати культуру більш ефективного використання транспорту в ділових та особистих поїздках тощо).

У світовій практиці концепція "Зеленого офісу" впроваджується вже понад 30 років. До компаній – лідерів по застосуванню екологічно дружніх принципів у приватному секторі належать: Yahoo, Adidas, Canon, Xerox та ін. "IBM" підрахував, що зекономив 17,8 мільйоні доларів у представництвах по всьому світі завдяки заохоченню своїх працівників вимикати офісну та світло, коли це необхідно. А компанія "Овенс Корнінг" впровадила без паперове

діловодство, зберігаючи всі документи в електронному форматі, і позбавилась 14000 картотечних шаф, що дало можливість орендувати менші приміщення, і тим самим зекономити 30 мільйонів доларів [1; 3].

Досвід передових практик зарубіжних та українських компаній вказує на ключові інструменти практики «Зеленого офісу»:

1) закупка екологічних офісних меблів, обладнання, харчових продуктів, квітів; 2) організаційний дизайн основних та допоміжних офісних приміщень;

3) енергозберігаючий режим використання офісного обладнання (датчики автоматичного регулювання освітлення, тепла, датчики руху, фотореле, таймери, енергозберігаючі лампи тощо);

4) багаторазове використання канцелярського приладдя;

5) використання безпечних засобів для прибирання офісних приміщень (без вмісту небезпечних компонентів: фосфатів, аміаку тощо);

6) впровадження системи заходів зі зменшення відходів діяльності компанії (режим використання транспорту: використання води, паперу тощо);

7) роздільний збір відходів: макулатури, пластику, скла, металу;

8) організація обідів та кофе-брейків.

Але забезпечення ефективної реалізації принципів зеленого офісу вимагає системного підходу.

Ефективність реалізації концепції зеленого офісу визначається забезпеченням виконання основних показників функціонування циклів управління (менеджменту) («сукупність функцій управління, що виконуються в системі при зміні середовища»). При цьому такими циклами будуть виступати цикли Шухарта-Демінга (PDCA-цикли) з доповненням їх функцією мотивації (M - motivation), враховуючи провідну роль персоналу у реалізації цієї концепції (рисунок 1, табл. 1).Успішність реалізації такої концепції залежить від постійної її підтримки працівниками підприємства. Необхідно запровадити практику щорічних публічних звітів щодо реалізації принципів зеленого офісу; проведення тренінгів, інтерактивних зустрічей для колег, використовуючи презентації, семінари, перерви на каву.

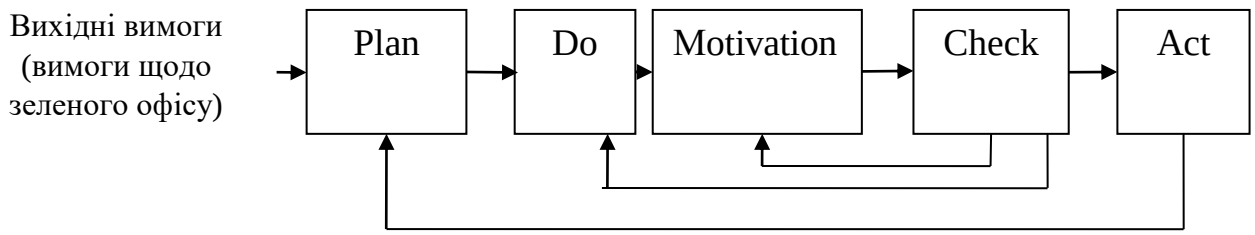

Рис. 1. Взаємозв'язок складових PDMCA-циклу

Таблиця 1

Етапи управлінського циклу DMCA

Складові PDMCA-циклу		Характеристика виконуваних робіт
P	1	Створення «зеленої» команди (представники підрозділів, ключових для успішного впровадження принципів зеленого офісу)
	2	Збір необхідної інформації (облік споживання ресурсів: споживання електроенергії, води, вивіз та утилізацію сміття, а також витрати компанії на придбання паперу, офісного обладнання тощо)
	3	Розробка альтернативних рішень по плануванню робіт Формування планів і програм реалізації робіт. Вибір заходів, які дозволять компанії мінімізувати свій негативний вплив на навколишнє середовище та скоротити витрати на ведення бізнесу
M	4	Мотивація працівників на забезпечення екологізації виконуваних робіт
D	5	Організація робіт підлеглих центрів відповідальності відповідно планів і програм. Здійснити інформування кожного співробітника про завдання та успіхи у виконанні дружньої до довкілля програми.
C	6	Контроль виконання робіт підлеглими центрами відповідальності відповідно планів і програм
	7	Вироблення оперативних управлінських рішень для підлеглих центрів відповідальності по причинам поточних відхилень від планів і програм
A	8	Аналіз причин відхилень від планів і програм за встановлений період
	9	Вироблення відповідних управлінських рішень для підлеглих центрів відповідальності за результатами аналізу причин відхилень від планів і програм за встановлений період. Прагнення до екологічної сертифікації за міжнародними стандартами.

ЦУВ – центр управлінської відповідальності – керівник структурного підрозділу (зеленої команди), регламент діяльності якого однозначно визначений PDCA-циклом (Plan-Do- Motivation -Check-Act); ЦУВ є власником процесу

Зелений офіс повинен перетворитися в організаційну культуру, джерело нових можливостей для зменшення впливу діяльності підприємства на довкілля.

Таким чином, концепція зеленого офісу є основою корпоративно-соціальної відповідальності, що передбачає комплексний підхід до підвищення ефективності управління підприємством, в умовах динамічного середовища.

СПИСОК ЛІТЕРАТУРИ

1. Зелений офіс: з турботою про довкілля, з вигодою для бізнесу. Під заг. ред. О.П. Маслюківської URL: https://www.gpp.in.ua/images/pdf/Green_office-2_2009.pdf.

2. Петрашко Л.П. Адаптація міжнародної практики “зелений офіс” в українських компаніях // Вісник Національного університету водного господарства та природокористування, 2010. – №4(52). – С. 180-185.

3. Шульженко І.В. «Зелений офіс» як інноваційна практика управління організацією // Менеджмент XXI століття: глобалізаційні виклики: [кол. монографія] / [за заг. ред. проф. І. А. Маркіної] – Полтава : ТОВ Сімон, 2017. – С. 693-700.

4. Green Office Guide 2009: Create a more efficient workplace, buy better office products, measure your success. – Brian Back. – 2009. – 44 p.

5. Матеюк О.П., Павлюк А.Р., Левчук А.М. «Зелений офіс» як перспективний напрям ресурсозбереження. URL:http://elar.khnu.km.ua/jspui/bitstream/123456789/9948/1/Зелений%20офіс%20як%20песпективний%20напрям%20ресурсозбереження.pdf

УДК 338.2.338

ПРОБЛЕМИ ТА ПЕРСПЕКТИВИ РОЗВИТКУ ЕКОНОМІКИ УКРАЇНИ В УМОВАХ КРИЗИ

Колодяжна Ірина Вікторівна,
к.е.н., доцент
Приазовський державний технічний університет
м. Маріуполь, Украина

Аннотация: Розгдянуто аналіз прогнозу розвитку економіки України та країн-сусідів за наслідками пандемії коронавірусу, Досліджено прогнози Міжнародного валютного фонду щодо впливу пандемії COVID-19 на зміну ВВП і рівень безробіття України та країн Європи.

Ключевые слова: економічна криза, пандемія, COVID-19, прогноз, економіка, ВВП,

Світова економічна криза, спровокована реакцією влади більшості держав на поширення коронавирусу COVID-19, розкрила на поверхню накопичені проблеми з доларовою ліквідністю у фінансовій системі та борговими проблемами корпорацій. Ця криза позначилася і на економіці України.

Порівнюючи вплив пандемії на економіку України та економіки інших європейських країн варто відзначити, що положення України в 2020 р було краще, ніж в інших європейських країнах, де показник ВВП знижувався до 10 %.

Зниження річного приросту ВВП спостерігалося ще до початку пандемії. Так, у IV кварталі 2019 р. приріст становив лише близько 1,4 %, а у I кварталі 2020 року став зовсім негативним. У березні 2020 р. пандемія COVID-19 увійшла в повну силу, що призвело до скорочення ВВП України на 5,5 %,

Прогнози Світового банку для України дещо відрізняються за масштабами економічного спаду. Загалом для країн пострадянського простору рівень падіння ВВП у 2020 р., як і його зростання у 2021 р., є дещо відмінними

від даних прогнозу Міжнародного валютного фонду, однак тенденція зберігається. Відповідно до прогнозних даних падіння економіки України буде на середньому рівні порівняно з європейськими країнами. Проте прогнозоване його зростання у 2021 р. для України залишиться на рівні 2019 р. на відміну від Румунії та Болгарії, де очікується його зростання.

Ізоляційні заходи, введені під час пандемії COVID-19, призвели до серйозного спаду економічної активності в Україні. За даними Державної служби статистики України в березні пасажирооборот впав на 16,3 % в порівнянні з попереднім роком, випуск промислової продукції скоротився на 8,6 %, а виробництво - на 9,9 %, Однак, зниження обсягу виробництва в великій мірі відображає низьку продуктивність галузі протягом попередніх місяців, оскільки показники виробництва в березні були трохи вище лютневих показників.

У квітні, коли почали відчуватися наслідки закриття кордонів, швидко скоротилися обсяги зовнішньої торгівлі. Обсяги експорту в липні залишалися на 7,4 % менше, ніж в попередньому році, обсяги імпорту - на 14,7 % менше.

Економічний спад вже призвів до значної девальвації української гривні по відношенню до долару США та євро і похитнув позиції державного бюджету України. На початку травня країна зафіксувала зростання безробіття: було зареєстровано 156 000 нових безробітних, тобто в порівнянні з минулим роком зростання склало 48 %.

У той же час число нових вакансій скоротилася на 60 %. У другому кварталі 2020 року рівень безробіття виріс до 9,9 %, а реальні наявні доходи населення скоротилися на 7,3 % в порівнянні з попереднім роком [1, С.8 - 10].

На нашу думку, відновлення після кризи для України буде більш тривалим, ніж для решти світу: зростання ВВП України в 2021 році прогнозується на рівні 3,6 %, тоді як зростання економіки світу - на 5,8 %. Це означає, що нова криза тільки збільшить розрив між Україною і розвиненими країнами: як за показником конкурентоспроможності економіки, так і за показниками якості життя.

Вже зараз безробіття в Україні сягає рекордного рівня: за час карантину тільки офіційно за допомогою до державі звернулося 90 тисяч українців, в цілому ж кількість безробітних могло вирости на 1,3 мільйона чоловік (за підрахунками Торгово-промислової палати). Головні економічні проблеми в Україні почнуться тоді, коли по-справжньому будуть відчутні наслідки падіння світової торгівлі, зокрема, падіння попиту на товари українського експорту.

На посилення кризи вплине і уповільнення економіки Китаю, який в даний час є найбільшим торговим партнером України: менші обсяги виробництва та будівництва в Китаї будуть означати падіння попиту на українську металургію, а менші обсяги імпорту товарів з Китаю в Україну призведуть до падіння митних і податкових надходження Державного бюджету в український бюджет. Варто зазначити, що Україна має нижчий рівень відрахувань із ВВП на антикризові заходи порівняно із сусідніми країнами (крім Білорусі та Угорщини) та один з найвищих показників (у відсотковому значенні ВВП) підтримки з боку міжнародних фінансових організацій, що свідчить про нестійкість економіки, її низьку адаптивність до кризових явищ і потребу в підтримці з боку міжнародних фінансових організацій (табл. 1).

Таблиця 1

Обсяги підтримки антикризових заходів, % ВВП

Країна	Підтримка уряду, % ВВП	Підтримка міжнародних фінансових організацій, % ВВП
Україна	1,6	4,3
Білорусь	н/д	1,7
Російська Федерація	2,8	н/д
Польща	4,2	0,7
Угорщина	0,06	0,1

Загалом найбільш позитивні прогнози для сусідніх країн, ніж для України, на наш погляд, зумовлені насамперед вищим рівнем їх економіки, а також її специфікою. Зокрема, Польща має більш збалансований розподіл надходжень до ВВП з різних видів економічної діяльності, що дозволяє маневрувати в покращенні економічної ситуації, а також забезпечити внутрішній ринок товарів та послуг товарами власного виробництва в разі

зменшення експорту продукції.

Протидія пандемії з економічної точки зору в цій країні ґрунтувалася на збереженні малого та середнього бізнесу, зокрема шляхом відтермінування введення податку на роздрібну торгівлю, виплат за боргами перед банками; нівелювання нараховування відсотків на час карантинних заходів банками; річних мікрокредитів; допомоги у виплатах заробітної плати [2, С. 116-118]. З першого погляду такі заходи переобтяжують видатки бюджету, проте ставка робиться на збереження майбутніх надходжень і подальший розвиток реального сектора економіки.

Таким чином, коронавірус мимоволі став стимулом для деяких секторів виробництва і торгівлі України. Країні необхідно змінити експортну орієнтацію промисловості та сільського господарства на обслуговування внутрішнього ринку, тобто інтенсивно розвивати внутрішній попит на продукцію українського виробництва, підтримувати реальний сектор економіки, не допускати дестабілізації на фінансовому та валютному ринках.

Таким чином, розглянувши вагомі фактори розвит ку фінансової системи в умовах кризи, спричиненої розповсюдженням гострої респіраторної хвороби Covid19, припускаємо, що наразі в Україні недостатньо привабливих умов для прискореного виходу з кризового стану і для подолання негативних наслідків карантинних обмежень всі дії мають бути спрямовані на формування і забезпечення стійкого макроекономічного середовища.

СПИСОК ЛІТЕРАТУРИ

1. Бояринова К. О., Дергачова В. В., Кравченко М. О., Копішинська К. О. Аналіз прогнозів впливу пандемії коронавірусу на економіку України та сусідніх країн. Бізнес Інформ. 2020. №7. С. 6–15.

2. Майстро Р., Назаренко Д. С. Антикризова стратегія України подолання негативних економічних наслідків запровадження карантину. Вісник національного технічного університету «Харківський політехнічний інститут» Серія «Економічні науки». 2020. № 2. - С. 115-118

УДК 004.9

ДИСТАНЦІЙНІ СИСТЕМИ НАВЧАННЯ У ВИЩИХ ЗАКЛАДАХ ОСВІТИ ЕКОНОМІЧНОГО СПРЯМУВАННЯ

Македон Геннадій Петрович,
старший викладач
ДВНЗ «Київський національний
економічний університет імені Вадима Гетьмана»
м. Київ, Україна

Анотація: У статті розглядаються дистанційні системи у вищих економічних закладах освіти. Метою дослідження є розробка дистанційній системи навчання у вищій школі, заснованої на принципах індивідуалізації з застосуванням систем штучного інтелекту.

Ключові слова: дистанційна освіта, системи дистанційної освіти, штучний інтелект, принципи індивідуалізації дистанційної освіти, модульні системи дистанційної освіти,

У контексті інформатизації суспільства і, відповідно, повсюдного введення дистанційної освіти у вищій школі, зокрема у закладах вищої освіти економічного спрямування, слід наголосити на актуальності дослідження генезису системи дистанційної освіти. Це дозволить проаналізувати закономірності розвитку системи дистанційної освіти і встановити її оптимальні характерологічні особливості в контексті діджиталізації суспільства для подальшого використання як базису у процесі розробки системи дистанційного навчання.

Так як особливості дистанційних системи є предметом наукових розвідок автора дослідження, отже, перейдемо до розгляду особливостей модульної дистанційної освіти.

Ґрунтуючись на наукових розробках українських та зарубіжних дослідників [3, 4, 8, 9] і беручи до уваги положення Концепцію розвитку

дистанційної освіти та ін. [1, 5, 6], ми виділили такі характерологічні особливості модульного навчання дистанційної освіти.

По-перше, можливість індивідуалізації навчання. Залежно від способів використання зміст модулів у закладах вищої освіти економічного спрямування може бути призначено для індивідуального навчання одного студента або великої групи студентів із застосуванням індивідуалізованого методичного підходу до кожного. Можуть також існувати альтернативні модулі, в яких представлені різні підходи до викладу одного і того ж матеріалу економічного спрямування.

По-друге, гнучкість навчання. Така характерологічна особливість має важливе значення як для студента, так і для модератора. Модулі можуть групуватися у різні комплекти. Один і той же модуль може відповідати окремим частинам вимог, що ставляться до різних економічних курсів.

По-третє, важливою характерологічною особливістю модульного навчання є свобода у самостійному освоєнні матеріалу. Модульне навчання вимагає прямої відповідальності того, хто навчається, за результати навчання. При цьому увага акцентується на індивідуалізації діяльності студента, а не модераторі.

По-четверте, заохочення до активності студентів у процесі навчання. Ця характерологічна особливість модульного навчання забезпечує реалізацію принципу усвідомлення дистанційного навчання та його актуалізації.

Існує достатньо велика кількість характерологічна особливість модульного навчання у закладах вищої освіти економічного спрямування. Проте варто наголосити, що модулі завжди мають створювати базис та умови для активного навчання, замінюючи пасивне вивчення чи слухання модератора.

Підґрунтям будь-якої дистанційної системи, зокрема, й в вищих закладах освіти економічного спрямування, покладено принцип научання. або принцип навчання, що є основним і який визначає специфіку процесу навчання [93; С.8]. Такі принципи дистанційного навчання визначають зміст, форми організації та методи і методологію навчального процесу відповідно до його

закономірностей. Іншими словами, принципи дистанційного навчання, зокрема в економічному виші, віддзеркалюють концепцію системи та її сутність.

Такі характерологічні особливості дистанційної системи, як методи навчання, форми організації навчання, способи контролю у сукупності становлять технологію навчання, яка здебільшого визначається за принципами дистанційної системи. Узагальнюючи, можна стверджувати, що методи навчання – це методи провадження взаємообумовленої діяльності, яка навчає та навчається. Оптимально змістовне визначення методів навчання, зокрема в умовах вищої освіти економічного спрямування можна сформулювати так. Це такі методико-методологічні способи взаємопов'язаної діяльності у системі «модератор-викладач – студент або група студентів», що сприяють опануванням соціальним досвідом, визначенню найбільш ефективних за конкретних умов засобів і способів управління навчально-освітнім процесом студентів економічного спрямування навчання в досягнення мети навчання у вищій школі. Іншими словами, принципи і технологія дистанційної системи навчання являють собою теоретико-практичний аспект реалізації процесу навчання економічної спеціальності.

СПИСОК ЛІТЕРАТУРИ

1. Концепція розвитку дистанційної освіти в Україні. URL. http://www.osvita.org.ua/distance/pravo/00.html

2. Кудрявцева С.П., Колос В.В. Міжнародна інформація: навч. посібник. Київ: Слово, 2015. 400 с.

3. Мурасова Г.Є. Особливості професійної підготовки майбутніх фахівців в умовах дистанційного навчання. URL. http://www.confcontact.com-/2018_10_04/pe2_muraso va.htm

4. Підлісний Д., Лушкова Г. Smart-освіта у smart-суспільстві: можливі шляхи адаптації. *Вища освіта України*. 2019. № 1. с. 182-183.

5. Положення про дистанційне навчання: наказ Міністерства освіти і науки України № 40 від 21.01.2020. URL.

http://zakon4.rada.gov.ua/laws/show/z0703-13#n18

6. Про національну програму інформатизації: Закон України. URL. http://zakon5.rada.gov.ua/laws/show/74/98-%D0%B2%D1%80

7. Проблеми розробки навчально-методичного забезпечення освітнього процесу вищої школи: зб. тез Всеукр. наук.-практ. конф. (м. Дніпро, травень 2018 р.). М-во освіти і науки України, Нац. гірн. ун-т, Науково-методичний центр. Дніпро: НГУ, 2018. 161 с.

8. Рибалко А. П. Використання дистанційної форми навчання в процесі підготовки студентів-економістів. *Вісник Житомирського державного університету імені Івана Франка*. 2014. Вип. 5(77). с. 106-111.

9. Тріус Ю.В., Герасименко І.В., Франчук В.М. Система електронного навчання ВНЗ на базі Moodle: метод. посібник. URL. https://vfranchuk.fi.npu.edu.ua/images/files/statty/37_SEN_VNZ.pdf.pdf

УДК 65.012.34:517.977.5

ІНТЕГРУВАННЯ УПРАВЛІННЯ ЯКІСТЮ ЛОГІСТИЧНИХ БІЗНЕС-ПРОЦЕСІВ ТА ЕКОЛОГІЧНОГО МЕНЕДЖМЕНТУ

Овчаренко Анастасія Геннадіївна
аспірант
Харківський національній автомобільно-дорожній університет
м. Харків, Україна

Анотація. Запропоновано підхід до інтегрування управління якістю логістичних бізнес-процесів та екологічних параметрів. Враховуючи принципи зеленої логістики управління якістю є підґрунтям для реалізації екологічного менеджменту, спрямованого на вироблення впливів організації на навколишнє природне середовище. Ефективна реалізація інтегрування менеджменту забезпечить дієвість рішень щодо соціальної відповідальності, спрямованих на збільшення рівня добробуту як суспільства, так і окремої організації.

Ключові слова: управління якістю логістичних бізнес-процесів, екологічний менеджмент, зелена логістика.

За сучасних умов функціонування підприємств транспортно-логістичної системи основним фактором ефективності є оптимізація логістичних бізнес-процесів. При цьому підвищена увага екологічному аспекту їх діяльності. Це зумовлено наступними причинами: поінформованість споживачів через екомаркування, зростання економічних мотивацій захисту довкілля, підвищена увага до регулювальних заходів щодо захисту довкілля та ін., тобто забезпечення екологічного іміджу компанії. За опитуваннямThe Green Trends Survey в дослідженні Towards Sustainable Logistics [1], більшість споживачів віддаватиме перевагу компаніям, що використовують «зелений» транспорт та «зелені» логістичні рішення. Формування зелених логістичних рішень базується, в першу чергу, на забезпеченні якості логістичних процесів. В зв’язку з цим обґрунтування теоретичних засад та практичних рекомендацій

щодо забезпечення ефективності екологічного менеджменту є актуальним завданням. Дослідженню питань екологічного менеджменту, зеленій логістиці останнім часом приділяється велика увага. Розробленням та впровадженням принципів зеленої логістики в практику господарювання підприємств займаються такі вітчизняні і зарубіжні науковці, як Л. Гурч, Т. Кобилинська, К. Комптойс, С. Лутра, Н. Мащак, Д. Роджерс, Дж. Родрігу, Б. Слек, Л. Сунсянь, З. Тіббен-Лембке, А. Халім, Л. Хмара, Л. Яньбо та ін. Однак недостатньо висвітленими залишаються питання, пов’язані з особливостями реалізації «зеленої» логістики, інтегрованості цих систем в загальний менеджмент підприємства та логістичний менеджмент.

Основою для створення інтегрованої системи менеджменту є вимоги стандарту ISO серії 9000, орієнтованого на реалізацію стратегії сталого розвитку організації. Універсальність методології та вимог міжнародного стандарту ICO 9001: 2008 дозволяє привести інтегровану систему менеджменту організації у відповідність до вимог міжнародних стандартів ICO 14001: 2004, OHSAS 18001: 2007 і SA 8000: 1999, чому сприяє близькість структури і складу об'єктів стандартизації цих документів. При цьому має місце ідентичність елементів і вимог стандартів ICO 14001: 2004 та OHSAS 18001: 2007, різниця полягає лише в тому, що застосування стандарту ICO 14001: 2004 спрямоване на зниження негативного впливу діяльності організації на навколишнє середовище, в тому числі за рахунок поліпшення екологічних властивостей продукції, що випускається і правильного споживання ресурсів, а застосування OHSAS 18001: 2007 - на зниження і виключення негативного впливу виробничих факторів на здоров'я персоналу і майно організації.

Практичні аспекти формування ІСМ пов'язані з додаванням до основної моделі підсистеми управління (наприклад, підсистеми менеджменту якості, що відповідає галузевим стандартам) підсистеми екологічного менеджменту або шляхом одночасного об'єднання в комплекс ряду підсистем – на рис. 1.

а) процес менеджменту якості (ПМЯ) є одним з видів цільових процесів управління підприємством (ПУ);

б) ПМЯ є основою інтегрованих ПУ;

в) гармонізація ПМЯ в складі процесів управління підприємством.

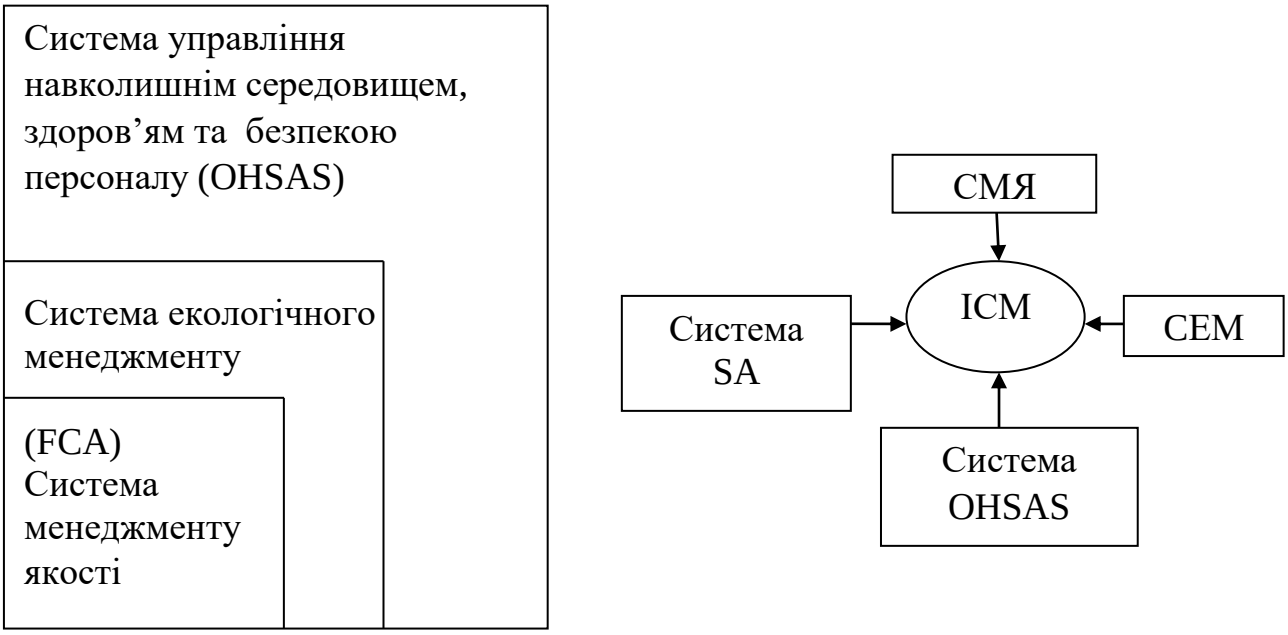

б) модель одночасного інтегрування

а) адаптивна модель

Рис. 1. Варіанти формування ІСМ

При цьому інтегрування досягається через можливі області синергії (дивись рис.2).

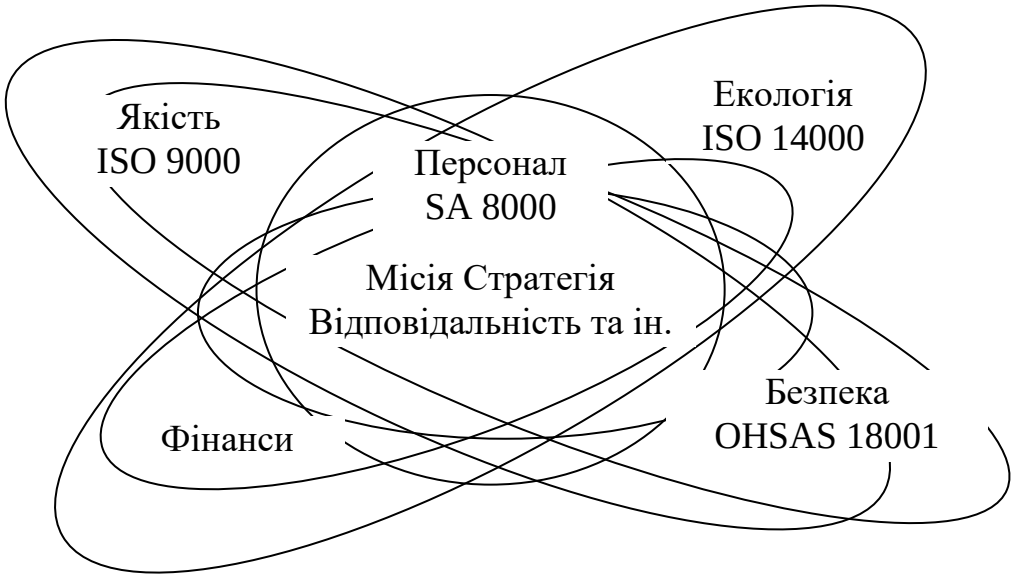

Рис.2. Сучасні інтегровані системи менеджменту

Ці положення інтегрування менеджменту повною мірою стосуються і

логістичної діяльності. При цьому, на нашу думку, принципи зеленої логістики повинні стати об'єднуючим початком для реалізації усіх видів менеджменту.

Поняття «зелена логістика» або «екологічна логістика» трактується різними вченими по-різному (таблиця 1).

Таблиця 1

Трактування терміну «зелена логістика»

Автор	Визначення
Д.Роджерс, Р. Тіббен-Лембке [2]	сукупність дій, пов'язаних із оцінкою та мінімізацією екологічних наслідків логістичної діяльності
Лі Яньбо, Лю Сунсянь [3]	новий напрям, що передбачає застосування прогресивних технологій логістики та сучасного обладнання задля мінімізації забруднень та підвищення ефективності використання логістичних ресурсів
Л. Гурч та Л. Хмара [4]	сукупність логістичних підходів до оптимізації переміщень матеріальних потоків (зокрема потоки відходів і вторинних ресурсів для переробки), транспортних засобів, природних, фінансових, інформаційних, енергетичних і людських ресурсів із застосуванням прогресивних технологій в процесі перевезення з метою створення такого середовища, в якому забезпечуються потреби населення, підвищується ефективність виробництв господарства та досягається умова мінімізації негативних наслідків антропогенного втручання в екосистему
Трушкіна Н.В [5]	вид господарської діяльності, яка включає процеси матеріально-технічного постачання, складування, екологічно безпечного зберігання, виробництва, обслуговування споживачів, транспортування, збуту готової продукції, рециклінгу (вторинної переробки й утилізації відходів), що дозволяє зменшити негативний вплив на екосистему та довкілля.
Г.Куметштайнер [6]	цілісне перетворення логістичних стратегій, процесів і систем на підприємствах і в корпоративних мережах з метою створення екологічних і ресурсозаощадливих логістичних процесів, завдання яких полягає у зменшенні шкідливого впливу на навколишнє середовище і зниженні використання ресурсів, що не відновлюються
М. Григорак, Ю Варенко [7]	це система заходів, яка передбачає застосування енерго- і ресурсозберігаючих технологій логістики і сучасного обладнання у всіх ланках ланцюжка поставок з метою мінімізації негативного впливу на навколишнє середовище і підвищення загальної споживчої цінності продукції для

	споживачів
Н. Чорнописька [8]	це управління екологічним, економічним і соціальним впливом логістичної системи, яке передбачає дії у таких ключових напрямах, як: зменшення інтенсивності використання матеріалів, енергоінтенсивності, дисперсії токсичних субстанцій, збільшення рециклінгу ресурсів, максимізація використання відновлювальних джерел енергії, подовження терміну використання продукції, підвищення інтенсивності надання послуг»
Ю. Чортюк [9]	підсистема управління потоками продукції від постачальника до кінцевого споживача з мінімальним рівнем екодеструктивного впливу на довкілля

Аналіз представлених трактувань показує на їх велику розгалуженість. Намагаючись підкреслити важливість екологічного аспекту, автори ототожнюють зелену логістику в цілому з логістичною діяльністю (вид господарської діяльності), управління екологічним, економічним і соціальним впливом логістичної системи та ін.

На наш погляд, зеленою логістикою є система заходів, спрямованих на мінімізацією екологічних наслідків логістичної діяльності та підвищення ефективності використання логістичних ресурсів.

Основними принципами зеленої логістики є:

- раціоналізація використання природних ресурсів та ресурсів підприємства;
- максимальне використання відходів виробництва, тари та упаковки;
- скорочення споживання сировини і матеріалів з низькою можливістю переробки або безпечної утилізації;
- застосування сучасних наукоємних технологій та технологій рециклінгу;
- підвищення рівня екологічної орієнтації і відповідальності логістичного персоналу.

Впровадження принципів зеленої логістики ґрунтується на необхідності переорієнтації всієї системи управління підприємством на засади екологічного менеджменту. Це дозволить підвищити якість логістичних бізнес-процесів, зменшити відходи виробництва, зменшити такі логістичні витрати, як

зберігання та транспортування продукції. В подальшому можлива повна переорієнтація діяльності підприємства, яка буде реалізуватись через контроль та управління за потоками забруднюючих речовин та відходів, забезпечення максимального використання ресурсної цінності, мінімізацію викидів та відходів від виробництва. Зазначене вимагає відмови від традиційного підходу до логістичних операцій, який передбачає просування матеріальних ресурсів у напрямі від джерел сировини до кінцевих споживачів та впровадження принципів зеленої логістики.

Таким чином, інтеграція екологічних параметрів у структуру логістичного управління може здійснюватися на основі принципів зеленої логістики (рис.3).

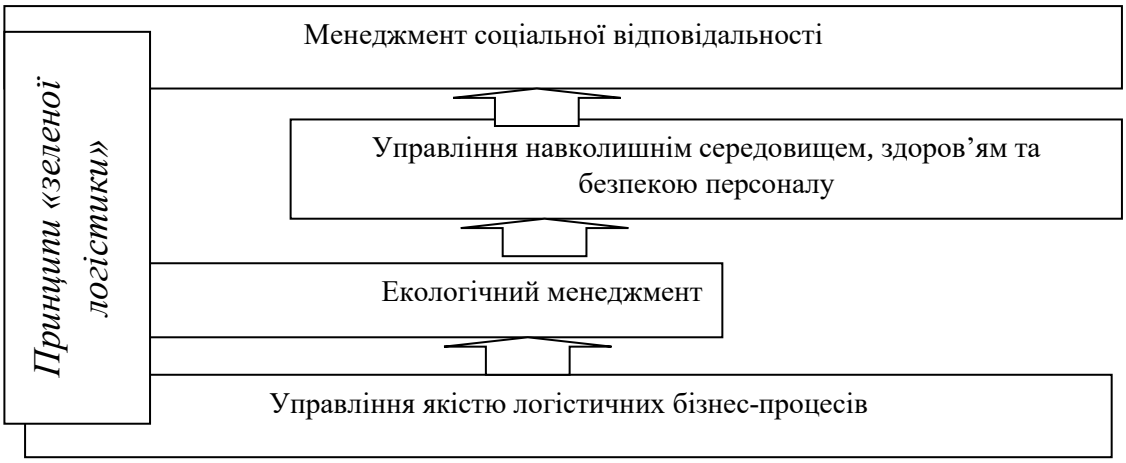

Рис. 3. Принцип інтеграції системи управління логістичною діяльністю

Основою є управління якістю логістичних бізнес-процесів. Управління якістю логістичних бізнес-процесів полягає в тому, щоб максимально задовольнити вимоги зовнішнього споживача підприємства при досягненні високих показників ефективності і результативності бізнес-процесів (оперативне планування, організація функціонування бізнес-процесів, аналіз основних показників їх оцінки, внесення запобіжних та коригувальних дій, доведення рішень до виконавців тощо).

Використання принципів зеленої логістики при управління якістю логістичними бізнес-процесами дозволить: 1) вдосконалити систему планування якості в напрямку скорочення кількості запасів (або повної відмови

від створення системи запасів) та скорочення кількості складських площ; 2) оптимізація маршрутів перевезення, спрямована на зменшення кількості «нульових» маршрутів, кількості транспортних засобів та викидів в атмосферу; 3) виключення проміжного складування й перевалок вантажів, що передбачає скорочення втрат матеріальних ресурсів під час їх доставки від постачальників та знижує антропогенне навантаження на довкілля.

Управління якістю логістичних бізнес-процесів забезпечить задоволення попиту споживача та його вимоги стосовно продукції та логістичного сервісу.

Враховуючи принципи зеленої логістики управління якістю є підґрунтям для реалізації екологічного менеджменту, спрямованого на вироблення впливів організації на навколишнє природного середовище.

Ефективна реалізація такого інтегрування менеджменту забезпечить дієвість рішень щодо соціальної відповідальності, спрямованих на збільшення рівня добробуту і відповідності інтересам як суспільства, так і самої компанії.

СПИСОК ЛІТЕРАТУРИ

1. Christof Dr. Delivering Tomorrow: Towards Sustainable Logistics [Електронний ресурс] / Dr. Christof, E. Ehrhart. — Bonn, Germany: Deutsche Post AG. – 2012. – 151 p. – Режим доступу: http://www.delivering-tomorrow.com

2. Rogers Ds., Tibben-Lembke R. An examination of reverse logistics practices. Journal of Business Logistics. Journal of Business Logistics. 2001. № 22 (2). P. 129–145.

3. Li Janbo, Liu Songxian. The Forms of Ecological Logistics and Its Relationship Under the Globalization. Ecological Economy. 2008. № 4. P. 290–298.

4. Гурч Л., Хмара Л. Розвиток «зеленої логістики» в Україні. Підприємництво, торгівля, маркетинг: стратегії, технології та інновації : матеріали II міжнародної науково-практичної інтернет-конференції. URL: http://ena.lp.edu.ua:8080/bitstream/ntb/29267/1/014_ 086_091.pdf.

5.Трушкіна Н. В. Трансформація транспортно-логістичної системи в Україні на засадах зеленої логістики. *"Економічний вісник Донбасу"* № 2 (56)

.2019. DOI: https://doi.org/10.12958/1817-3772-2019-2(56)-151-161

6. Kummetsteiner Günter. Handbuch der ÖkoLogistik [Електронний ресурс]. – Режим доступу: https://www.oth-aw.de/kummetsteiner/weiterbildung/#oekologistik.

7. Григорак М.Ю. Принципы «зеленой» логистики в деятельности логистических провайдеров / М.Ю. Григорак, Ю.В. Варенко [Електронний ресурс]. – Режим доступу: http://www.aticmd.md/wp-content /uploads/2014/04/V_2_17_MMOTI_Grigorac_Varevko_.pdf.

8. Чорнописька Н. В. Зелена логістика: термінологічний аспект. Проблемы подготовки профессиональных кадров по логистике в условиях глобальной конкурентной среды. – К. : Логос, 2014. – С. 274-276.

9. Чортюк Ю. В. Екологічна стратегія логістичної діяльності торгових підприємств / Ю.В. Чортюк // Прометей: регіональний збірник наукових праць з економіки. – No 2 (23). – Донецьк: ДЕГІ, 2007. – С. 226 -229.

УДК 330.101:330.117

ДО ПИТАННЯ ЩОДО ВИРІШЕННЯ ПРОБЛЕМ РОЗПОДІЛУ ВЛАДИ МІЖ ДЕРЖАВОЮ І БІЗНЕСОМ

Овєчкіна Олена Андріївна,
к.е.н., доцент
Маслош Ольга Володимирівна
к.х.н., доцент
Цисевіч Ірина Андріївна
Східноукраїнський національний університет
ім. Володимира Даля
м. Сєвєродонецьк, Україна

Анотація./Annotation. У наукових джерелах клановий капіталізм транзитивних суспільств розглядається у політичному, економічному, суб’єктно-владному тощо аспектах. Застосування суб’єктно-владного аспекту досліджень кланового капіталізму дозволяє виділити найсуттєвіші характеристики реалій вітчизняної економічної системи як імовірнісної комбінації різних моделей кронізму.

Ключові слова: кронізм, олігархія, корупційно-рентоорієнтована поведінка, моделі економіки.

Вступ./Introductions. Обговорення питань подальшого розвитку реальної економічної системи, на яку впливає корупційно-рентоорієнтована поведінка кланово-олігархічних структур, не втрачає своєї актуальності, і відображається наразі у значній кількості нових науково-публіцистичних праць, аналіз яких показав, що дослідження кланово-олігархічного капіталізму як симбіозу політичної сили держави і фінансових можливостей монополій, досліджується у: специфічному суб'єктному сенсі, (у статтях правознавців, політологів, соціологів, публіцистів), як влада невеликої групи власників-можновладців; політичному сенсі, як політичний режим, у якому влада (політична, економічна, ідеологічна та ін.) належить закритій групі осіб, чи як недемократична форма

правління; економічному сенсі, як правляча група представників фінансово-промислового капіталу, що зосереджує у своїх руках основну владу і визначає внутрішню та зовнішню політику країни.

Ціль роботи./Aim. Зважаючи на сказане, метою даної роботи є компаративний аналіз описаних у літературних джерелах моделей вітчизняної економічної системи в аспекті взаємодій держави і фінансової олігархії, й визначення моделі національної економіки, що є найбільш прийнятною українським реаліям кронізму.

Матеріали і методи./Materials and methods. Інформаційну базу даної роботи склали наукові статті вітчизняних і зарубіжних вчених, присвячені дослідженню моделей поведінки держави і великого бізнесу та їх взаємодії у системі економічних відносин в країнах з транзитивною економікою; публіцистичні матеріали, інформаційні дані мережі Інтернет, результати власних напрацювань. Для досягнення поставленої мети використовувались: метод аналізу та синтезу, компаративний метод, емпіричний та абстрактно-логічний методи.

Результати і обговорення./Results and discussion. З приводу сказаного, слід додати, що обговорення питань подальшого розвитку реальної економічної системи і відповідних відносин власності, на які впливає поведінка кланово-олігархічних структур, не втрачає своєї актуальності, адже дослідниками постійно ставиться питання: «Яку модель капіталізму будує Україна?». Сучасну економічну систему транзитивного українського суспільства вчені продовжують ідентифікувати як кланово-олігархічний (кронічний, «кумівський») капіталізм [1; 2; 3; 4], й пропонують побудову: 1) демократичного, народного тощо капіталізму, характерної рисою якого є «дрібне інвестування великого бізнесу», що покликано усувати будь-які конфлікти економічних, політичних, соціальних тощо інтересів; 2) економічну систему, яка функціонуючи на ринкових засадах, має досягти стійкого розвитку, наразі вже «інклюзивного» розвитку. Дослідники, які розробляють рекомендації щодо забезпечення інклюзивного розвитку, часто не зважають на

можливість їх реалізації в умовах вітчизняної транзитивної економіки, проте дуже переконливо описують нагальну необхідність та ознаки інклюзивної економіки, яка має бути побудована в Україні [5].

Цікавим дослідженням за цими питаннями є стаття Ю. Мірясова, де представлено матрицю моделей кланово-олігархічного капіталізму в Україні [4]. На думку вченого, існують можливості не лише мінімізації негативних наслідків панування олігархічно-бюрократичних кланів, але й достатньо швидкого переходу до моделі «вільної конкуренції» при наявності деконцентрованого (дисперсного, «розпорошеного») бізнесу та слабкої («зламаної», за Ю. Мірясовим) держави. Іншими словами, дослідник передбачає будувати ринкову «інклюзивну» економіку завдяки послабленню вітчизняної державної влади й національного бізнесу, що навряд чи сприятиме створенню умов справедливої «вільної конкуренції». З цього приводу маємо додати, що ситуація «слабкої держави і розпорошеного бізнесу»: по-перше, відповідає скоріше пізній (мануфактурній) стадії розвитку феодального способу виробництва, а не реаліям сьогоденної «цифрової» економіки України; по-друге, фактично «виправдовує» сучасний деградаційний розвиток великого вітчизняного виробництва; по-третє, означає послаблення держави як важливого макроекономічного суб'єкта, відповідального за задоволення суспільних потреб та нормальну життєдіяльність соціуму; по-четверте, передбачає повну підконтрольність національної економіки інтересам глобального капіталу; нарешті, по-п'яте, пропонована дослідником модель спотвореної «вільної конкуренції» підспудно стає інструментом «світоглядного» маніпулювання національними суспільствами.

Проте, на нашу думку, матриця моделей подолання всевладдя бюрократично-кланового капіталізму, що запропонована Ю. Мірясовим, має певний практичний і концептуальний сенс, адже може бути вдосконалена завдяки додаванню характеристик експансії іноземного капіталу у систему національного кланового капіталізму. У табл.1 надано дороблену нами матрицю моделей олігархічного капіталізму, у якій нами виділено наступне: 1)

при стійкий («сильній») державі і вертикально концентрованому (диверсифікованому) «сильному» бізнесу, звісно, є корупція, але її рівень кваліфікується як середній, тобто нижчий за ситуацію слабкої держави чи дисперсного бізнесу (агресивного кланового, або залежного кланового капіталізму, відповідно);

Таблиця 1

Моделі кланово-олігархічного капіталізму

	Держава	
Бізнес	**Стійка**	**Слабка** («надламана)
Концентрований вертикально (**диверсифікований**)	I. **Врівноважений клановий капіталізм** *Механізм*: обернена залежність держави і бізнесу у пошуку й розподілі ренти. *Тип* корупції: держава (хижак/жертва) – бізнес (жертва/хижак), чи (дилема в'язня за інституціоналізмом). *Рівень* корупції: середній.	III. **Агресивний клановий капіталізм** *Механізм* впливу: знизу вверх, тобто лідерство бізнесу у пошуку й розподілі ренти. *Тип* корупції: бізнес – хижак, Р*івень* корупції: великий.
Концентрований горизонтально (**дисперсний, отже, розпорошений, розсіяний**)	II. **Залежний клановий капіталізм** *Механізм* впливу: зверху вниз, тобто лідерство держави у пошуку й розподілі ренти. *Тип* корупції: держава-хижак. Р*івень* корупції: великий.	IV. **Експансія іноземного кланового капіталізму** *Механізм*: ззовні, тобто лідерство іноземного капіталу на внутрішньому ринку транзитивної країни. *Тип* корупції: глобальний капітал– хижак. *Рівень* корупції: великий

2) при одночасній слабкості вітчизняної держави і бізнесу рівень корупції не зменшиться, як передбачав вчений, а збільшиться через експансію глобального капіталу, який почне виконувати роль «хижака» на внутрішньому ринку чужої транзитивної країни.

Висновки./Conclusions. Підсумовуючи викладений матеріал, слід відзначити, що клановий капіталізм як поєднання політичної влади держави і фінансових можливостей можновладців-олігархів, характеризується різними моделями функціонування, узагальнення яких дозволило виділити

врівноважений клановий капіталізм, який в умовах українських реалій міг би стати прийнятним етапом переходу від залежного/агресивного кланового капіталізму до дійсно ефективної ринкової економіки, й надалі до демократичного чи народного капіталізму.

СПИСОК ЛІТЕРАТУРИ

1. Соскін О.І. Визначення національної економічної моделі України: порівняльний аналіз можливих альтернатив. *Актуальні проблеми економіки*. 2010. №1(103). С. 47-56.

2. Панасенко С. Продолжение дискуссии. Какую модель капитализма строит Украина?. URL: https://minfin.com.ua/blogs/dikkens/12142/ (дата звернення 1.10.2021)

3. Кіндзерський Ю.В. Деіндустріалізація та її детермінанти у світі та в Україні. *Економіка України*. 2017. №11(672). С.48-73.

4. Мірясов Ю.А. Клановий капіталізм: типологія відношень між державою та бізнесом. *Науковий вісник Ужгородського національного університету.* Серія: Міжнародні економічні відносини та світове господарство. 2016. Випуск 8. Частина 2. 2016. С.28-32.

5. Решетило В.П. Концепція інклюзивного сталого розвитку та її реалізація в умовах децентралізації. Інклюзивний розвиток економіки в умовах глобальних викликів сьогодення: матеріали міжнар. наук.-практ. інтернет-конф. Харків, 1–28 лютого 2020 р. / Харків. нац. ун-т міськ. госп-ва ім. О. М. Бекетова. – Харків : ХНУМГ ім. О. М. Бекетова, 2020. С.8-10.

УДК 66.011 + 37.0121

МОТИВАЦІЙНЕ СТИМУЛЮВАННЯ ВИВЧЕННЯ ЕКОНОМІЧНИХ ДИСЦИПЛІН У ТОРГОВОМУ ВУЗІ

Пенюк Валерія Олександрівна,
к.е.н., старший викладач
Чернівецький торговельно - економічний інститут КНТЕУ
м. Чернівці, Україна

Анотація: Для мотиваційного стимулювання вивчення студентами економічних дисциплін у торговому вузі використанодиференційовано-педагогцчний прийом. Запропоновано модель психолого-диференційованого підходу для формування більш професійного інтересу студентів при вивченні економічних дисциплін в торговельному вузі. Виходячи із аналізу наукових публікацій і досвіду викладачів нашого вузу показано, що психологопедагогічні явища відносяться до випадкових. Обгрунтовано доцільність використання в психолого-педагогічних системах регресійного аналізу для виявлення в них певних тенденцій.

Ключові слова: економічні дисципліни, педагогічні дослідження, педагогічні явища, психолого-педагогічна система, моделювання, сукупні числові характеристики, функціональні характеристики, шкали вимірювання, вектор безумовних середніх арифметичних значень, критерій Фішера, випадкові явища, регресійний аналіз.

Автори [1 - 6], виходячи з моделей процесу оволодіння знаннями, намагалися встановити закономірність процесу учіння певних знань. Що ж до використання психолого-диференційованого підходу викладача до студентів як мотиваційного стимулювання при формуванні у них пізнавального, професійного інтересу до вивчення економічних дисциплін, то таких робіт досить мало. Вищенаведене привернуло увагу автора цієї статті і наштовхнуло на спробу дослідити і апробувати такий фактор в умовах навчання економічних

дисциплін в торговельно-економічному інституті.

За результатами дослідження вдосконалення педагогічної системи та викладача вузу [7,8] можна ілюструвати ту або іншу галузь знань, умінь, здатність керівника педагогічної системи, педагога, студента визначити, якими вони повинні бути з точки зору очікуваного результату, а також вони дають інформацію про те, що повинно бути сформовано. Співставлення того, що формує система, з тим, що повинно бути сформовано, дає можливість так або інакше кваліфікувати дану педагогічну систему і здійснювати свідомий пошук шляхів її вдосконалення.

Для обґрунтування мотиваційного стимулювання - психолого-диференційного підходу викладача при вивчені студентами економічних дисциплін в торговому вузі, в даній роботі використано моделювання педагогічної системи викладача. Етапи використання його зводились до наступного.

1. Досліджувана властивість (знання, навички, вміння, мотиви, здібності, спрямування) розглядалась завжди у зв'язку з результативною діяльністю студента (навчальної, трудової та суспільно-корисної), а як вихідну посилку в психолого-диференційованому підході допускалось, що рівень досягнутих результатів студентів завжди можна ранжирувати. Метою дослідження було виявлення вищого рівня в порівнянні з середнім та низьким, системи дій або якостей, відношень, що його зумовили.

2. Відбирались умовні стандарти, які приймались у комплексному дослідженні для порівняння експериментальних даних з уже досягнутими, та виділялись нові параметри, які ще необхідно було досліджувати.

3. Підбирались представники різних рівнів (студенти різних спеціальностей). В залежності від планування в майбутньому способу обробки матеріалу з'ясовували питання про величину вибірки.

4. Формувалась вибрана тема певної економічної дісципліни, яка цікавила автора (основні форми та методи управління підприєством), але так, щоб вона передбачала все комплексне дослідження і спиралась на вже відоме, знайдене

раніше.

5. Формувалась система гіпотез, яку необхідно було перевірити, і «програвались» можливості їх перевірки.

Що ж стосується суті запропонованої моделі цього дослідження, то коротко її завдання зводиться до розвитку пізнавальної активності студентів, індивідуалізації їхнього навчання і виховання. Згідно з моделлю, діяльність студента на лекції або практичних заняттях - це чотири послідовних рівні, які сприяють процесу кращого засвоєння та осмислення інформації.

Перший рівень охоплює алгоритмічну діяльність. На цьому рівні студент виконує запропоновані тести за поданою викладачем схемою, користується при цьому опорними конспектами та засвоєною навчальною інформацією. До виконання тестів цього рівня залучається весь колектив курсу, незалежно від індивідуальних особливостей студентів. На цьому етапі здійснюється аналіз головного ядра теоретичних знань з навчальної теми, формуються практичні вміння та навички.

Виконавши завдання тесту першого рівня, студент може перейти до наступного - *другого* і виконувати завдання за певною методикою, правилом або алгоритмом, але вже відтворюючи знання по пам'яті, без допоміжних джерел.

Виконуючи завдання тестів *третього* рівня, студенти виявляють продуктивну діяльність евристичного спрямування, здобувають суб'єктивно нову інформацію. Студенти на цьому етапі виконують вправи, розв'язують задачі не за сформованим на занятті алгоритмом, а шляхом самостійного пошуку, пристосування до умов розв'язування тесту.

Для розв'язування задач тестів *четвертого* рівня необхідна творча, дослідницька діяльність студента у розв'язуванні будь-якої проблеми в рамках програми.

Для апробації вищенаведеної моделі диференційованого навчання в процесі вивчення економічних дисциплін в торговельно-економічному інституті були розроблені та впроваджені відповідні методичні матеріали. Запропонована педагогічна технологія допомагає викладачу одержати

інформацію про засвоєння навчального матеріалу студентами, здійснювати прогноз розвитку певних груп студентив, їхніх досягнень і спланувати подальшу індивідуальну роботу з ними, а також провести відповідну науково-методичну роботу доцільності її використання.

В роботі дотримувались визначення *вимірювання*, яке було сформоване С. Стівенсом [9]. і використовували чотири типи шкал: *шкала найменування, шкала порядку, інтервальна шкала, шкала відношень.* Нижче наводяться сформовані правила застосування математичного апарату в залежності від способів шкалування досліджуваних явищ. Психолого-педагогічні явища в силу їх масовості і неоднозначного пророкування відносяться до числа випадкових явищ. Це вимагає використання в педагогічних дослідженнях математичний апарат теорії ймовірності і статистики [10].

Коли вимірювання проводяться в шкалах порядків рівних інтервалів або відношень, тоді числові результати, які одержують на множині вимірювань одного будь-якого показника, створюють випадкову величину. Вона випадкова, оскільки числовий результат змінюється від виміру до виміру не передбачуваним однозначним способом. Розрізняють дискретні та неперервні випадкові величини. Прикладом неперервної випадкової величини може бути час, який необхідний студенту для вивчення, наприклад, порції навчального матеріалу - рушійні сили і фактори економічного прогресу.

Часто педагогічні явища розглядаються одночасно з точки зору кількох вимірних характеристик. Тоді для моделювання використовується не одна, а кілька сумісних випадкових величин, які утворюють систему. Системи випадкових величин різноманітні за числом компонентів (мірність системи), за їх якісним складом (одно - і різноякісні ознаки, дискретні і неперервні змінні), за особливостями зв’язку величин у системі (сильно і слабко зв’язані, лінійні, нелінійні і змішані).

В даному педагогічному дослідженні різноманітність випадкових функцій велика, тому в роботі обмежились додатковою систематикою. Кожний вид випадкових явищ кількісно характеризується по-своєму, але має багато

спільного. Для систематизації кількісні характеристики були раціонально поділені на числові та функціональні. Функціональні характеристики виражають математичні властивості випадкових явищ у цілому, а числові – парціальні, не повністю. До функціональних характеристик відносяться функції розподілу, кореляційні рівняння регресії. Різноманітні числові характеристики (середні, дисперсії та стандартні відхилення, коваріації, коефіцієнти кореляції та інші), а також регресії та їх обчислення розглянуто в монографіях [11,12].

Багатовимірні системи не завжди вдається повністю охарактеризувати розподілам. Тоді обмежуються сукупними числовими характеристиками, з яких найбільш поширені: вектор безумовних середніх арифметичних знань, коваріаційна і кореляційна матриці системи. Вектор безумовних середніх арифметичних значень характеризує положення системи в деякому просторі вимірів. Його компоненти (окремі безумовні середні) суть координати “центру ваги» системи, відносно якого в досліді спостерігають розсіювання результатів. Це розсіювання, а також взаємозв’язок між випадковими величинами зображаються елементами коваріаційних і кореляційних матриць.

Сукупні числові характеристики, задані на матрицях, служать об’єктами для регресійного аналізу. Він охоплює групу методів, спрямованих на виявлення і математичний вираз тих змін і залежностей, які мають місце в системі випадкових величин. При моделюванні педагогічної системи шляхом регресійного аналізу виявляються і математично виражаються психолого-педагогічні явища і залежності між ними. Характеристики цих явищ вимірюють у різних шкалах, що накладає обмеження на способи математичного виразу змін і залежносі які вивчаються педагогічним психологом [13 - 15]. Оскільки випадкові явища повністю характеризуються своїми розподілами, то стохастичний зв’язок повинен бути виражений чсрез розподіли.

У даній роботі, в першу чергу, необхідно було виявити факт зміни досліджуваного явища при визначених, але не завжди чітко фіксованих умовах. Для цього потрібно було забезпечити відтворюваність статистичної неоднорідності розподілів (або їх параметрів) від досліду до досліду при

збереженні умов експерименту чи спостереження. Але обґрунтування відтворюваності змін з математично-статистичної точки зору, знову ж таки, зводиться до розв'язку завдання, зворотного до першого - виявити факт інваріантності самих змін при відносній інваріантності умов досліду.

Наступним завданням було виявити тенденцію як односпрямовану періодичну зміну, яку можна розглядати генетично. Воно розв'язується тоді, коли умовою виступають впорядковані значення деякої змінної (наприклад, рівень майстерності і т.ін.), а в досліджуваного виступає деяка кількісна ознака (наприклад, число студентив, які успішно засвоїли певний розділ (тему) з економічної дисципліни, число студентив, які проявили підвищений інтерес до цього предмета і т.п.). Сама по собі ця ознака може бути залежна або не залежна від змінної – умови. Матриця, в якій значення умов співставлені із значеннями ознак, одержаними при цих умовах, є математичним виразом тенденції. Перевірка гіпотез про наявність або відсутність тенденції може виконуватись різними способами [16].

Остаточне завдання - встановлення факту впливу (або його відсутність) певних умов (подій або значень величин) на досліджувану змінну. Воно охоплює очевидним чином перше або друге завдання, але не зводиться до них. Тут головне встановити не сутність умови, а причини змінності - ті внутрішні або зовнішні фактори, від яких залежить кількісна характеристика досліджуваного явища.

Наявність або відсутність впливу деякого фактора (або кількох факторів) статистично обґрунтовується шляхом дисперсійного аналізу. Математично суть процедур дисперсійного аналізу зводиться до розкладу загальної дисперсії на компоненти з наступним визначенням значимості цих компонентів за F-критерієм Фішера. Виклад обчислювальних і перевірочних процедур дисперсійного аналізу зводиться ось до чого. Нехай мають m фіксованих значень деякого фактора, при умові кожного з яких проводиться n вимірів випадкової величини Y, так що Y_{ij} є j-тий вимір (j = 1,2,...,n) при i-му рівні фактора (i = 1,2,...,m).

Можемо представити кожний вимір Y_{ij} у вигляді суми умовного середнього арифметичного (K_j), одержаного із n_i вимірів, і деякої випадкової похибки (ΔY_i), яка визначається неконтрольованими умовами експерименту

$$Y_{ij} = K_i + \Delta Y_i \qquad \textbf{(1)}.$$

У цій формулі значення K_i вважають невипадковою компонентою, яка залежить тільки від досліджуваного фактора і не залежить від неконтрольованих умов. Перетворимо наші виміри до центральних відхилень, віднімаючи від кожного загальне середньоарифметичне значення:

$Y_i - K = (K_i - K) + \Delta Y_i$ **(2)**, де $K = (\sum_{i=1}^{m} n_i)^{-1} \sum_{i=1}^{m} K_i n_i = (\sum_{i=1}^{m} n_i)^{-1} \sum_{i=1}^{m} \sum_{j=1}^{ni} Y_{ij}$ **(3)** а умовні

середні $K_i = 1/n_i \sum_{j=1}^{ni} Y_{ij}$ **(4)**. Між тим, дисперсія - це математичне сподівання квадрата центральних відхилень **(5)** -

$$D_Y = \frac{1}{\sum_{i=1}^{m} n_i} \sum_{i=1}^{m} (Y_{ij} - K)^2 n_i = \frac{1}{\sum_{i=1}^{m} n_i} \sum_{i=1}^{m} Y_{ij}^2 n_i - K^2 .$$

Крім того, відомо, що дисперсія суми незалежних випадкових величин дорівнює сумі дисперсій доданків. Такими доданками є в наведеному вище розкладі центрального ij відхилення, по-перше, різниці (K_i - K), а по-друге, випадкові похибки ΔY_i. Відповідно, загальна дисперсія D_Y може бути представлена у вигляді суми $D_Y = D_Ф + D_З$ **(6)**, де $D_Ф$ – факторна дисперсія, визначається за рівнянням:

$$D_Ф = (\sum_{i=1}^{m} n_i)^{-1} \sum_{i=1}^{m} (K_i - K)^2 n_i = (\sum_{i=1}^{m} n_i)^{-1} \sum_{i=1}^{m} K_i^{\,2} n_i - K^2 , \qquad \textbf{(7)}$$

а $D_З$ - залишкова дисперсія визначається за формулою:

$$D_З = (\sum_{i=1}^{m} n_i)^{-1} \sum_{i=1}^{m} (Y_{ij} - K)^2 n_i = (\sum_{i=1}^{m} n_{i8})^{-1} (\sum_{i=1}^{m} Y_{ij}^{\,2} n_i - \sum_{i=1}^{m} K_i^{\,2}) \qquad \textbf{(8)}$$

За результатами експерименту можна обчислити вказані дисперсії за вищенаведеними формулами. Після цього використовується критерій Фішера, який для до цього експерименту обчислюють за формулою:

$$F = (D_З)^{-1}[(\frac{1}{m}\sum_{i=1}^{m} n_i)D_Ф + D_З] \quad \textbf{(9)}$$

Число степенів свободи (v) для визначення табличних значень F [10] приймається однаковим $v_1 = v_2 = \sum_{i=1}^{m} n_i - 1$ **(10)**

Так, при вивченні теми « Товарне виробництво та його найпростіші елементи» згідно запропонованим у підручнику [17] традиційним та диференційованим психолого-педагогічними підходоми вивчення цієї теми студентами, були вибрані дві однакові за успішністю групи студентів (по 10 студентів в групі). Проводили вивчення матеріалу традиційним і запропонованим способом. Результати засвоєння перевірялись контрольною роботою. Оцінки були такими: традиційним способом - 5, 5, 4, 4, 4, 4, 3, 3, 3, 3; для нового підходу вивчення - 5, 5, 5, 5, 4, 4, 4, 4, 3, 3. Необхідно було встановити, чи є підстава припускати, що новий спосіб кращий і чи варто здійснювати його апробацію в більв широкому масштабі?

Оскільки $D_Y = D_ф + D_З$, то досить обчислити за наведеними вище формулами лиш необхідні суми.

1) Сума всіх оцінок: $\sum_{i=1}^{8}\sum_{j=1}^{8} Y_{ij} =$ 83. Звідки визначали загальне середнє арифметичне: К = 83 : (2х10) = 4,15. 2) Суму квадратів усіх оцінок: $\sum_{i=1}^{8}\sum_{j=1}^{8} Y_{ij}^{2} =$ 332.

Потім визначали загальну дисперсію оцінки: D_Y = 0,80. Обчислювали суми оцінок у групах: $\sum_{i=1}^{8} Y_{ij} = 38$ і $\sum_{j=1}^{8} Y_{ij} = 45$. Тепер визначали умовні (групові) середні арифметичні оцінки: $К_1$ = 38 : 10 = 3,8 і $К_2$ = 45 : 10 = 4,5.

3) Суму квадратів умовних середніх:

$$\sum K_i^{\,2} n_i = 3{,}8^2 \cdot 10 + 4{,}5^2 \cdot 10 = 346{,}9$$

Тепер визначали остаточну дисперсію: $D_{ост} = D_З$ = (346,9 – 332) : 20 = 0,745 і факторну дисперсію $D_Ф = D_Y - D_З$ = 0,80 – 0,745 = 0,055. А після цього

дисперсійне відношення: $F = (0,1 \cdot 45 \cdot 0,055 + 0,745): 0,745 = 1,34$.

Висновок. Оскільки для 9 степенів свободи та довірчій ймовірності $\alpha = 0,95$ табличне [18] значення критерію Фішера $F = 3,13$, то оцінки в обох експериментальних групах у середньому можна вважати статистично однорідними. Одержаний результат дає підстави вважати, що новий спосіб навчання може бути більш раціональним, доцільним а також при його використані покращується якість знань студентів.

СПИСОК ЛИТЕРАТУРИ

1.Интельсон Л.Б. Математические методы в педагогике и педагогической психологии. Ч. I, II. – М., 1971.- 116 с.

2.Самоделюш Е. Ю. Диссертация «Моделирование педагогических ситуаций формирования профессиональной мобильности студентов в образовательном процессе вуза». Петрозаводск, - 2013.- 150 с.

3.Климов Е.А., Петрова Н.И. Психолого-педагогическая профконсультация учащихся. – Л., 1975. – 100 с.

4.Талызина Н.Ф. Управление процессом усвоения знаний. – М., 1975. – С. 325-340.

5.Александров Г.Н., Воробьев Г.В. Поиски обьективных методов исследования проблем обучения и воспитания в педагогике средней и высшей школи (по материалам IV сессии методологического семинара АПН СССР). – Уфа, 1976. – 108 с.

6.Буш Р.,Мостеллер Ф.Стохастические модели обучаемости.-М.,1962.-432с.

7.Ореховська Т.М. Федоров А.О. Удосконалення роботи викладача торговельно-економічного вузу / Матеріали третьої міжнародної науково-практичної кон-ференції. М. Полтава, 14-16 травня 2007р. С.105 – 109.

8.Ореховська Т.М., Федоров А.О., Дейбук В.Г. Удосконалення педагогічної системи торговельно-економічного ВНЗ / Матеріали XVI Міжнародної нау-ково-практичної конференції. М. Чернівці, 17-18 травня 2007

р. С.498 – 501.

9.Грин Б. Измерение установки. В кн.: Математические методы в современной социологии. – М., 1996. – С. 227-287.

10.Суходольский Г.В. Основы математической статистики для психологов. – Л., 1972. – 430 с.

11.Венецкий И.Г., Венецкая В.И. Основные математическо-статические понятия и формулы в зкономическом анализе. – М., 1974. – 280 с.

12.Садовский В.Н. Основания общей теории систем. – М., 1974. – 280 с.

13.Блауберг И.В., Юдин З.Г. Становление и сущность системного подхода. – М., 1973. – 270 с.

14.Суходольский Г.В. Структурно-алгоритмический анализ и синтез деятельности. – Л., 1976. – 120 с.

15.Методы системного педагогического исследования / Под ред. Чл.-кор. АПН СССР Н.В. Кузьминой. –Л., 1980.- 172 с.

16. Peniuk V.O. Modeling of psychologigal – differentiated approach of the teacher in the study of economic disciplines in higher education institutions /The world of science and innovation. Abstracts of the 3rd International scientific and practical conference. Cognum Publishing House. London, United Kingdom. 14 - 16 October, 2020, Pp. 118 - 128.

17.Федоренко В.Г. Основи економічної теорії. Навчальний посібник. – К., 2012. – 310 с.

18.Бальпиева Л.Н., Смирнова Н.В. Таблицы математической статистики. – М., 1968. – 72 с.

УДК 338.1

ПРІОРИТЕТНІ НАПРЯМИ ДЛЯ СТРАТЕГІЇ ТРАНСФОРМАЦІЇ ВУГІЛЬНИХ МІСТ ДОНЕЦЬКОЇ ОБЛАСТІ

Тарасевич Олена Вікторівна,
д.е.н., доцент, завідувач відділу
Жилінська Людмила Олександрівна
д.е.н.,доцент, старший науковий співробітник
Інститут економіко-правових досліджень
імені В. К. Мамутова НАН України, м. Київ, Україна,
відділ економіко-правових проблем містознавства

Анотація. Досліджено можливі напрями розвитку, за якими може формуватися стратегія трансформації вугільних міст Донецької області. Виявлено пріоритетні напрями для стратегії трансформації, які направлені на трансформацію та розвиток вугільних міст за допомогою проведення експертного оцінювання лідерів громад та бізнесу - депутатів місцевих рад, представників органів місцевого самоврядування, керівників громадських організацій, підприємств, установ та закладів на території вищезазначених вугільних громад.

Ключові слова: стратегія, трансформація, вугільні міста, громади, напрями розвитку.

Розробка напрямів стратегії трансформації вугільних міст Донецької області є основним завданням Міністерства з питань реінтеграції тимчасово окупованих територій. В рамках реалізації Стратегії економічного розвитку Донецької та Луганської областей до 2030 року окремим етапом виділено трансформацію вугільних міст та пом’якшення її соціальних наслідків. Досвід зарубіжних країн де відбувалися ці процеси доказує, що без співпраці та планування процесів стратегічного розвитку регіони стикаються зі складними соціально-економічними наслідками. Для створення спільної стратегії трансформації та Платформи сталого розвитку об’єдналися у співпрацю сім

шахтарських міст.

У травні 2019 року мерами, громадськими організаціями та регіональною торгово-промисловою палатою міст Вугледар, Добропілля, Мирноград, Новогродівка, Покровськ, Селидове, Торецьк (Донецька область) було підписано Меморандум про партнерство з метою об'єднання та реалізації зусиль щодо дій направлених на трансформацію вугільних міст, через розробку Стратегій розвитку.

Можливі напрями Стратегії розвитку, на думку провідних лідерів та представників громад міст, щодо трансформації вугільних міст Донецької області представлено на рис.1.

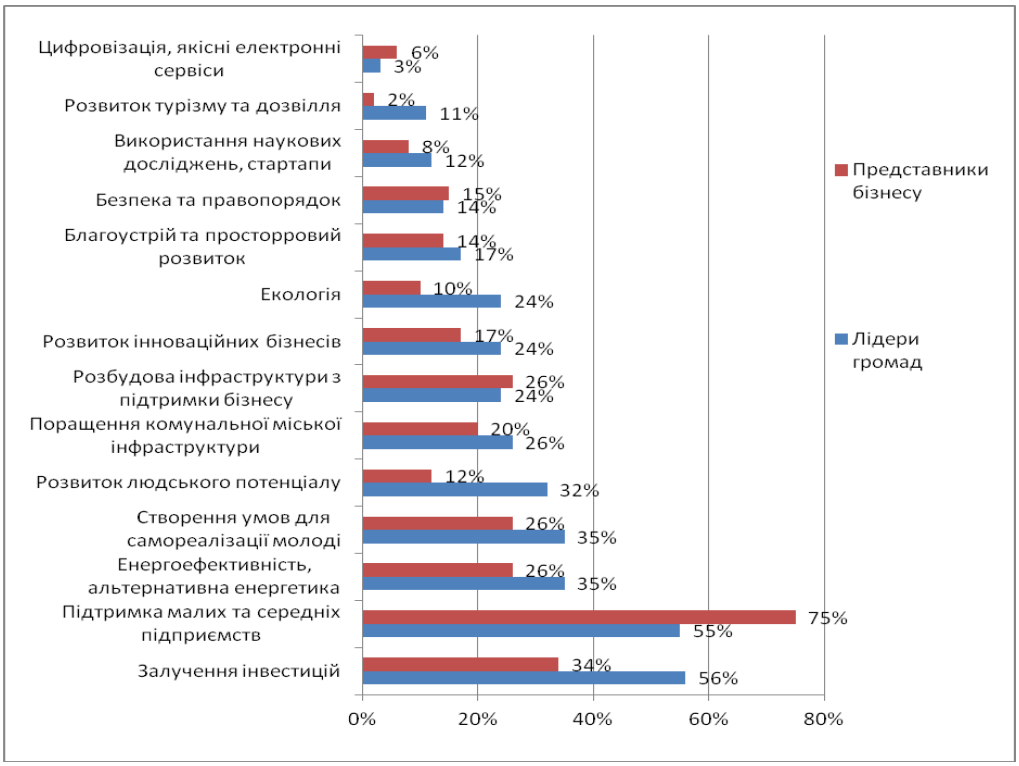

Рис. 1. Можливі напрями Стратегії розвитку, на думку провідних лідерів та представників громад міст, щодо трансформації вугільних міст Донецької області. ***Джерело: складено автором за даними сайту [1]***

Для виявлення напрямів спільних дій у майбутньому, які направлені на трансформацію та розвиток вугільних міст було проведено у 2020 році експертне опитування лідерів громад та бізнесу - депутатів місцевих рад, представників органів місцевого самоврядування, керівників громадських організацій, підприємств, установ та закладів на території вищезазначених

вугільних громад. За результатами опитування (рис. 1) виявлено, що респонденти – лідери громад – надають більшу увагу заходам, які направлені на:

- залучення інвестиційних ресурсів – 56%;

- заходи, які направлено на підтримання малих та середніх підприємств – 55%;

- заходи по розвитку альтернативної енергетики та самореалізації молоді – 35%;

- розвиток людського потенціалу -32%;

- покращення міської комунальної інфраструктури – 26%.

Найменшої уваги експерти віддали цифровізації та якісним електронним сервісам – 3%.

Результати опитування представників бізнесу виявило, що респонденти надають більшу увагу:

- заходам, які направлені на підтримання малих та середніх підприємств - 75%;

- залучення інвестицій – 34%;

- заходи по розвитку альтернативної енергетики та самореалізації молоді – 26%;

- розбудова інфраструктури з підтримки бізнесу – 26%.

Найменшої уваги експерти віддали розвитку туризму та дозвілля – 2%.

На засіданні Робочого комітету з розробки Стратегії трансформації вугільних міст Донецької області у результаті голосування з 14 тематичних груп було обрано 5 пріоритетних напрямів, за якими може формуватися стратегія, які представлено на рис.2, а саме:

1. Залучення інвестицій.
2. Розвиток малого і середнього підприємництва.
3. Перебудова структури економіки.
4. Відновлювана енергетика та енергоефективність.
5. Розвиток людського капіталу.

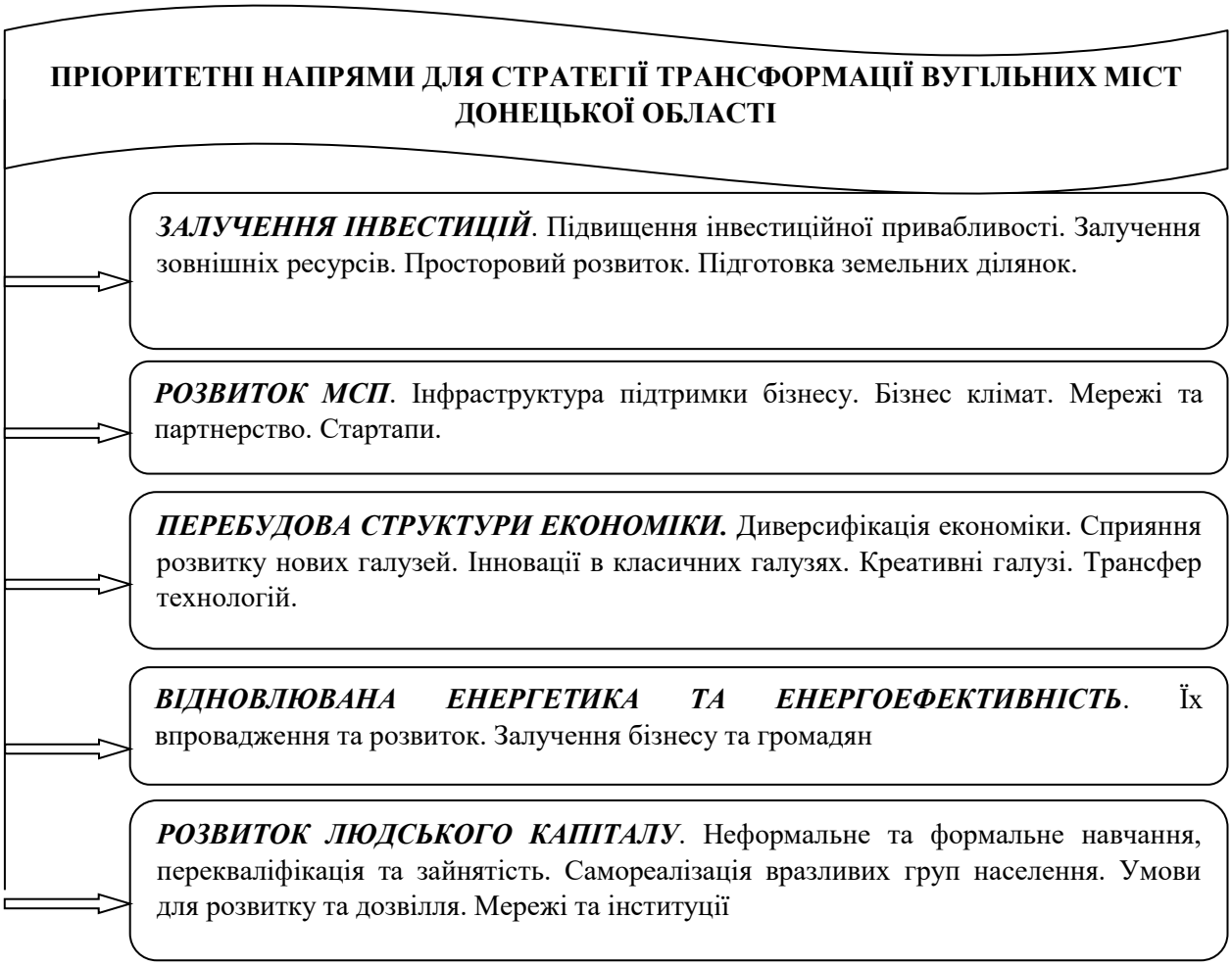

Рис.2. Пріоритетні напрями для стратегії трансформації вугільних міст Донецької області

Висновки. Проведено дослідження можливих напрямів Стратегії розвитку вугільних міст Донецької області. В опитуванні брали участь провідні лідери та представники громад міст. Виявлено, що найбільш перспективними заходами є: залучення інвестиційних ресурсів; підтримання малих та середніх підприємств; розвиток альтернативної енергетики та самореалізації молоді.

СПИСОК ЛІТЕРАТУРИ

1. Міністерство енергетики України. URL: http://mpe.kmu.gov.ua/minugol/control/uk/publish/officialcategory?cat_id=244968357 (дата звернення: 12.02.2021).

УДК 338.763

JEL: D04, A11

РОЛЬ МЕХАНІЗМУ ФІНАНСУВАННЯ У ПРОЦЕСІ ДЕРЖАВНИХ КАПІТАЛЬНИХ ІНВЕСТИЦІЙ

Хелемський Віктор Юрійович,
аспірант
Університет державної фіскальної служби України
м. Ірпінь, Україна

Анотація: ефективність здійснення державою капітальних інвестицій нерозривно пов'язане механізмом такого фінансування. Незважаючи на розповсюджену думку, що вирішальну роль механізму фінансування відіграють виключно інструменти механізму фінансування, важливість інших елементів механізму фінансування таких як управління, організаційні структури, правовий режим та інформаційні системи, які прямо впливають на ефективність механізму фінансування державних капітальних інвестицій – має бути розкрита.

Ключові слова: державні капітальні інвестиції, механізм фінансування.

Термін «механізм» запозичений з теорії технічних наук. Він трактується як спосіб взаємозв'язку між різнорідними елементами та набув широкого використання у процесі дослідження економічних та суспільних процесів. У контексті соціальної специфіки тлумачний словник сучасної української мови закладає в поняття "механізм" внутрішню будову, сукупність етапів, з яких складається певне явище [1, с. 665].

Сучасна наука приділяє увагу визначенню терміну «фінансовий механізм», аніж терміну «механізм фінансування», що певною мірою тотожними. Однак такий підхід некоректний, оскільки термін «фінансовий механізм» ряд дослідників визначають як систему функціонування фінансів суб'єкта господарювання. Таке визначення є вузьким та вочевидь не відображає

економічних процесів, що характеризують термін «механізм фінансування».

Набагато більш тотожним для визначення терміну «механізм фінансування» є підхід акторів, які визначають фінансовий механізм як сукупність форм, методів та інструментів, прийомів на важелів впливу на стан та розвиток економічного процесу, що є об'єктом впливу механізму фінансування.

В цьому контексті найбільш повним є визначення, надане вітчизняними вченими В. Базилевичем та Л. Баластрик, які визначають фінансовий механізм як сукупність економіко-організаційних та правових форм і методів управління фінансовою діяльністю держави у процесі створення й використання фондів фінансових ресурсів з метою забезпечення різноманітних потреб державних структур, господарських суб'єктів і населення [2, с. 18]. У цьому контексті таке визначення найбільш відповідає дефініції «механізм фінансування», оскільки повно відображає сутність економічного процесу.

Подальша класифікація елементів механізму фінансування досить ускладнена відповідними класифікаціями об'єкта впливу. Механізм фінансування приватного сектору містить значний елемент саморегулювання, оскільки об'єктивний економічний процес самостійно визначає форми та інструменти економічних відносин, які можуть суттєво відрізнятись від законодавчо регульованих. В такому випадку механізм фінансування визначається специфікою економічних відносин між господарюючими суб'єктами.

Визначення елементів механізму інвестування державних капітальних інвестицій детерміноване специфікою:

- Суб'єкта інвестиційного процесу;
- Об'єкта інвестиційного процесу;
- Цілями інвестиційного процесу.

У наданій класифікації за змістом не може бути елементів саморегулювання, оскільки суб'єктом інвестиційного процесу виступає держава. В такому випадку класифікація елементів механізму інвестування

державних капітальних інвестицій буде за визначенням містити більше важелів адміністративного впливу.

Незважаючи на справедливу критику класифікації Л. І. Юзвовичем щодо складових фінансового механізму приватного сектору [3, с. 54], розподіл саме механізму фінансування державних капітальних інвестицій на наступні підсистеми, запропонований групою авторів [4] для фінансово-кредитних механізмів, є достатньо обґрунтованим:

- Планування
- Інструменти
- Організаційні структури
- Правовий режим

Однак така характеристика підсистем також підлягає уточненню, оскільки підсистема планування досить вузько характеризує організаційні процеси, що мають супроводжувати реалізацію державних капітальних інвестицій. Повертаючись до міжнародної практики, то сформульований А. Премчандом та рекомендований Міжнародним валютним фондом підхід [5, с. 26] передбачає широке коло процесів, що супроводжують державні витрати загалом та капітальні інвестиції зокрема.

Очевидно, що запропонована система планування, що по суті має забезпечити організаційне та методологічне супроводження процесу інвестування, не відображає сукупності стадій управління державними капітальними інвестиціями.

У західні економічній літературі ця складова характеризується терміном «public expenditure management», що може бути перекладена як управління державними видатками та включає в себе систему заходів щодо визначення макроекономічних напрямків державних витрат, ідентифікації об’єктів таких витрат, організацію фінансування, поточний менеджмент та подальший контроль. Як бачимо, така багатоступенева система управління державними видатками вочевидь відрізняться від запропонованої підсистеми планування.

Крім того, у наданій вище класифікації підсистем відсутній важливий

елемент інформаційного забезпечення механізму фінансування державних капітальних інвестицій. Важливість цієї складової перш за все полягає у кількісному відображенні реально існуючого стану економіки. Нажаль, на сьогодні в Україні залишається суттєвою проблемою забезпечення надійності та достовірності статистичної інформації [6, с. 8] та рівень тінізації економіки, що за даними Міністерства економіки України за 2020 рік складає 30% від ВВП [7]. Вказана сукупність факторів унеможливлює як необхідний вихідний аналіз стану економіки, як вихідні параметри для прийняття управлінських рішень, так і аналіз впливу державних капітальних інвестицій на сектори економіки внаслідок їх тінізації. Важливим елементом інформаційної підсистеми є і поточне інформаційне забезпечення державних капітальних інвестицій, що має відображати зміни соціальних та економічних показників при реалізації процесу інвестування з метою прийняття тактичних рішень щодо досягнення (недосягнення) передбачуваних показників та відповідного коригування складових підсистем механізму фінансування державних капітальних інвестицій.

Вітчизняні економісти С.В. Льовочкін [8, с. 25-33] та Л.Л. Лазебник [9, с. 96-102] слушно наголошують, що розглядаючи фінансовий механізм лише підсистема інструментів характеризує власне фінансовий вплив, а інші підсистеми лише його забезпечують. Однак слід зауважити, що фінансовий механізм в першу чергу характеризується ефективністю його функціонування вцілому, а не ефективністю роботи його окремих підсистем. Тому, наголошуючи на першочерговій важливості інструментів механізму фінансування, необхідно брати до уваги стан та ефективність забезпечуючих підсистем, які за недосконалого функціонування ускладнять роботу механізму фінансування загалом.

Тому класифікацію підсистем механізму фінансування державних капітальних витрат будо б доцільно провести наступним чином:

- Управління
- Інструменти

- Організаційні структури
- Правовий режим
- Інформаційні системи

СПИСОК ЛІТЕРАТУРИ

1. Великий тлумачний словник сучасної української мови / Уклад. і голов. ред. В.Т. Бусел. – К.: Ірпінь: ВТФ Перун. – 2001. – С. 523.

2. Базилевич В.Д., Баластрик Л.О. Державні фінанси: Навч. посібник / За заг. ред. В.Д. Базилевича. – К.: Атіка. – 2004.

3. Юзвович Л.И. Финансово-кредитный механизм привлечения государственных инвестиций. Инвестиционный потенциал 32 (512) - 2012

4. Сенчагов В. К., Архипов А. Ю. Финансы, денежное обращение и кредит. М.: Проспект. 2008.

5. Premchand, A,(1993), Public Expenditure Management, the International Monetary Fund,Washington DC

6. Проблеми і перспективи розвитку статистики, аудиту та економічного аналізу: моногр.; за ред. д. е. н., професора В. А. Дерія. –Тернопіль : Крок,2016. –362с.

7. https://www.me.gov.ua/Documents/List?lang=uk-UA&id=e384c5a7-6533-4ab6-b56f-50e5243eb15a&tag=TendentsiiTinovoiEkonomiki

8. Льовочкін С.В. Фінансовий механізм макроекономічного регулювання // Фінанси України. – 2000. – № 12.

9. Лазебник Л.Л. Аналіз дефініцій поняття фінансових механізмів // Наукові праці НДФІ 4 (33) 2005

АНАЛІЗ І ПРОГНОЗУВАННЯ ЕФЕКТИВНОСТІ ДІЯЛЬНОСТІ СІЛЬСЬКОГОСПОДАРСЬКИХ ПІДПРИЄМСТВ

Ярова Валентина Василівна,
к.е.н., доцент
Дроб'язко Віталіна Володимирівна
Студент
Державний біотехнологічний університет
м. Харків, Україна

Вступ. Показники ефективності сільськогосподарських підприємств є надзвичайно важливими, адже саме за їх допомогою підприємство має можливість оцінити свій поточний стан та успішність реалізації обраної ним стратегії. Розрахунок показників має одне з ключових моментів в діяльності підприємства, однак найголовнішим є аналіз усіх цих показників. Адже саме від правильності аналізу показників та розробці подальших дій залежить розвиток підприємства. Для того, щоб прогнозувати подальший розвиток всі показники необхідно аналізувати в динаміці.

Одним із основних показників ефективності сільськогосподарських підприємства є рівень продуктивності праці (*workforce productivity*). Він є рухливим та динамічним показником результативності праці й ефективності виробництва, тому керівники підприємств завжди ставлять за мету підвищити продуктивність праці на їх підприємстві і в цьому їм допомагає використання методу рядів динаміки з подальшим аналізом отриманих результатів.

Мета роботи. Метою дослідження є аналіз і прогнозування ефективності діяльності сільськогосподарських підприємств за показником продуктивності праці з використанням статистичних методів, а саме методу рядів динаміки.

Матеріали і методи. Наше дослідження проводилося на матеріалах конкретного сільськогосподарського підприємства Харківської області. Нами були попередньо зібрані, згруповані і проаналізовані обсяги виробництва конкретних видів продукції рослинництва (пшениця озима, тритікале, пшениця

яра, гречка, ячмінь ярий, просо, горох, кукурудза на зерно, соняшник, соя) за 2010-2020 рр. з використанням постійних цін на сільськогосподарську продукцію 2016 року, затверджених Державною службою статистики України, була визначена вартість валової продукції сільського господарства в цілому по підприємству за 11 років. Цей показник є важливим для аналізу ефективності виробництва, оскільки показує вартість продукції у співставному виді за певний динамічний період (інфляція не впливає на вартість показника, бо вся продукція оцінена у постійних цінах 2016 р.). Також було зібрано дані про середньооблікову чисельність штатних працівників господарства за 2010-2020 роки і розраховано вартісний показник продуктивності праці – валова продукція у розрахунку на одного працівника – який у подальшому і став підставою для застосування методу рядів динаміки.

Згідно статистичної методології, «просте зіставлення між собою окремих рівнів ряду динаміки дає можливість зробити деякі висновки про розвиток явища. Однак для більш глибокого аналізу простого зіставлення рівнів недостатньо, необхідно обчислювати похідні показники ряду динаміки: абсолютний приріст, темп зростання і темп приросту» [1, с. 160].

Методологія аналізу динамічних рядів передбачає розрахунок таких показників інтенсивності динаміки [2]: 1) абсолютний приріст - різниця між порівнюваним і базисним рівнем досліджуваного показника; 2) темп зростання розраховується як відношення порівнюваного рівня і рівня, прийнятого за базу; 3) темп приросту визначається як відношення абсолютного приросту до абсолютного рівня, прийнятого за базу порівняння; 4) абсолютне значення 1% приросту це відношення ланцюгового абсолютного приросту до ланцюгового темпу приросту; 5) середньорічний абсолютний приріст визначають шляхом ділення нагромадженого за весь період абсолютного приросту до кількості рівнів (за мінусом 1); 6) середньорічний темп зростання обчислюють за формулою середньої геометричної; 7) середньорічний темп приросту представляє собою різницю між середньорічним темпом зростання, вираженим у відсотках, і 100%.

Результати і обговорення. Збільшувати виробництво сільськогосподарської продукції можна лише завдяки підвищенню продуктивності праці. Для аналізу рівня продуктивності праці в аграрних підприємствах використовується ціла система повних та неповних, натуральних, умовно-натуральних, вартісних показників [3, с. 264]. На нашу думку, для її характеристики на виробництві окремих видів продукції краще використовувати трудомісткість продукції, тобто витрати праці у людино-годинах на 1ц продукції. Для аналізу продуктивності праці у цілому по господарству краще використовувати вартісний показник, а саме вартість валової продукції сільського господарства у співставних цінах 2016 р. у розрахунку на одного працівника. У табл. 1 проведено розрахунок показників інтенсивності динаміки продуктивності праці в цілому по сільськогосподарському підприємству.

Таблиця 1

Показники інтенсивності динаміки вартості валової продукції на одного працівника у сільськогосподарському підприємстві, 2010-2020 рр.

Роки	Продук-тивність праці, тис. грн	Абсолютний приріст		Темп зростання %		Темп приросту + - %		Абсолютне значення 1% приросту, тис. грн
		базисний	ланцюговий	базисний	ланцюговий	базисний	ланцюговий	
2010	115,7	-	-	100,0	-	-	-	-
2011	188,2	72,5	72,5	162,7	162,7	62,7	62,7	1,157
2012	179,3	63,6	-8,9	155,0	95,3	55,0	-4,7	1,882
2013	244,9	129,2	65,6	211,7	136,6	111,7	36,6	1,793
2014	223,0	107,3	-21,9	192,7	91,1	92,7	-8,9	2,449
2015	220,0	104,3	-3,0	190,1	98,7	90,1	-1,3	2,230
2016	230,9	115,2	10,9	199,6	105,0	99,6	5,0	2,200
2017	207,6	91,9	-23,3	179,4	89,9	79,4	-10,1	2,309
2018	254,8	139,1	47,2	220,2	122,7	120,2	22,7	2,076
2019	243,9	128,2	-10,9	210,8	95,7	110,8	-4,3	2,548
2020	531,1	415,4	287,2	459,0	217,8	359,0	117,8	2,439

Аналіз характеру розвитку продуктивності праці за базисними і ланцюговими показниками інтенсивності динаміки дає підстави для таких висновків. У звітному 2020 р. досягнуто найвищого рівня продуктивності праці. У розрахунку на одного працівника вироблено валової продукції на суму 531,1 тис грн. це на 415,4 тис грн. або у 4,6 рази вище рівня 2010 р. Ланцюговий абсолютний приріст і темп приросту вказують на те, що порівняно із минулим

2019 р. продуктивність праці зросла на 287,2 тис. грн. або у 2,2 рази.

Абсолютне значення 1% приросту служить непрямою мірою базисного рівня і разом з темпом приросту дозволяє розрахувати абсолютний приріст за розглянутий період, тобто він показує, скільки абсолютних одиниць припадає на 1% приросту (зменшення) [2]. Із одинадцяти років досліджуваного періоду у п'ять із них відбувалося скорочення вартості валової продукції на одного працівника у порівнянні з попередніми періодами. Наприклад, у 2019 р. вага 1% зниження продуктивності праці була найвищою і становила 2548 грн. У 2011 р., 2013 р., 2016 р., 2018 р. та 2020 р. відбувалося зростання вартості валової продукції і «ціна» 1% приросту також суттєво змінювалася. Якщо у 2011 р. на 1% приросту продуктивності припадало 1154 грн., то у 2020 р. удвічі більше – 2439 грн.

Результати розрахунку узагальнюючих (середньорічних) показників інтенсивності динаміки вартості валової продукції сільського господарства на одного середньорічного працівника за 2010 – 2020 рр. наведено у табл. 2.

Таблиця 2

Узагальнююча характеристика динаміки продуктивності праці і обсягів виробництва окремих видів продукції рослинництва, 2010 – 2020 рр.

Вид продукція	Середньорічний абсолютний приріст, (+,-) ц	Середньорічний темп зростання, %	Середньорічний темп приросту, (+,-) %
	$\overline{A} = \frac{y_n - y_0}{n-1}$	$\overline{T} = \sqrt[n-1]{\frac{y_n}{y_0}}$	$\overline{T}_{пр} = \overline{T} - 100\%$
Показники обсягів виробництва продукції рослинництва:			
- пшениця озима	1332,80	114,82	+14,82
- ячмінь ярий	-185,60	79,76	-20,24
- горох	-27,10	97,91	-2,09
- кукурудза на зерно	44,30	100,84	+0,84
- соняшник	779,10	122,91	+22,91
- соя	-17,80	97,41	-2,59
Продуктивність праці в цілому по господарству, тис грн.	41,54	116,46	+16,46

Таким чином, за 2010 – 2020 рр. вартість валової продукції у розрахунку на працівника по господарству зростала у середньому за рік на 41,54 тис. грн.

або на 16,46%. Важливим фактором збільшення продуктивності праці було зростання валових зборів таких сільськогосподарських культур (щороку на протязі одинадцятирічного періоду): соняшнику – на 22,91%, пшениці озимої – на 14,82%, кукурудзи на зерно – на 0,84%. Валові збори ярого ячменю, сої, гороху скорчувалися у середньому за рік на 20,24%, 2,59%, 2,09% відповідно.

Для абстрагування від випадкового коливання рівнів продуктивності праці за тривалий динамічний період ми застосували аналітичне вирівнювання способом найменших квадратів, використовуючи рівняння прямої лінії і параболи другого порядку (рис. 1).

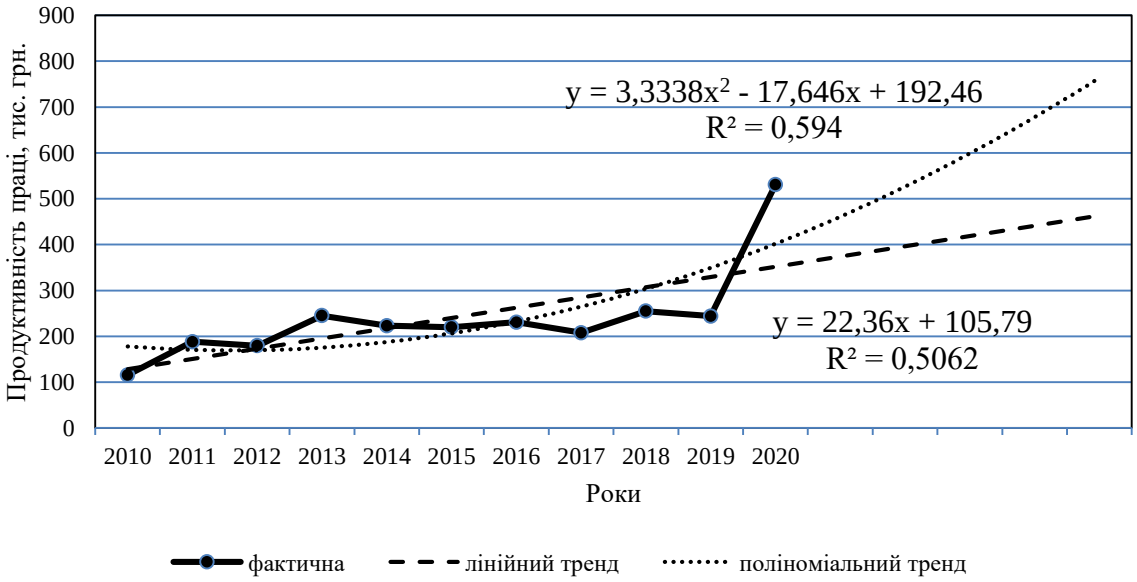

Рис. 1. Аналітичне вирівнювання динамічного ряду продуктивності праці по підприємству за 2010 – 2020 рр.

Вирівнювання динамічного ряду вартості валової продукції у розрахунку на одного працівника за рівнянням прямої лінії показало, що у середньому за рік продуктивність праці зростала на 22,36 тис. грн.

Оскільки у досліджуваному ряду динаміки абсолютні прирости не стабільні, краще тенденцію зміни продуктивності праці відображає криволінійна функція – поліном другого ступеня. Про це свідчить значення коефіцієнта достовірності апроксимації: $R^2_{параб} = 0.594 > R^2_{прям} = 0{,}5062$. Рівняння параболи другого порядку показує, що у 2009 р. вирівняний рівень продуктивності праці становив 192,46 тис грн. Початкова швидкість зниження

вартості валової продукції на одного працівника – 17,646 тис грн., а середнє прискорення зміни щорічних рівнів продуктивності праці – 3,3338 тис. грн.

Побудовані трендові рівняння з використанням прямолінійної та криволінійної функцій можна використовувати при прогнозування рівня продуктивності праці в досліджуваному аграрному підприємстві. Це вважається одним із основних методів прогнозування динаміки показників. Результати екстраполяції тренду наведені у табл. 3.

Таблиця 3

Прогнозування продуктивності праці на період до 2025 р. методом екстраполяції тренду

Роки	Прогнозні рівні продуктивності праці, тис. грн.	
	за рівнянням прямої лінії	за рівнянням параболи 2-го порядку
	$y_t = 105.79 + 22.36t$	$y_t = 192.46 - 17.646t + 3.3338t^2$
	$R^2 = 0.5062$	$R^2 = 0.5940$
2022	396,47	526,47
2023	418,83	598,84
2024	441,19	677,88
2025	463,55	763,58
У % до фактичного рівня 2020 р.	87,3	143,8

Таким чином, в результаті поширення виявлених тенденцій зміни на основі даних динамічного ряду вартості валової продукції на одного працівника можна передбачити два варіанти зміни продуктивності праці у 2025 р. Перше прогнозне значення продуктивності («песимістичний варіант») визначено за прямолінійним трендом і становить 463,55 тис. грн, що на 12,7% менше фактично досягнутого рівня у 2020 р. (за умови збереження тенденції розвитку показника найближчі п’ять років). Другий «оптимістичний варіант» прогнозного значення продуктивності праці у 2025 р. перевищує показник звітного року на 43,8% і може досягти рівня 763,58 тис. грн. на одного працюючого.

Висновки. Продуктивність праці є основою зростання рівня ефективності аграрних підприємств та збільшення обсягів виробництва сільськогосподарської продукції. Особливості аналізу ефективності діяльності

агарних підприємств через показник продуктивності праці зумовлені характером даної галузі, а саме незбігом робочого періоду із періодом виробництва. Використаний нами у дослідженні вартісний показник продуктивності праці по окремому господарству враховує всі види продукції і показує відношення вартості валової продукції в порівняних цінах до середньорічної кількості працівників, зайнятих у сільськогосподарському виробництві.

Звітний 2020 р. виявився для підприємства найбільш успішних за одинадцять років, оскільки у розрахунку на одного працівника було вироблено 531,1 тис. грн валової продукції. Використання методу рідів динамки дало змогу встановити особливо швидкі темпи її зростання за 2016 – 2020 рр. Середнє прискорення зміни щорічних рівнів продуктивності праці становить 3333,8 грн. Екстраполяція тренду дозволила встановити прогнозні значення досліджуваного показника у господарстві у 2025 р., які можуть коливатися від 463,55 тис. грн. до 763,58 тис. грн. (за умови збереження виявлених тенденцій зміни). У подальших дослідженнях планується зосередити увагу на застосуванні системи показників продуктивності праці, що дасть можливість, не очікуючи кінцевих результатів, враховувати проміжні результати, що характеризують затрати живої праці на окремих операціях, за окремі проміжки часу, завантаженість працівників.

СПИСОК ЛІТЕРАТУРИ:

1. Малый И. Г. и др. Теория статистики: Учебник / И.Г. Малый, Л. А. Клушанцева, Г.Я. Киперман; Под ред. И. Г. Малого. – 5-е изд., перераб. и доп. – М: Финансы и статистика, 1984. – 415 с.

2. Мостовий Г.І., Дегтяр А.О., Горкавий В.К., Ярова В.В. Теорія статистики. Навчальний посібник. – Харків: Вид-во ХарРІ УАДУ «Магістр», 2002. – 300 с.

3. Андрійчук В.Г. Економіка підприємств агропромислового комплексу: підручник / В.Г. Андрійчук. – К.: КНЕУ, 2013. – 779 с.

LEGAL SCIENCES

УДК 343.161.1

СУД ПРИСЯЖНЫХ В УГОЛОВНО-ПРОЦЕССУАЛЬНОМ ЗАКОНОДАТЕЛЬСТВЕ ГРУЗИИ И ЕГО НЕГАТИВНЫЕ АСПЕКТЫ

Абашидзе Гиви Арчилович
Доктор права, профессор
Батумского государственного университета,
им. Шота Руставели
Абашидзе Ираклий Гивиевич
Докторант, Ассистент
Батумского государственного университета
им. Шота Руставели

Аннотация: В статье рассматриваются проблемные вопросы, связанные с деятельностью присяжных в Грузии. Представлены наши взгляды на негативные аспекты грузинской модели суда присяжных.

Ключевые слова: суд, уголовно-процессуальное право, судья, судебная власт, суд присяжных

Институт присяжных заседателей - это новая реальность в современном уголовно-процессуальном законодательстве Грузии, которая давно действует как в общем праве, так и в ряде стран континентальной правовой системы.

С самого начала введение института присяжных заседателей в процессуальное законодательство Грузии вызвало неоднозначную реакцию как в обществе, так и среди юристов. Кто-то оценил его положительно, кто-то, но довольно большая часть указала на отрицательные стороны этого института и его неэффективность.

В качестве аргумента они используют непрофессионализм присяжных, а

также тот факт, что процесс присяжных проходит медленно и негибко. [1, с.8].

Известный грузинский ученый, профессор М. Угрехелидзе категорически против введения института присяжных в Грузии и отмечает, что суд присяжных в целом был очень прогрессивным событием в свое время. он сыграл свою положительную роль, но в последние годы сами практические результаты показали, что это институт практически перестал работать и даже стал неким препятствием на пути к отправлению правосудия. [2].

Он также отмечает, что этому институту сейчас противостоят сами страны, в частности Великобритания, США, где этот институт был создан. [3].

Конституционалист, академик Дж. Хецуриани. По его словам, в средние века жюри присяжных делало свое дело, сейчас это устаревшее учреждение, которое также отвергается в странах, где оно было изначально введено, а в некоторых странах мира это учреждение вообще упразднено.

Считая это неэффективным институтом, судьи непрофессиональны, поэтому присяжные часто принимают незаконные решения [4].

В настоящее время не только в Грузии, но и в странах, где действует это учреждение, суд присяжных неэффективен и его роль очень слаба. Наблюдается явное сокращение количества дел, рассматриваемых судом присяжных, особенно в Англии, США, Франции и других странах.

Опросы показали, что присяжные в этих странах являются значительным источником ошибок, причем 60-65% приговоров часто приводят к самым суровым и непоправимым последствиям. [5. 78-79. 261. 267]. Считаю, что суд присяжных в Грузии имеет ряд недостатков и негативных моментов с точки зрения законодательного регулирования. Особенно:

А). Согласно статьям 264-265 Уголовно-процессуального кодекса Грузии присяжные заседатели участвуют в определении вида и размера приговора, в частности, они получают рекомендацию, на основании которой судья должен вынести приговор в максимальных и минимальных пределах. Но присяжные не обязаны обосновывать границы приговора, требуемый европейскими стандартами.

Чтобы устранить этот пробел в законодательстве, Совместное заключение Совета Европы по Уголовно-процессуальному кодексу Грузии предлагает наложить полные полномочия на вынесение приговора, а также на судью, несущую полную ответственность за обоснование приговора. [6. 16-17].

Б). Уголовно-процессуальным законодательством не предусмотрены механизмы ответственности присяжных за принятие незаконных и необоснованных решений. Или что спросить у неспециалистов. Когда он знает, что не несет ответственности за свое решение, будет достаточно позаботиться о результате этого решения.

Г). В случае, если судья рассматривает дело, конкретное дело в соответствии с действующим законодательством все равно будет передано в другие судебные инстанции, в то время как оправдательный приговор, вынесенный присяжными, обычно вообще не обжалуется, и неясно, каким механизмом должна быть исправлена ошибка. Но вероятность и риск такой ошибки высоки, особенно если они непрофессиональны. Получается, что оправдательный приговор профессионального судьи является апелляционным, а не приговором присяжных.

D). Хочу отметить, что в целом действующее сегодня уголовно-процессуальное законодательство содержит меньше элементов оправдания, и больше - со стороны присяжных заседателей. Им практически не о чем спорить, не спорить и без всяких оснований определять, виновны они или невиновны, поэтому высок риск того, что присяжные вынесут неправильное решение.

Е). В целом, основным условием отправления правосудия является отбор судей, их подготовка и образование. Обычно проводится конкурс по отбору судейской коллегии, и даже в таких обстоятельствах в процессе отбора допускаются определенные ошибки.

Нетрудно представить, что будет в случае отбора присяжных, когда, как правило, необходимо подбирать присяжных по каждому конкретному уголовному делу, что действительно сложно, тем более что это происходит путем случайного отбора из единого список граждан, когда вы никого не

знаете, знаете его способности, жизненный опыт, его честность, отношение к судьбе человека и другие подобные факторы.

Что касается института присяжных заседателей, можно сказать, что с момента его создания прошло много времени, но из-за этих и других законодательных пробелов, а также других факторов (наш менталитет, различные особенности нашей жизни) я думаю, что этот институт не полностью заняла свое место в законодательстве Грузии, его деятельность не эффективна.

СПИСОК ЛИТЕРАТУРЫ

1. Верховный суд Грузии. Краткая история возникновения и развития суда присяжных. Тб. 2010 г, стр. 8

2. М. Угрехелидзе. «Мы хотим этого в Грузии сейчас». Газета "Алия" № 72, 15-19 июля, 2010 г

3 .Ав-доб Института присяжных заседателей. http://www.radiotavisupleba.ge/

4. https://emc.org.ge/author/emcrightspr/page/62;/http://www.interpressnews.ge/ge/samartali

5. К. Ф. Гуценко, А. В. Головко, Б. А. Филимонов. Уголовный процесс западных государств. Москва. 2002 г. стр.78-79. 261. 267

6. Источник в Интернете: https://www.google.ge/webhp?sourceid=chrome-instant&ion (Совместное заключение ОБСЕ / БДИПЧ и Совета Европы по Уголовно-процессуальному кодексу Грузии. Варшава / Страсбург, 2014 г.) стр. 16-17

УДК 341: [378(477):378(71)]

СВІТОВА ПОЛІТИКА ЩОДО НОРМАТИВНО-ПРАВОВОГО ЗАБЕЗПЕЧЕННЯ ПІДГОТОВКИ ПРОФЕСІЙНО-МОБІЛЬНОГО ФАХІВЦЯ У КОНТЕКСТІ КАНАДСЬКО-УКРАЇНСЬКИХ ВІДНОСИН

Гнілуша Ніна Володимирівна,
к.п.н., доцент
Криворізький державний педагогічний університет,
М. Кривий Ріг, Україна
Гнілуша Сергій Іванович,
аспірант
Університет економіки та права, «КРОК»
м. Київ, Україна

Анотація. Світові глобалізаційні та інтеграційні процеси визначили перспективні напрями модернізації вищої освіти України відповідно до європейських і світових стандартів. Це є орієнтація на досвід розвинених країн з метою пошуку нових підходів. Країни, які є осередком формування світової політики та впливають на інтеграційні процеси – це США, Канада, Велика Британія та ін. Особливі історичні та культурні зв'язки між Україною та Канадою сприяють розвитку динамічних партнерських відносин в політичній, культурній, освітній та інших сферах.

Ключові слова: світова політика, державна політика, модернізація вищої освіти, професійна мобільність, нормативно-правове забезпечення, канадсько-українські партнерські відносини.

Канада була першою західною країною, яка визнала незалежність України 02 грудня 1991 р. Саме таке рішення було прийняте як данина величезній українській громаді, що проживала у Канаді і протягом багатьох років активно виступала за незалежність своєї історичної батьківщини [1].

Між Канадою та Україною, починаючи з 1990-х рр., розвиваються інтенсивні двосторонні відносини. Сучасна договірно-правова база між

Україною та Канадою складається з 52 чинних документів. Першими документами були “Декларація про відносини між Україною і Канадою” (22.09.1991 р.), “Спільна Декларація про встановлення дипломатичних відносин між Україною і Канадою” (27.01.1992 р.), “Декларація про економічне співробітництво між Україною і Канадою” (07.07.1992 р.). У Спільних деклараціях, підписаних міністрами закордонних справ Канади та України у 1994 та 2001 рр., відносини між двома країнами були закріплені як Особливе партнерство, що сприяє двосторонньої співпраці.

На прикладі пріоритетів українсько-канадських відносин (Дорожньої карти) [2] розглянемо міжособистісні контакти та культурні обміни цих країн, де зазначено, що Україна та Канада визнають важливість розвитку двосторонніх зв’язків у консульській сфері та надання сприяння міжособистісним контактам; Україна та Канада продовжуватимуть сприяння міжособистісним зв’язкам через двосторонні культурні, освітні та професійні обміни, зокрема для молоді. Україна та Канада працюватимуть над укладанням Угоди про молодіжні обміни.

У реалізації співробітництва у сфері освіти та науки провідну роль відіграє Канадське бюро міжнародної освіти, членами якого є 150 навчальних закладів Канади. З українського боку, крім Міністерства освіти, координаційну роботу здійснює Спілка ректорів вищих навчальних закладів України.

Політичні, економічні, соціальні зміни на міжнародному рівні і в кожній країні окремо сприяли змінам на ринку праці. І саме професійна мобільність є важливим складником професіоналізму особистості сучасного фахівця.

Нормативно-правове забезпечення у підготовці професійно-мобільного фахівця має національні та універсальні (міжнародні) засади. Національні нормативно-правові акти закріплюють державні стандарти освіти, виходячи з внутрішніх потреб, та забезпечують механізм оволодіння певним освітнім рівнем громадян. Міжнародні акти містять напрацювання світової, європейської освітянської спільноти та носять рекомендаційний, універсальний характер. У міжнародних документах із проблем розвитку освіти в умовах

глобалізації та європейської інтеграції (Бухарестське комюніке (2012), «Мобільність для кращого навчання. Стратегія розвитку в ЄПВО на період до 2020 року» (2012), стандарти і рекомендації щодо забезпечення якості в Європейському просторі вищої освіти, ухвалені Міністерською конференцією в Єревані 14-15 травня 2015 р. [3].

Сучасні інформаційні технології, які використовує суспільство створюють нові можливості для вивчення української мови та популяризації української культури в канадському суспільстві, що сприяє професійній мобільності. Так, зокрема, вільні он-лайн ресурси (oomRoom.ca) – освітній Інтернет портал, який працює під керівництвом Асоціації консорціуму Інтернет порталу "Українські знання" (UKiP-CA), пропонує досить широкий спектр двомовних (українсько-англійських) навчальних он-лайн ресурсів з вивчення української мови для канадських шкіл [4].

Підводячи підсумки найбільших пріоритетів сучасних канадсько-українських відносин, можна назвати також такі як: політичний діалог, співробітництво у галузі культури, науки та освіти.

СПИСОК ЛІТЕРАТУРИ

1. Posol'stvo Ukrainy v Kanadi. 2012. "Istoriia zasnuvannya Posol'stva Ukrainy v Kanadi. http://canada.mfa.gov.ua/ua/embassy/history

2. Пріоритети українсько-канадських відносин (Дорожня карта) https://www.canadainternational.gc.ca/ukraine/bilateral_relations_bilaterales/canada_ukraine.aspx?lang=ukr

3. Стандарти і рекомендації щодо забезпечення якості в Європейському просторі вищої освіти (ESG) - Київ: ТОВ «ЦС», 2015. – 32 с.

4. "Ukrainian Learning Network Oom Room". 2018. http://www.oomroom.ca.

УДК 340 (341+340.15)

МІЖНАРОДНО-ПРАВОВІ ПЕРЕДУМОВИ ВИЗНАННЯ УКРАЇНСЬКОГО СУВЕРЕНІТЕТУ

Горбаченко Олександра Володимирівна
аспірантка юридичного факультету
Університету економіки та права «КРОК»
м. Київ, вул. Табірна, 30-32, 03113, Україна

Анотація: В даному науковому дослідженні показані основні моменти щодо кроків долучення України до світового товариства з моменту проголошення Декларації про Державний Суверенітет, зокрема процес визнання її відокремленості від радянського союзу та незалежності. В тому числі успіхи та невдачі обраного курсу.

Ключові слова: Україна, незалежність, Декларація, референдум, міжнародно-правове визнання.

Виклад основного матеріалу. На історико-правовому шляху відстоювання та виборювання своєї відокремленості (незалежності) проривним після років «простою» стало прийняття Декларації про Державний Суверенітет від 16 липня 1990 року, що ліг за основу написання самої Конституції. Декларація передбачала Українську РСР суб’єктом міжнародного права, з правом здійснення безпосередніх зносин з іншими державами, укладенням з ними договорів, обміном дипломатичних, консульських, торговельних представництв, брати участь у діяльності міжнародних організацій в обсязі, необхідному для ефективного забезпечення національних інтересів молодої республіки у сферах політики, економіки, екології, інформації, науки, техніки, культури і спорту та рівноправним учасником міжнародного спілкування, що активно сприяє зміцненню миру та міжнародної безпеки [1]. Так, Верховна Рада УРСР підтримала не просто прагнення народу ліквідувати політичну та економічну залежність від московського центру, а й відновити історичну

справедливість, розбудувати самостійну державу, відродити національну культуру та історичну пам'ять.

24 серпня Україною відзначається найбільше державне свято – День Незалежності. Воно встановлене на честь виняткової історичної події – ухвалення у 1991 році Верховною Радою Української РСР абсолютною більшістю голосів Акта проголошення незалежності України. Цей документ увінчав тисячолітні прагнення Українського народу мати власну суверенну державу і самостійно визначати свою долю. Для українців свобода і гідність завжди були основоположними цінностями, що спонукали до боротьби за незалежність. Акт про державну незалежність 24 серпня 1991 року відштовхувався від Декларації про суверенітет. А результати Всеукраїнського референдуму 1 грудня 1991 року стали найпереконливішим підтвердженням волі народу [2].

Ключовою ознакою незалежності держави є її визнання на міжнародному рівні. У випадку України, Декларація та Акт були проголошені, але цього було замало, адже жодна із держав не поспішали визнавати факт незалежності України. Більше того, за словами відомого німецького професора-історика Карла Шлегеля, українська територія здавалася звичайною периферією радянського союзу, і ніяк окремою державою, особисто для себе Київ він відкрив аж в 2014 році після чого написав книгу «Київське рішення» [3].

Тому на шляху в українських мрійників з'являлися нові й нові терни, й просування незалежності все більше й більше переставала здаватися легкою місією. І як сказав Джордж Урбан – «українці за мірками Заходу є дуже наївними, в цьому є і їх сила і їх п'ята Ахілеса» [4].

Візит улітку 1990 року Маргарет Тетчер, а 5 липня 1991 року канцлера Німеччини Гельмута Коля, котрий приїхав провести переговори з М. Горбачовим, про що офіційний Київ навіть не поставили до відома, доводили українцям, що для світу вони все ще частина великого Радянського Союзу без права голоса. На доказ цьому в інтерв'ю записаному у 1996 році в рамках проекту «Розпад Радянського Союзу: усна історія незалежної України» Перший

міністр закордонних справ Анатолій Зленко згадував: «Вони уявляли, що відбувається дезінтеграція зі збереженим адміністративного центру у Москві. «Звичайно, для них було краще мати великого партнера. Між великими своя гра. Не тільки Маргарет Тетчер, а й весь естеблішмент не сприймав всього того, що відбувалося на терені Радянського Союзу». Найяскравішим підтвердженням невизнання України, як окремої частини від СРСР став і виступ тодішнього Президента США – Джоржа Буша старшого. За три тижні до фактичного проголошення Акту незалежності останній назвав прагнення українців до суверенітету «безнадійним курсом ізоляції». «США підтримує боротьбу в цій великій країні СРСР за демократію і економічні реформи та буде підтримувати тих, хто в центрі. Американці не підтримуватимуть тих, хто шукає незалежності, щоб замінити віддалену тиранію на локальний деспотизм і не стане допомагати тим, хто просуває суїцидальний націоналізм, заснований на етнічній ненависті». Проте, Радянський Союз таки розпався, а супротивники Буша звинуватили його у жорсткому політичному прорахунку та у найгіршій промові, яку тільки промовляли американські лідери, а західні журналісти наклали на його промову клеймо «котлета по київські» [5].

На додачу, Генрі Кіссінджер (з праці Володимира Головченка та Віктора Матвієнка) – політолог-міжнародник, викладач міжнародного напрямку вбачав у виході країн зі складу СРСР, в разі його дезінтеграції просто кінець світу, і робив заклики до не заохочування таких країн до самостійності. На підтримку цього, як зазначають автори вище вказаної праці, в США навіть видали відповідну Директиву на допомогу СРСР врятувати ситуацію та при цьому не спрямовувати свою допомогу на сторону республік. Це відбувалося якраз в той період часу, коли Горбачов всіляко намагався уникнути неминучого розпаду СРСР підготувавши новий Договір союзу незалежних держав [6, с.387].

Всі ці факти грали аж ніяк не на користь українській стороні, на думку української дослідниці, Наталі Філіпчук– думки істориків ділилися на табори, одні стверджували, що 24 серпня 1991 незалежність України назріла і стала цілком логічним кроком на «московський путч». Інші, що незалежність «впала»

на голову, як подарунок. Однак очевидці і безпосередні учасники тих подій одностайно поділяють першу точку зору [7].

Так, під час розвалу СРСР вдалося уникнути військового сценарію, а точніше – відстрочити його на 23 роки. Тоді в Києві прекрасно розуміли, що події можуть розгортатися далеко не мирним шляхом, і шукали запобіжники, як не допустити військову агресію по відношенню до країни, яка стала на шлях суверенітету. І одним з таких запобіжників став Голова Генеральної Асамблеї ООН, очільник міністерства закордонних справ Кіпру Гвідо де Марко. Адже за тонким дипломатичним розрахунком, як згадував Анатолій Зленко: «Перебування Голови Генеральної Асамблеї ООН на території України за будь-яких подій таким чином втягує в це Організацію Об'єднаних Націй, і тут ми стаємо міжнародним суб'єктом». Саме тому в Києві було вирішено піти ва-банк і попросили Голову Генасамблеї ООН приїхати в Україну в ці назріваючі конфлікту дні. Тому першим іноземцем, який після проголошення Акту про незалежність зайшов в кабінет Голови Верховної Ради Леоніда Кравчука, був саме Гвідо де Марко [7]. На наш погляд, перебіг 1990-1991 років відкрив «портал можливостей», ходи скористання котрого вартувало детально продумувати, як пише Анастасія Зануда, українці могли би стати незалежними ще після Першої світової війни, в часи Жовтневого перевороту, адже всі ці події також відкривали «вікна можливостей», при тому що кількість військових отрядів подекуди сягали сотні тисяч цього було більше, ніж достатньо [8]. Проте через відсутність централізованого керування та кучковатість діянь (отамани собі, армія УНР собі) цього не стало, увага більше була приділена, як говорить український історик Андрій Бульвинський, на пусті балачки, показові мітинги та ілюзії. Всього цього було явно не достатньо для вибудови своєї держави без більшовиків та комуністів, можемо сказати, що українці як в ті часи були не готові до практичної долі участі, так і часи 1990-91 рр., мало що змінювали [9].

Вагомим аргументом може бути факт глибинного і постійного винищення націоналізму на землях сьогоднішньої України та впевненого укорінення

зокрема комуністичного духу, і ніяк по інакшому, саме такий підхід значно уповільнював будь які зміни та натяки на них. Як пише Володимир Головченко та Віктор Матвієнко, проголошення стало реальним і тому, що березневі вибори 1990 року привели до лави демократично-налаштований парламент, який згодом і ухвалив Декларацію, проект якої розробив особисто професор університету Шевченка, перший посол незалежної України, представник України в ЄС і НАТО – Володимир Василенко [10, с. 385].

Проведення референдуму 1 грудня, що став переломним моментом для всієї України, адже його переконливий результат довів цілому світові, усю серйозність намірів. Тому, вже 2 грудня Польща та Канада визнали незалежність України, 3 грудня – Угорщина, а 4 грудня – Литва та Латвія. Це була п'ятірка перших. До кінця грудня незалежність України вже визнали майже 70 країн, включаючи США, Японію та Європейське співтовариство (нині ЄС) [11].

З кожною з п'ятірки перших країн, що осмілилися визнати Україну, як державу було підписано ряд домовленостей, що послугували стартапом по становленню та розвитку зовнішньої функції України та його юридичного підкріплення згодом.

В цілому за перші роки незалежності України визнали понад 170 зарубіжних країн. Практично з усіма з них були встановлені дипломатичні відносини та двостороннє співробітництво [12].

Варто відмітити, що за основу діяльності в першу чергу ставилися питання визнання держави та її кордонів, підписання з тими державами договорів, тобто заявлення світові про Україну, при цьому ні остаточної законодавчої бази в України ні її розробки щодо основного місця останньої в колах світового естеблішменту на часи 1990-1993 років ще не було, окрім спадку від СРСР (зокрема Конституція від 20.04.1978 року, котра з поправками у 1995 році діяла до 28.06.1996 року) та проголошеної Декларації, яка до 2 липня 1993 року й слугувала основним документом, що регулює сферу зовнішньополітичного напряму. Проте, це на наш погляд було другорядним

плановим питанням порядку денного, адже найбільшою проблемою виступало, як згадував Анатолій Зленко, організаційні питання – відсутність робочих структур, кваліфікованих кадрів тощо, незалежність проголошено за яку боролися віками, але плану-дій що з тим усім робити у разі перемоги не було, і коли «незалежність» вже була у кармані, то все більше виднілася та невизначеність з більшості питань, відповідь на котрі ще треба було знайти, зокрема і те, чим саме мають бути наповнені наші пріоритетні зовнішні напрямки, а право на помилку не передбачається і відповідь треба тут і зараз. При цьому ситуація грала не на користь і у внутрішньому напрямку молодої держави, де відбувалося гостре протистояння нового і старого порядку, а кожен її вихід у світ був не лише заявленням про себе, а й персональним випробуванням [13, с. 29]. Якось учений неореаліст К. Уолц (праця Л. Чекаленко та С. Федуняк), спробував порівняти міжнародну систему відносин із мікроекономічною теорією ринку, уявивши, що держави це фірми, а міжнародна система – ринок [14, с. 99]. Так, ось наша ненька в 1990-1993 роки – це фірма, котра тільки розпочала розробляти свої установчі документи, ще не виробивши ні ідеї, ні продукції що випускатиме на ринок, проте активно почала себе рекламувати ринку та представляти свою орієнтовну продукцію. Таким чином, виходячи із вище викладеного, незалежність, на наш погляд можемо назвати долею щасливого випадку, тобто сукупністю ряду послідовних залежних від себе подій, адже не зважаючи на усю важкість тодішнього становища, «Україна» заявила про себе та з’явилася на карті світу.

СПИСОК ЛІТЕРАТУРИ:

1. Декларація про Державний Суверенітет від 16 липня 1990 року № 55-XII. URL: https://zakon.rada.gov.ua/laws/show/55-12#Text (дата звернення 26.09.2021).

2. Український інститут національної пам’яті: Інформаційні матеріали до Дня Незалежності України і Дня Державного Прапора України: веб-сайт. URL:https://webcache.googleusercontent.com/search?q=cache:Qbe3Td4pGF0J:https:

//mon.gov.ua/storage/app/media/zagalna%2520serednya/metodichni%2520recomendazii/2020/08/21/Informatsiyni%2520materialy%2520do%2520Dnya%2520Nezalezhnosti.docx+&cd=9&hl=ru&ct=clnk&gl=ua (дата звернення 26.09.2021).

3. Карл Шлёгель: Украина освободилась от имперского контекста: веб сайт.URL:https://www.dw.com/ru/%D0%BD%D0%B5%D0%BC%D0%B5%D1%86%D0%BA%D0%B8%D0%B9%D0%B8%D1%81%D1%82%D0%BE%D1%80%D0%B8%D0%BA%D1%83%D0%BA%D1%80%D0%B0%D0%B8%D0%BD%D0%B0%D0%BE%D1%81%D0%B2%D0%BE%D0%B1%D0%BE%D0%B4%D0%B8%D0%BB%D0%B0%D1%81%D1%8C-%D0%BE%D1%82%D0%B8%D0%BC%D0%BF%D0%B5%D1%80%D1%81%D0%BA%D0%BE%D0%B3%D0%BE%D0%BA%D0%BE%D0%BD%D1%82%D0%B5%D0%BA%D1%81%D1%82%D0%B0/a-19495023 (дата звернення 26.09.2021).

4. Disintegration of the Soviet Union and the U.S. Position on the Independence of Ukraine: веб-сайт. URL: https://www.belfercenter.org/publication/disintegration-soviet-union-and-us-position-independence-ukraine (дата звернення 24.09.2021).

5. Наталя Філіпчук Нас визнали державою, і всі відчували, що це історичний момент: веб-сайт. URL: http://www.golos.com.ua/article/344743 (дата звернення 24.09.2021).

6. Головченко В., Матвієнко В. Дипломатична історія України: підручник. Київ: Київський національний університет Т. Шевченка. Інститут міжнародних відносин, 2018. 420 с. URL: http://stratcom.nuou.org.ua/wp-content/uploads/2020/03/%D0%94%D0%B8%D0%BF%D0%BB%D0%BE%D0%BC%D0%B0%D1%82%D0%B8%D1%87%D0%BD%D0%B0-%D1%96%D1%81%D1%82%D0%BE%D1%80%D1%96%D1%8F-%D0%A3%D0%BA%D1%80%D0%B0%D1%97%D0%BD%D0%B8.pdf (дата звернення 17.09.2021).

7. Наталя Філіпчук Нас визнали державою, і всі відчували, що це історичний момент: веб-сайт. URL: http://www.golos.com.ua/article/344743 (дата звернення 23.09.2021).

8. Анастасія Зануда Незалежність: чому у балтійців вийшло раніше: веб-сайт. URL: https://www.bbc.com/ukrainian/features-40887109 (дата звернення 23.09.2021).

9. Андрій Бульвінський Два украинца – Три гетмана: веб-сайт. URL: https://www.bbc.com/ukrainian/features-russian-40993018 (дата звернення 24.09.2021).

10. Головченко В., Матвієнко В. Дипломатична історія України: підручник. Київ: Київський національний університет Т. Шевченка. Інститут міжнародних відносин, 2018. 420 с. URL: http://stratcom.nuou.org.ua/wp-content/uploads/2020/03/%D0%94%D0%B8%D0%BF%D0%BB%D0%BE%D0%BC%D0%B0%D1%82%D0%B8%D1%87%D0%BD%D0%B0-%D1%96%D1%81%D1%82%D0%BE%D1%80%D1%96%D1%8F-%D0%A3%D0%BA%D1%80%D0%B0%D1%97%D0%BD%D0%B8.pdf (дата звернення 20.09.2021).

11. Наталя Філіпчук Нас визнали державою, і всі відчували, що це історичний момент: веб-сайт. URL: http://www.golos.com.ua/article/344743 (дата звернення 22.09.2021).

12. Історія. Міністерство закордонних справ: веб-сайт. URL: https://mfa.gov.ua/pro-ministerstvo/istoriya (дата звернення 22.09.2021).

13. Анатолій Зленко Етапи формування зовнішньої політики України: як це було?: веб-сайт. URL: https://gdip.com.ua/files/file/Diplomatic%20Ukraine/Diplomatic_Ukraine_2009_UA.pdf (дата звернення 19.09.2021).

14. Чекаленко Л., Федуняк С. Зовнішня політика України (від давніх часів до наших днів): підручник. Київ: Міжрегіональна академія управління персоналом, 2010. 464 с. URL: http://portal.iapm.edu.ua/portal/media/books/fc8e7971-86e1-4de2-b69f-d23eef4d5c41.pdf (дата звернення 21.09.2021).

СТАНОВЛЕННЯ ТА РОЗВИТОК СИСТЕМИ ПОКАРАНЬ ЗА КРИМІНАЛЬНИМ ЗАКОНОДАВСТВОМ УКРАЇНИ

Йолкіна Анна Володимирівна
здобувач вищої освіти 2 курсу
факультету підготовки фахівців для підрозділів кримінальної поліції
Дніпропетровського державного
Університету внутрішніх справ
Науковий керівник:
Корогод Світлана Володимирівна
Виклад кафедри кримінального права та кримінології
Дніпропетровського державного
університету внутрішніх справ

Глибоке історичне дослідження пенітенціарної системи України років незалежності дозволяє на науковому рівні визначити ключові періоди цього процесу, а також визначити основні недоліки та причини, що перешкоджали, насамперед, складністю української держави протягом усієї її історії. Доречно відзначити, що за тривалий проміжок існування радянської виправно-трудової системи накопичився величезний арсенал засобів, форм, методів виправлення та перевиховання правопорушників у виправно-трудових будинках, таборах, колоніях, тюрмах. Безперечно, більшість із них втратили своє практичне значення в нових умовах функціонування кримінально-виконавчої системи України.

З приходом незалежності почала створюватися проблема створення кримінально-виконавчого законодавства, об’єднаного спільною теоретичною базою, почалося створення цільових законопроектів. Тому старі авторитарні методи організації виконання покарань, засновані на дотриманні суворого режиму відбування покарання, все менше сприяли налагодженню правопорядку в органах та установах з виконання покарань. Стало очевидним, що зростання негативних тенденцій у в’язницях мало інші, глибші корені. Тому вже на рубежі 1989-1990рр. Виникла об’єктивна потреба в переосмисленні корекційної трудової політики, поглибленому аналізі стану справ та визначенні

відповідності цілей та завдань реальним можливостям та наслідкам [1, с. 58].

КВК України [2] від 11 липня 2003 р. включав багато прогресивних ідей, заснованих на позитивному вітчизняному та зарубіжному досвіді виконання вироків, виконання яких забезпечить виконання Процедура та умови відбування покарання наближаються до вимог міжнародних стандартів щодо діяльності органів покарання та поводження із засудженими. Отже, зараз основною метою діяльності установи виконання покарань є виправлення та ресоціалізація засуджених, попередження нових кримінальних правопорушень як засудженими, так і іншими особами, а також запобігання катуванням та нелюдському чи такому, що принижує гідність, поводженню із засудженими.

Новий КВК України передбачав створення якісно нової класифікації установ за рівнями безпеки, як у Європі (відкритий тип, мінімальний, середній та максимальний рівень безпеки), нової класифікації та системи розподілу засуджених між установами. Чітке визначення мережі та типів цих установ дозволило забезпечити відокремлення в них засуджених з урахуванням характеру та тяжкості правопорушення, кількості судимостей, психологічних особливостей особистості тощо [3, с.11]. Більше того, з прийняттям нового закону про порядок та умови виконання та відбування покарань подальший рух у напрямку гуманізації кримінально-виконавчої системи ще не закінчився, і, як справедливо зазначають деякі дослідники, у період КВК України, до неї були внесені численні поправки та доповнення гуманістичної спрямованості, що сприяють приведенню правового статусу засуджених до світових та європейських пенітенціарних норм та стандартів [4, с. 144].

Однією з відмінних особливостей виконання покарання установою виконання покарань сучасної України є пріоритетний розвиток установ, які здійснюють покарання без ізоляції від суспільства. Слід зазначити, що раніше, проводячи реформи у пенітенціарній сфері радянського періоду, основний акцент робився на розвитку установ, що виконують покарання у вигляді позбавлення волі. У сучасних умовах, у зв'язку зі зміненими зовнішніми соціальними факторами, новими пріоритетами в каральній політиці держави,

коли визнається потреба в більш широкому застосуванні альтернативних видів покарання, створення відповідних інститутів, призначених для їх здійснення види покарання мають велике значення.

Ще однією особливістю виконання покарань на сучасному етапі розвитку пенітенціарного соціального інституту є реалізація територіального принципу відбування покарання щодо більшості засуджених (за місцем проживання). Зокрема, згідно з ч. 1 ст. 93 КВК України, засуджений до позбавлення волі з відбуванням усього покарання в одній виправній або виховній колонії, як правило, в межах адміністративно-територіальної одиниці відповідно до місця його проживання до засудження або місця проживання родичів засудженого [2]

Функція виправлення пенітенціарної установи перетворена найбільшою мірою. Виправний вплив на засуджених радянського періоду відрізнявся тим, що він мав яскраво виражений ідеологізований характер, а самі засоби виправлення засуджених обмежувались і зводились до режиму, праці, політичної просвітницької роботи та навчання. Сьогодні акцент у діяльності установ виконання покарань робиться (як показує вітчизняний та зарубіжний досвід) для досягнення мети виправлення засуджених, зосереджується на поліпшенні умов відбування покарання, забезпеченні прав засуджених та гуманному ставленні до них, створенні передумови ресоціалізації останніх у суспільстві після відбуття покарання. Сучасна кримінальна реформа спрямована на те, щоб місця позбавлення волі сприяли виправленню засуджених.

Існуючий досвід будівництва пенітенціарних установ, справжні історичні факти відновлені, їх оцінка та переоцінка з позицій постійного поступального соціального розвитку можуть стати основою сучасного процесу вдосконалення кримінально-виконавчої політики, перетворення її на пенітенціарну, реформування вітчизняне законодавство та практика виконання покарань.

СПИСОК ВИКОРИСТАНИХ ДЖЕРЕЛ

1.Шумихин В. Г. Реформа уголовно-исполнительного законодательства в условиях перехода к рыночной экономике / В. Г. Шумихин, С. А. Рожков // Государство и право. – 1992. – № 7. – С. 54-59.

2.Кримінально-виконавчий кодекс України від 11 лип. 2003 р. // Відомості Верховної Ради України. – 2004. – № 3-4. – Ст. 21.

3.Льовочкін В. А. Концептуальні питання реформування кримінально-виконавчої системи України / В. А. Льовочкін // Проблеми пенітенціарної теорії і практики. – 2002. – № 7. – С. 3-12.

4.Пузирьов М. С. Реалізація принципу гуманізму виконання і відбування покарання в умовах ізоляції засуджених / М. С. Пузирьов, М. І. Лисенко // Право і суспільство. – 2012. – № 6. – С. 141-145.

УДК: 346.3

ГОСПОДАРСЬКІ ДОГОВОРИ: ПОРЯДОК УКЛАДЕННЯ ТА НЕДІЙСНІСТЬ

Коваленко Інна Анатоліївна
к.ю.н., доцент
Самощенко Ярослав
Студент
Київський Національний університет
технологій та дизайну
м. Київ, Україна

Анотація. На сьогоднішній день в Україні господарський договір є однією з основ регулювання майново-господарських та інших відносин суб'єктів господарювання з іншими учасниками відносин у сфері господарювання завдяки застосуванню двох основних нормативно-правових категорій – це договір та господарський договір.

Господарський договір - це зафіксовані в спеціальному правовому документі на підставі угоди зобов'язання учасників господарських відносин (сторін), спрямовані на обслуговування (забезпечення) їх господарської діяльності (господарських потреб), що грунтуються на оптимальному врахуванні інтересів сторін і загальногосподарського інтересу. Господарський договір, як і будь-який інший, виконує в сфері господарської діяльності ряд функцій, які мають велике значення для розвитку економіки України. У Конституції України передбачено, що держава забезпечує захист прав усіх суб’єктів права власності і господарювання, соціальну спрямованість економіки. Усі суб’єкти права власності рівні перед законом [4].

Ключові слова: Господарський договір, поняття, проблеми укладання та недійсність господарського договору.

Господарський договір являє собою господарське правовідношення між двома або більше суб'єктами, змістом якого є їх договірні майнові зобов'язання

діяти певним чином, як от: передати і прийняти майно, виконати роботу, надати послуги ін. Відповідно господарського кодексу, Кабінет Міністрів України, уповноважені ним або законом органи виконавчої влади, державні органи та органи державної влади можуть рекомендувати суб'єктам господарювання орієнтовні умови господарських договорів (примірні договори), а у визначених законом випадках - затверджувати типові договори. [1]

Господарський договір має особливі ознаки, однією з яких є особливий суб'єктний склад (зазвичай господарські договори укладаються за участю суб'єктів (суб'єкта) господарювання. Найчастіше сторонами в господарському договорі є суб'єкти господарювання, проте такі договори можуть укладатися і за участю інших учасників господарських відносин - органів/організацій господарського керівництва (при укладенні державних контрактів, зокрема), негосподарських організацій (для задоволення їх господарських потреб в продукції, роботах, послугах суб'єктів господарювання), громадян (для забезпечення здійснення ними спільної діяльності щодо заснування суб'єктів господарювання) як засновників господарських організацій корпоративного типу). Другою ознакою є спрямованість на забезпечення господарської діяльності учасників договірних відносин - матеріально-технічного забезпечення їх діяльності, реалізації виробленої ними продукції (робіт, послуг), спільній діяльності щодо створення нового суб'єкта господарювання (господарської організації"), спільного інвестування, координації господарської діяльності та ін. Третьою з ознак є тісний зв'язок з плановим процесом, насамперед, внутрішньо фірмовим плануванням учасників господарських відносин, а також державним (щодо суб'єктів, які функціонують на державній формі власності, підприємств-монополістів), комунальним (щодо підприємств та організацій комунальної форми власності). Ця риса господарських договорів пов'язана з попередньою і віддзеркалює специфіку господарської діяльності - її систематичність, що потребує планування як обов'язкового елемента організації такої діяльності.

Також в господарському договорі відбувається поєднання майнових

(виготовлення/передача, продукції, її оплата тощо) та організаційних елементів (визначення порядку виконання, приймання виконання, підстав дострокового розірвання договору, порядку розгляду спорів між сторонами договору тощо).

З метою захисту інтересів споживачів (вимоги щодо якості та безпеки товарів, робіт, послуг) та загальногосподарських інтересів (типові договори, заборона застосування методів недобросовісної конкуренції, обов'язковість укладення державних контрактів для окремих категорій суб'єктів господарювання, ліцензування та квотування зовнішньоекономічних операцій тощо) при укладенні присутнє обмеження договірної свободи. Порчу з тим є можливість відступлення від принципу рівності сторін під час укладення державних контрактів, договорів приєднання, договорів, що укладаються в межах рамочних контрактів [3].

Таким чином, господарський договір - це майнова угода господарюючого суб'єкта з контрагентом, яка встановлює, змінює, припиняє зобов'язання сторін у сфері господарської і комерційної діяльності: при виробництві і реалізації продукції, виконанні робіт, наданні послуг.

Термін "господарський договір" використовується в таких значеннях як угода (правочин), що породжує права та обов'язки учасників господарських відносин; як зобов'язання сторін (учасників господарських відносин), що ґрунтується на укладеній ними угоді; як правовий документ, в якому фіксується факт угоди та зміст зобов'язання сторін.

Укладання господарського договору - це зустрічні договірно процедурні дії двох або більше суб'єктів господарювання щодо вироблення умов договору, які відповідають їх реальним намірам та економічним інтересам, а також юридичне оформлення договору (надання цим умовам певної форми) як правового акта. Особливістю господарських договорів є те, що при їх укладанні застосовуються певні техніко-юридичні процедури, тобто порядок висловлення пропозиції укласти договір (оферти) та прийняття її (акцепту) значною мірою формалізований.

В господарському законодавстві вперше в нормативному порядку

узагальнено і сформульовано загальні умови укладання договорів, що породжують господарські зобов'язання. Зокрема укладення господарського договору є обов'язковим для сторін, якщо він заснований на державному замовленні, виконання якого є обов'язком для суб'єкта господарювання у випадках, передбачених законом, або існує пряма вказівка закону щодо обов'язковості укладення договору для певних категорій суб'єктів господарювання чи органів державної влади або органів місцевого самоврядування.

Господарські договори укладаються за правилами, встановленими цивільному кодексі України з урахуванням особливостей, передбачених господарським кодексом, іншими нормативно-правовими актами щодо окремих видів договорів. Встановлюючи правила укладання господарських договорів, господарський кодекс виділяє загальний для всіх видів договорів порядок їх укладання і особливості укладання господарських договорів залежно від їх виду, підстав, місця укладання тощо [1].

Порядок (процедура) укладання господарського договору поділяється на ряд стадій, на кожній з яких відповідна сторона має вчинити певні дії, встановлені законом. Першою є стадія надсилання пропозиції укласти договір (оферта). Пропозицію укласти договір (оферту) може зробити кожна з сторін майбутнього договору, відтак проект договору може бути запропоновані будь-якою з сторін саме на проект договору, оскільки реклама або інші пропозиції, адресовані невизначеному колу осіб, є запрошенням робити пропозиції укласти договір, якщо інше не вказано у рекламі або інших пропозиціях. У разі якщо проект договору викладено як єдиний документ, він надається другій стороні у двох примірниках. Пропозиція укласти договір має містити істотні умови договору і виражати намір особи, яка її зробила, вважати себе зобов'язаною у разі її прийняття. Наступною є стадія - прийняття пропозиції укласти договір (акцепт). Сторона, яка одержала проект договору, у разі згоди з його умовами оформляє договір і повертає один примірник договору другій стороні або надсилає відповідь на лист, факсограму тощо у двадцятиденний строк після

одержання договору. Особливістю процедури укладання господарських договорів є наявність у ній проміжної стадії - оформлення і врегулювання розбіжностей, що виникли між сторонами майбутнього договору. [2]

Так, за наявності заперечень щодо окремих умов договору сторона, яка одержала проект договору, складає протокол розбіжностей, про що робиться застереження у договорі, та у двадцятиденний строк надсилає другій стороні два примірники протоколу розбіжностей разом з підписаним договором.

За загальним правилом, встановленим господарським кодексом України, зміна та розірвання господарських договорів в односторонньому порядку не допускаються, якщо інше не передбачено законом або договором. Сторона договору, яка вважає за необхідне змінити або розірвати договір, повинна надіслати пропозиції про це другій стороні за договором, сторона договору, яка одержала пропозицію про зміну чи розірвання договору, у двадцятиденний строк після одержання пропозиції повідомляє другу сторону про результати її розгляду, у разі якщо сторони не досягли згоди щодо зміни (розірвання) договору або у разі неодержання відповіді у встановлений строк з урахуванням часу поштового обігу, заінтересована сторона має право передати спір на вирішення суду, якщо судовим рішенням договір змінено або розірвано, договір вважається зміненим або розірваним з дня набрання чинності даним рішенням, якщо іншого строку набрання чинності не встановлено за рішенням суду[1]. Виходячи з цього, сторона договору, яка вважає за необхідне змінити або розірвати договір, повинна надіслати пропозиції про це другій стороні за договором.

Для набрання договором юридичної сили він має відповідати загальним вимогам, передбаченим цивільним кодексом України, дотримання яких є обов'язковою умовою чинності будь-якого правочину [2]. Вказаний закон встановлює загальні правила про недійсні правочини та зауважує, що недотримання при укладанні договору вимог спричиняє його недійсність. Принципова відмінність між такими правочинами полягає в тому, що нікчемний правочин є недійсним в силу закону, а оспорюваний стає недійсним

внаслідок прийняття судового рішення, яке має зворотну силу у часі.

Підстави недійсності господарського зобов'язання передбачені ст. 207 Господарського кодексу України. Утім, за офіційною позицією Вищого господарського суду України (далі - ВГСУ), висловленою у Інформаційному листі ВГСУ "Про деякі питання практики застосування норм Цивільного та Господарського кодексів України" від 07.04.2008 р., стаття 207 господарського кодексу України застосовуватись не може, оскільки вона не встановлює особливостей регулювання господарських відносин, а тільки містить загальні правила про недійсність господарських зобов'язань, які суперечать цивільному законодавству України як за термінологією, так і за змістом та не передбачає поділу недійсних господарських зобов'язань на нікчемні та оспорювані, а натомість фактично розглядає як оспорювані всі ті зобов'язання, які виникають із правочинів, які за ЦК України є нікчемними. Недійсний договір – це договір, який не створює правових наслідків, крім наслідків, пов’язаних із його недійсністю. Недійсність договору означає, що він не відповідає вимогам законодавства.

Господарський договір може бути визнано недійсним у цілому, або в частині (коли недійсними визнаються тільки окремі договірні умови), а недійсність окремої частини правочину не має наслідком недійсності інших його частин і правочину в цілому, якщо можна припустити, що правочин був би вчинений і без включення до нього недійсної частини.

Виконання господарського договору, визнаного судом недійсним повністю або в частині, припиняється повністю або в частині з дня набрання рішенням суду законної сили як таке, що вважається недійсним з моменту його виникнення.

Недійсний договір не створює юридичних наслідків, крім тих, що пов'язані з його недійсністю. При цьому останні залежать від того, які саме дії були здійснені сторонами на виконання договору. Так, у разі недійсності правочину кожна із сторін зобов'язана повернути другій стороні у натурі все, що вона одержала на виконання цього правочину, а в разі неможливості такого

повернення, зокрема тоді, коли одержане полягає у користуванні майном, виконаній роботі, наданій послузі, - відшкодувати вартість того, що одержано, за цінами, які існують на момент відшкодування.

Якщо у зв'язку із вчиненням недійсного правочину другій стороні або третій особі завдано збитків та моральної шкоди, вони підлягають відшкодуванню винною стороною. Вищезазначені правові наслідки застосовуються, якщо законом не встановлені особливі умови їх застосування або особливі правові наслідки окремих видів недійсних правочинів. Правові наслідки недійсності нікчемного правочину, які встановлені законом, не можуть змінюватися за домовленістю сторін.

Згідно з законодавством вимога про застосування наслідків недійсності нікчемного правочину може бути пред'явлена будь-якою заінтересованою особою. Утім цивільний кодекс України не дає визначення поняття "заінтересована особа", тому коло таких осіб має з'ясовуватись у кожному конкретному випадку залежно від обставин справи та правових норм, які піддягають застосуванню до спірних правовідносин. Тільки в окремих випадках встановлено, за чиїм саме позовом правочин може бути визнаний недійсним. Крім того, наслідки недійсності нікчемного правочину суд може застосувати з власної ініціативи. При цьому застосування наслідків недійсності нікчемного правочину судом, за відсутності відповідної позовної вимоги заінтересованої сторони, є правом, а не обов'язком суду [2].

Момент, з якого нікчемний правочин або правочин, визнаний судом недійсним, є таким, імперативно встановлений чинним законодавством і не може бути змінений судом. Так, нікчемний правочин або правочин, визнаний судом недійсним, є недійсним з моменту його вчинення. Це означає, що нікчемний правочин є недійсним з моменту його вчинення в силу закону, а рішення суду про визнання оспорюваного правочину недійсним має зворотну силу в часі. Стаття 236 ЦК України встановлює, що за нікчемним правочином та за правочином, визнаним судом недійсним, не тільки не виникають права та обов'язки, настання яких сторони пов'язували з моментом вчинення такого

правочину, а й ті, виникнення яких передбачалося лише в майбутньому.

Отже, у разі якщо сторони не досягли згоди з усіх істотних умов господарського договору, такий договір вважається неукладеним чи таким, що не відбувся. Якщо одна із сторін здійснила фактичні дії щодо його виконання, правові наслідки таких дій визначаються нормами цивільного законодавства, згідно з яким, якщо особа, яка одержала пропозицію укласти договір, у межах строку для відповіді вчинила дію відповідно до вказаних у пропозиції умов договору, яка засвідчує її бажання укласти договір, ця дія є прийняттям пропозиції, якщо інше не вказане в пропозиції укласти договір або не встановлено законом [2].

СПИСОК ЛІТЕРАТУРИ:

1. Господарський кодекс України: Прийнятий Верховною Радою України 16.01.2003 р. Голос України. 2003. (зі змінами станом на 14.08.2021р.).

2. Цивільний кодекс України: чинне законодавство зі змінами та доповненнями станом на 1 вересня 2019 р. Київ, 2019. 448 с.

3. Господарське право: Курс лекцій. Вінник О. М., Київ, 2004. 624 с.

4. Конституція України: Прийнята на п’ятій сесії Верховної Ради України 28 червня 1996 року. Київ,1996. 80 с.

УДК 342.9

ОСОБЛИВОСТІ ПРИТЯГНЕННЯ ДО АДМІНІСТРАТИВНОЇ ВІДПОВІДАЛЬНОСТІ ЗА ПОШИРЮВАННЯ НЕПРАВДИВИХ ЧУТОК

Співак Марина Вікторівна
доктор політичних наук,
доцент кафедри
публічного управління та адміністрування
Національної академії внутрішніх справ

Анотація: У статті показано особливості притягнення до адміністративної відповідальності за поширювання неправдивих чуток. Наведені приклади позитивної судової практики щодо притягнення осіб до адміністративної відповідальності так і звільнення від неї. Зазначені помилки, що допускаються судами при розгляді даної категорії справ. Зроблено висновок, що у минулому поширювання неправдивих чуток складало не значну частину від загальної кількості справ, що належать до компетенції суду, однак їх чисельність збільшилася з поширенням випадків розповсюдження різноманітних чуток та неправдивої інформації у зв'язку із введенням у державі режиму карантину для боротьби з особливо небезпечною коронавірусною інфекцією а також користуванням соціальних мереж.

Ключові слова: громадський порядок, адміністративне правопорушення, поширювання неправдивих чуток, адміністративна відповідальність, паніка серед населення

Законодавство України передбачає відповідальність за поширювання суспільно шкідливої інформації. Зокрема, стаття 173-1 КУпАП передбачає адміністративну відповідальність у разі поширення неправдивих чуток, які можуть призвести до паніки. Вчинення даного правопорушення тягне за собою накладення штрафу від десяти до п'ятнадцяти неоподатковуваних мінімумів доходів громадян або виправні роботи на строк до одного місяця з

відрахуванням двадцяти процентів заробітку. Протокол про адміністративне правопорушення мають право складати уповноважені на те посадові особи органів Національної поліції. У межах повноважень визначених у ст. 221 КУпАП справи даної категорії розглядаються судами. За коментоване правопорушення адміністративній відповідальності підлягають особи, які досягли на момент вчинення адміністративного правопорушення шістнадцятирічного віку[1].

На практиці виникають ситуації коли поліцейські не завжди можуть встановити наявність в оприлюднених матеріалах ознак скоєння порушення статті 173-1 КУпАП, перед усім, через ймовірнісний характер зв'язку між опублікованою інформацією та наслідками у вигляді виникнення паніки або порушень громадського порядку. Адже визнання неправдивими будь-яких фактів чи подій можливо лише через їх порівняння з аналогічними даними, опублікованими в офіційних джерелах. З диспозиції статті є очевидним, що саме по собі розповсюдження недостовірних чуток не повинно розглядатись, як порушення статті 173-1 КУпАП. Закінчене правопорушення формують у своїй сукупності два елементи – «неправдивість» інформації та можливість настання від її поширення негативних наслідків у вигляді паніки серед населення або порушень громадського порядку [2].

Практика показує, що поширення неправдивих чуток може відбуватися в усній, письмовій, друковані і онлайн формах. Наведемо окремі приклади позитивної судової практики:

- 1.07.2019 близько 21:30 год. гр. ОСОБА_1 перебуваючи на борту літака рейсу № ТК 460, розповсюджував неправдиві відомості про те, що у його валізі знаходиться вибухівка, що могла викликати паніку серед населення або порушення громадського порядку. Своїми діями порушив громадський порядок та спокій громадян, відповідальність за що передбачена ч.1 ст. 173-1 КпАП України [3];
- 24.06.2019 року близько 22.17 години ОСОБА_1 у смт. Новоархангельську поширив неправдиві чутки, а саме шляхом розклеювання

листівок з неправдивою інформацією на гр. ОСОБА_2 , що можуть викликати паніку серед населення. Правопорушник в судовому засіданні підтвердив обставини, викладені в протоколі про адміністративне правопорушення та окремо зазначив, що даний вчинок вчинив з метою помсти ОСОБА_2 , який розлучив його із своєю дружиною [4];

- 26.07.2021 близько 13.30 в с. Жари по вул. Полонській, ОСОБА_1 поширювала неправдиві чутки, що можуть викликати паніку серед населення, а саме про венеричне захворювання ОСОБА_2 [5].

Нині, найчастішими випадками застосування даної норми є випадки, притягнення до адміністративної відповідальності за поширення чуток, що стосуються поширення коронавірусної хвороби COVID-19. Так 18.03.2020 близько 18 год. 00 хв. ОСОБА_1 на власному аккаунті в соціальній мережі «Facebook» розмістив пост, який містить неправдиву інформацію щодо дій МОЗ України по боротьбі з поширенням коронавірусної інфекції COVID-19, що могло б викликати паніку серед населення. В судовому засіданні ОСОБА_1 свою вину у скоєнні правопорушення за вказаних обставин визнав, щиро розкаявся та пояснив суду, що пост із інформацією про безкоштовне обстеження населення, видачу медичних масок, тестів на вірус, із зазначенням контактних номерів телефонів, який він побачив у «Facebook», оприлюднив на своїй сторінці у вказаній соціальній мережі лише з метою інформування населення, оскільки вважав таку інформацію достовірною та такою, що допоможе громадянам у даний період часу. Після того, як до цього посту громадянами було залишено коментарі, що вказана інформація не відповідає дійсності та ці номери телефонів не стосуються МОЗ України, він негайно видалив останній зі своєї сторінки.

Дослідивши матеріали справи, суд вважає, що дії ОСОБА_1 містять склад адміністративного правопорушення, передбаченого ст. 173-1 КУпАП, його вина повністю доведена та підтверджується матеріалами справи, а саме: протоколом про адміністративне правопорушення від 20.03.2020 серії АПР18 № 404539; копією акту огляду від 18.03.2020, письмовими поясненнями ОСОБА_1.

Вказані документи, відповідно до ст. 251 КУпАП, є доказами в справі про адміністративне правопорушення, які узгоджуються між собою. Враховуючи, що хоча в діях ОСОБА_1 є склад адміністративного правопорушення, передбаченого ст. 173-1 КУпАП, але з урахуванням обставин справи, характеру та небезпечності вчиненого адміністративного правопорушення, особи ОСОБА_1, який притягується до адміністративної відповідальності вперше, у вчиненні правопорушення розкаюється, видалив недостовірну інформацію зі своєї сторінки у соціальній мережі, поширення такої інформації не потягло за собою наслідків, суддя вважає можливим застосувати щодо нього ст.22 КУпАП та звільнити його від адміністративної відповідальності, обмежившись усним зауваженням.

Керуючись ст.ст. 22, 283, 284 Кодексу України про адміністративні правопорушення суд визнав винним ОСОБА_1 у вчиненні правопорушення, передбаченого ст. 173-1 Кодексу України про адміністративні правопорушення та звільнив ОСОБА_1 від адміністративної відповідальності за ст. 173-1 КУпАП у зв'язку з малозначністю вчиненого правопорушення, обмежившись усним зауваженням, а адміністративну справу відносно нього було закрито [6].

Можна навести і інші приклади коли суд враховуючи обставини прийшов до висновку про малозначність правопорушення. Наприклад:

- Згідно протоколу про адміністративне правопорушення серії АПР18 № 485291 від 31.03.2020 року гр. ОСОБА_1 о 10 год. 35 хв. 19.03.2020 року біля магазину «Рукавичка», що знаходиться за адресою м. Броди вул. Залізнична, 6 поширив неправдиву інформацію, а саме, що він хворий корона вірусом, що спричинило паніку серед населення [7];
- 06 квітня 2020 року до Ізяславського районного суду Хмельницької області надійшов протокол про адміністративне правопорушення серії АПР18 № 226176, складений 06 квітня 2020 року відносно ОСОБА_1 за ст. 173-1 Кодексу України про адміністративні правопорушення. Відповідно до вказаного протоколу ОСОБА_1 ставиться в вину те, що вона 20 березня 2020 року о 00 год. 07 хв. із використання мережі Інтернет на ВЕБ-сторінці власного

профілю соціальноорієнтованої мережі «ФЕЙСБУК» розмістила пост з неправдивими відомостями, які відносяться до чуток і не відповідають дійсності щодо діяльності органів СБУ [8].

- З протоколу про адміністративне правопорушення від 03.04.2020 року серії АПР18 №158793 вбачається, що 25.03.2020 року о 18 год. 53 хв. ОСОБА_1 розмістив на своїй сторінці в соціальній мережі «Фейсбук» фотографію з зображенням магазину АТБ з недостовірними відомостями щодо підвищення цін, чим поширив недостовірні відомості, що могли спричинити паніку серед населення [9].

Зокрема, юристи вказують на такі особливості притягнення до відповідальності за поширювання неправдивих чуток: 1) нерідко суди не встановлюють повний текст повідомлення, що стало підставою для складання адміністративного протоколу; 2) судом не надаються докази наявності умислу на сіяння паніки чи порушення громадського порядку; 3) відсутність оцінки судом спірного повідомлення на предмет його правдивості; 4) відсутність обґрунтування наявності умислу посіяти паніку серед населення або порушити громадський порядок [10].

Отже, слід визнати, що судова практика по даній категорії справ є цікавою і різноманітною. Починаючи з 1 січня 2019 року за заданими параметрами пошуку у Єдиному державному реєстрі судових рішень знайдено 467 документів (ухвал, постанов) коментованої категорії справ [11]. Неправдивими чутками слід вважати будь-яке повідомлення переважно усного характеру про будь-кого та будь-що, що суперечить (не відповідає) дійсності (формальний склад). Неправдивими чутками є вістка, повідомлення про кого, що що-небудь, які суперечать (не відповідають) дійсності (правді, істині). Предметом таких чуток (повідомлень) можуть бути будь-які факти, що можуть викликати паніку серед населення або порушення громадського порядку. Обов’язковим елементом об’єктивної сторони адміністративного правопорушення, передбаченого ст.173-1 КУпАП, є наслідки у виді гіпотетичної можливості викликати паніку серед населення або порушення

громадського порядку. Паніка - це раптове замішання, розгубленість або прояв страху у випадку небезпеки. Тому саме по собі поширення неправдивих чуток, яке не викликало і не могло викликати паніки чи призвести до порушення громадського порядку, не становитиме порушення ст.173-1 КУпАП.

СПИСОК ЛІТЕРАТУРИ:

1. Кодекс України про адміністративні правопорушення. Кодекс від 7 грудня 1984 року, № 51, ст.1122. URL: https://zakon.rada.gov.ua/laws/show/8073110#Text (дата звернення: 01.10.21).
2. Фейк чи ні? Як поліція застосувала статтю 173-1 КУпАП «Поширювання неправдивих чуток». 11.08.2020. Інтернет-альманах «Антидот». URL: https://antydot.info/analytics/feyk-chy-ni-yak-politsiia-zastosuvala-stattiu-173-1-kupap-poshyriuvannia-nepravdyvykh-chutok/ (дата звернення: 01.10.21).
3. Категорія справи № 359/6339/19: Адміністративні правопорушення, що посягають на громадський порядок і громадську безпеку; Поширювання неправдивих чуток. URL: https://reyestr.court.gov.ua/Review/83043783 (дата звернення: 01.10.21).
4. Категорія справи № 394/627/19: Адміністративні правопорушення, що посягають на громадський порядок і громадську безпеку; Поширювання неправдивих чуток. URL: https://reyestr.court.gov.ua/Review/83581155 (дата звернення: 01.10.21).
5. Категорія справи № 273/1890/21: Адміністративні правопорушення, що посягають на громадський порядок і громадську безпеку; Поширювання неправдивих чуток. URL: https://reyestr.court.gov.ua/Review/99668018 (дата звернення: 01.10.21).
6. Категорія справи № 289/465/20: Адміністративні правопорушення, що посягають на громадський порядок і громадську безпеку; Поширювання неправдивих чуток. URL: https://reyestr.court.gov.ua/Review/88375703 (дата звернення: 01.10.21).
7. Категорія справи № 439/435/20: Адміністративні правопорушення,

що посягають на громадський порядок і громадську безпеку; Поширювання неправдивих чуток. URL: https://reyestr.court.gov.ua/Review/88702465 (дата звернення: 01.10.21).

8. Категорія справи № 675/663/20: Адміністративні правопорушення, що посягають на громадський порядок і громадську безпеку; Поширювання неправдивих чуток URL: https://reyestr.court.gov.ua/Review/88704282 (дата звернення: 01.10.21).

9. Категорія справи № 398/1049/20: Адміністративні правопорушення, що посягають на громадський порядок і громадську безпеку; Поширювання неправдивих чуток. URL: https://reyestr.court.gov.ua/Review/88638631 (дата звернення: 01.10.21).

10. Поширення чуток про коронавірус онлайн: як реагують суди в Україні? Платформа прав людини. URL: https://www.ppl.org.ua/poshirennya-chutok-pro-koronavirus-onlajn-yak-reaguyut-sudi-v-ukra%D1%97ni.html (дата звернення: 01.10.21).

11. Справи про адміністративні правопорушення з 01.01.2019 року. Адміністративні правопорушення, що посягають на громадський порядок і громадську безпеку; Поширювання неправдивих чуток. Єдиний державний реєстр судових рішень. URL: https://reyestr.court.gov.ua/Page/18 (дата звернення: 02.10.21).

УДК 347.65/.68

ТЕОРЕТИКО-ПРАВОВЫЕ ОСНОВЫ ОБЕСПЕЧЕНИЯ НАСЛЕДСТВЕННЫХ ПРАВ В МЕЖДУНАРОДНОМ НАСЛЕДСТВЕННОМ ПРАВЕ И ИМПЛЕМЕНТАЦИЯ ДАННЫХ НОРМ НА УРОВЕНЬ НАЦИОНАЛЬНОГО ЗАКОНОДАТЕЛЬСТВА

Хуснутдинова Яна Линасовна
Аспирант кафедры
гражданско-правовых дисциплин
Донбасская юридическая академия
г. Донецк, Украина

Аннотация: в данной статье рассмотрены теоретико-правовые основы обеспечения наследственных прав в международном наследственном процессе и их организационно-правовое обеспечение с использованием положительного зарубежного опыта с целью совершенствования и повышения эффективности наследственных правоотношений и имплементация данных норм на уровне национального законодательства.

Ключевые слова: наследство, наследование, наследодатель, зарубежные страны, наследственные правоотношения, национальное законодательство.

Институт наследования занимает особое, чрезвычайно важное место среди иных гражданско-правовых институтов. Более того, право наследования гарантировано Конституцией.

Следует отметить, что недостаточно исследованными остаются вопросы наследственных отношений, требующих высочайшего уровня защиты, поскольку касаются имущественных и неимущественных прав, которые переходят к наследникам, а также выполнение ими юридической обязанности в пределах, определенных законом или завещанием. В связи с этим существует потребность в научно-практическом анализе наследственных правоотношений и разработке совершенных механизмов реализации этих отношений на

практике. Все эти аспекты и определили актуальность выбранной тематики.

Особенно актуальна данная тема на современном геополитическом этапе развития общества, что подтверждается проблемами соответствия национального законодательства международному законодательству. Государства принимают активное участие в создании таких нормативно–правовых актов, которые регулируют процедуры наследования и действия нотариуса в процедуре реализации права завещания и права на наследование, а также в таких особых случаях – таких, как отсутствие волеизъявления наследодателя (если у умершего не было брака и детей; если родители уже умерли; если умерший не был женат, но имел детей; если умерший оставил вторую половину из супругов; если покойный оставил мужа/жену и детей) в которых бы были указаны правила, одинаковые для всех государств, независимо от того, кто человек по национальности.

В XXI веке миллионы лиц являются субъектами наследственных отношений, которые возникают независимо от их гражданства, пребывания или постоянного места жительства. В случае смерти гражданина, который находится за границей, или если его имущество или имущественные права находятся за пределами страны постоянного проживания, возникает ряд правовых проблем, среди которых важное место принадлежит вопросам правового регулирование наследственных отношений.

История исследований и изучения зарубежного наследственного права обусловливается потребностями решения проблемных вопросов, возникающих в наследственном праве и показывающих, что нужно совершенствовать законодательство с помощью детального анализа международно-правовых норм наследственного права, исходя из чего повысится уровень правовой культуры и защита интересов лиц в процессе реализации наследственных прав. Отношения наследования являются составной частью имущественных отношений любого общества (феодального, капиталистического и даже социалистического), основанного независимо от формы собственности. Известно много случаев, когда иностранные граждане признавались

наследниками по праву государства, нормы которого применялись при наследовании.

Законодательство зарубежных стран в наследственном праве по-разному регулирует решение вопросов об отсутствии завещания: кто в таком случае наследует имущество и в каких долях, ограничения по распоряжению права на правопреемство, как и когда можно стать наследником и какой налог должны оплатить наследники. Так, например, в Австрии при отсутствии воли наследодателя, то есть завещания, при разных обстоятельствах применяют следующие принципы:

– если умерший не был женат и не имел детей, то родители умершего наследуют равные доли имущества; – если родители уже умерли, то в таком случае наследуют братья и сестры;

– если умерший не был женат, но имел детей, то дети наследуют одинаковые доли;

– если умерший оставил вторую половину из супругов: муж/жена становится единственным наследником, не имея потомков, родителей, братьев и сестер, бабушек и дедушек;

– если умерший оставил мужа/жену и детей: 1/3 переходит к мужу / жене, остальное делится поровну среди детей.

Австрийское право не предоставляет автоматического права на наследство, если брак не был зарегистрирован. В таком случае мужчина / женщина только имеют право стать наследниками в порядке внесения их в завещание.

Обязательная (резервная) часть имущества, ограничивающая свободу завещания, составляет половину доли законного наследства для потомков, при отсутствии потомков около 1/3 доли юридического наследства отходит наследникам. Муж / жена получает половину своей юридической доли.

Существует возможность снизить резервную часть при отсутствии семьи. Наследники резервной части могут отказаться от резерва до открытия правопреемства по контракту (нотариальный документ), заключенному между

наследодателем и наследником или наследниками. Право на наследование наступает в момент открытия наследства (смерти лица), однако передача наследства наследникам требует судебного распоряжения в конце конкретной процедуры, которая осуществляется нотариусом от имени суда («Verlassenschaftsverfahren») [1].

В законодательстве Бельгии указано: если умерший не был женат и не имел детей, наследниками, которые первыми имеют право на наследование, будут ближайшие родственники (братья и сестры). Так отец и мать получат по четверти, а братья/сестры – остальное наследство. Если один из родителей умер, то его доля передается братьям и сестрам. Если нет родителей, братьев и сестер, то половина преемственности переходит к материнской линии, а вторая половина переходит к отцовской линии (дядя, тетя, двоюродный брат). Если покойный не был женат, но имел детей, это исключает всех остальных членов семьи. Они имеют полное право собственности на имущество поровну. Однако, если ребенок уже умер, оставляя потомков, последние наследуют право представительства умершего ребенка. Если умерший имел мужа/жену и детей, то это лицо наследует (право собственности на собственность) все активы, включающие наследство. Дети наследуют наследство равными долями. Доля ребенка, который уже умер, принадлежит к потомкам этого ребенка по принципу представления [3].

Форма зарегистрированного партнерства признана в Бельгии «законным сожительством» На правопреемство имеет право каждый из партнеров, то есть пользоваться недвижимостью, в которой супруги проживали вместе, а также право на имущество в указанной собственности. Но одна сторона имеет право лишить другого права на пользование в случае воли или подарка на пользу другого лица. В незарегистрированном браке вторая сторона может стать наследником только тогда, когда умерший это предусмотрел в завещании. Бельгийский закон не предоставляет автоматического права на наследование второй стороне.

Закон Бельгии признает принцип резервных частей, согласно которому

минимальная часть (зарезервированная часть) наследства должна передаваться жене, детям, родителям погибшего. Эта резервная часть составляет половину наследства, если есть один ребенок (или его потомки), 2/3 – если есть два ребенка, и 3/4 – если есть трое или более детей. Если нет потомков или супружеского партнера, тогда отец и мать имеют право на четверть наследства каждый. Вторая сторона всегда получает право на пользование, по крайней мере, половиной активов, входящих в наследство. Эта половина будет содержать имущество, к которому относятся дом и вещи домашнего обихода. Если завещатель решил не учитывать резервной части к своему завещанию, а наследники соглашаются, уважая его желания, то завещание может быть правомерно. Но наследники, резервная часть которых не была соблюдена, и которые намерены истребовать ее, имеют право возбудить дело в порядке уменьшения наследства на размер резервной доли. Бельгийский закон регулируется принципом, согласно которому имущество (активы и обязательства) принадлежат наследникам с момента смерти владельца, также существует система правопреемства. Наследники несут ответственность за долги, связанные с правопреемством, но они имеют возможность ограничивать свою ответственность, приняв наследство за исключением активов. Условия (исключения, надбавки) и налоговые ставки значительно отличаются в разных регионах (Валлония, Фландрия, Брюссель-Капитал). Налоговые ставки зависят от степени родства и могут составлять до 80 %, когда нет семейных отношений.

В Болгарии, если нет завещания, при разных обстоятельствах применяются разные принципы. Если умерший был не женат и не имел детей, родители становятся наследниками. Если покойный оставил лишь наследникам второй степень родства или родства в более высокой степени, те, кто относиться к ближайшей степени, наследуют равными долями. Когда у покойного остались только братья и сестры, они наследуют в равных долях. Когда у покойного остались только братья и сестры, а также кто-то из высшей степени родства, то данная категория наследников получают 2/3 имущества, а наследники получают 1/3. Если покойный не был женат, а имел детей, между

последними делящих имущество поровну.

Болгарское законодательство не признает незарегистрированный брак, поэтому только в завещании сам наследодатель может указать о праве такого лица быть наследником имущества. В Болгарии последовательность переходит к наследнику, когда последний принимает правопреемство. Это принятие может быть молчаливым. Мужчина / женщина, потомки и родители покойного освобождаются от уплаты налога на наследство [4].

Согласно чешскому законодательству, если нет завещания, тогда в разных случаях применяют следующие принципы:

– если умерший был холост и не имел детей, то имущество передается родителям, если они еще живы, и лицам, жившим вместе с умершим в одном помещении, в течение по меньшей мере одного года, до самой смерти;

- если умерший не был женатым, но имел детей, то правопреемство делится поровну между детьми [2].

Закрепленная резервная часть может составлять всю недвижимость. Размер резервной части зависит от возраста бенефициара (несовершеннолетнего/взрослого) и количества наследников. Бенефициары резервной части не могут отказаться от доли резервной части. У них есть возможность принять или отказаться от всего наследства. Только в рамках соглашения о правопреемстве между наследниками получатель резервной части может согласиться на получение меньшей части имущества, чем он / она имеет право. Вторая сторона супругов не имеет права на любую резервную часть. Наследник приобретает этот статус по решению нотариуса, выступающего в роли судебного уполномоченного. Действие этого решения вступает в силу со дня смерти, даже если решение будет выдано позже. Наследник несет личную ответственность за долги умершего в соответствии со стоимостью имущества, полученного им [5].

Затрагивая вопрос отыскания применимого права, компетентного регулирования возникших международных наследственных правоотношений с участием иностранного элемента. Право, подлежащее применению в

наследственных правоотношениях с иностранным элементом, должно определяться в соответствии с наследственным уставом. Наследственным уставом урегулированы как общие вопросы, затрагивающие правила наследования имущества, так и специальные вопросы, в том числе правила наследования отдельных видов имущества[3]. Традиционно различают универсальные и отдельные системы наследования. При универсальной системе наследования подчинение происходит по личному закону или закону последнего места жительства наследодателя, при общей системе применяется право земли, где наследодатель имел последнее место жительства (при наследовании движимого имущества), при наследовании имущества - право земли, где находится имущество.

Сложность применения права в таких правоотношениях часто возникает, когда вопросы наследования по-разному закреплены в праве разных государств. В этом случае возникают юридические коллизии, в том числе коллизии, связанные с определением круга законных наследников или их порядка, коллизии завещательной дееспособности, коллизии, связанные с различными требованиями к форме завещания и др. [4]. Если говорить о законодательстве Российской Федерации, то для определения применимого наследственного права используется отдельная система, то есть фактически к движимому имуществу применяется право земли по последнему месту жительства наследодателя, а к недвижимому имуществу - право земли по месту его жительства. Это правило применимо как к наследованию по закону, так и по завещанию.

В юридической литературе часто отмечается, что если устав наследования касается регулирования всей совокупности наследственных отношений, то в этом случае говорят об их единстве. Однако далее отмечается, что из Единого устава чаще делаются такие существенные исключения, которые позволяют говорить о двойственности уставов наследования.

Решением коллизионных ошибок национальных законов государств в исследуемых отношениях, безусловно, могло бы стать создание

международного соглашения, которое включало бы единые коллизионные правила определения порядка наследственных отношений с иностранным элементом.

Еще один вопрос, который часто встречается в практике международного наследования, – это определение последнего места жительства наследодателя. Именно от ответа на этот вопрос зависит определение компетенции компетентных органов и применимых прав наследуемых, причем международные договоры в России и за рубежом не содержат единых терминов.

На практике часто встречаются случаи, когда иностранное государство не предусматривает формальных правил регистрации лиц по месту жительства. Здесь допускается использование различных документов, должным образом подтверждающих место жительства наследодателя. Как отмечают отдельные исследователи, доказательств достаточно, документы предоставленные местными властями за рубежом и содержащие информацию о месте жительства конкретного лица, а часто и о продолжительности его пребывания, статусе и тому подобном [3, с. 7]. Кроме того, могут быть использованы документы, подтверждающие права наследодателя на жилое помещение (например, документы, подтверждающие право собственности или аренду жилого помещения), расходы на содержание помещения и другие. На практике были случаи, когда суд в одном из наследственных дел указывал, что ссылки, содержащие указание на постоянное место жительства наследодателя в той или иной стране, не могут быть относительным доказательством дела [1].

Проблема определения места жительства касается возможности подачи соответствующих исков в суды государств, для внутренней юрисдикции которой характерен более гибкий подход к определению понятия места жительства. Так, в англо-американской концепции на основе анализа множества фактов можно утверждать тезис о тесной связи спорного наследственного права с соответствующей юрисдикцией. Такая возможность позволяет подвести под соответствующую юрисдикцию практически любой

более или менее крупный спор о наследовании.

Другим способом обхода правил международной юрисдикции наследственных споров может быть также явное использование разницы между фактическим местом жительства наследодателя за границей и местом его регистрации или иной регистрации по месту жительства в России [4, с. 71-72]. В зависимости от интересов стороны правовое предположение о пребывании последнего места жительства наследодателя по месту его регистрации (учета), а также фактического проживания в конкретном государстве может быть использовано для обоснования юрисдикции компетентных судов [5, с. 44].

Также в практике проведения наследственных дел с иностранным элементом нередки случаи, когда наследодатель имеет несколько мест жительства, которые могут подпадать под свойство последнего места жительства.

Другой проблемой, связанной с наследственными правоотношениями с участием иностранного элемента, является квалификация имущества как движимого или недвижимого, что напрямую влияет на ошибочность определения применимого права. Российское законодательство исходит из правила, что принадлежность имущества к движимым или недвижимым вещам определяется правом земли, в которой находится это имущество [1, ст.1205]. Как показала практика, это правило не может быть универсальным, особенно в отношении квалификации таких конкретных вещей, как воздушные и морские корабли, потому что в иностранном праве они не всегда действуют как недвижимость.

Проанализировав законодательство о наследственном праве в зарубежных государствах и Российской Федерации, стоит отметить, что вопросы правового характера и структурных элементов наследования на сегодняшний день недостаточно рассмотрены.

Проблема состава наследства, безусловно, тесно связана с определением понятия наследства: состав наследства может быть установлен только на основании понятия наследования, но в то же время установление состава

наследства является средством определения конкретных прав и обязанностей, предусмотренных в порядке наследования. Развитие гражданско-правовых отношений предполагает появление новых прав и обязанностей, которые могут быть частью наследия. Определение их непосредственно в законодательстве существует не всегда, поэтому необходимо найти критерии, по которым происходит определение состава наследства.Институт наследования не идеален и требует многих изменений и дополнений, для того, чтобы исправить его недостатки не только в теоретических, но и в практических аспектах.

Гражданско-правовые отношения имеют свои особенности, а потому не приходится сомневаться в том, что законодательство в процессе дальнейшего развития наследственных отношений будет требовать усовершенствования. Именно поэтому, при современных условиях развития общественных отношений, консолидация знаний и умений субъектов законодательной инициативы, ученых, ученых, юристов, судей, адвокатов в сфере усовершенствования регулирования наследственных отношений является одной из главных задач правовой политики нашего государства.

СПИСОК ЛИТЕРАТУРЫ

1. Абраменков М. С. О необходимости совершенствования правового регулирования наследственных отношений международного характера // Наследственное право. 2013. №1. С. 17-21.

2. Гражданский кодекс Российской Федерации (часть третья) от 26 ноября 2001 года № 146-ФЗ // Российская газета. – 2001.–№ 233.

3. Деханов С. А., Измайлова Н. А. Наследование по закону в зарубежных странах и некоторые коллизионные вопросы наследования // Бюллетень нотариальной практики. 2012. N 5. С. 6-9.

4. Евстафьева И. В. Правовое регулирование международного наследования имущественных авторских прав // Цивилист. 2012. №3. С. 71-75.

5. Иншакова А. О. Наследственные правоотношения в международном частном праве // Наследственное право. 2012. №1. С. 41-46.

УДК 343.98

ЗНАЧЕННЯ ІННОВАЦІЙНИХ НАУКОВО-ТЕХНІЧНИХ ЗАСОБІВ ТА КРИМІНАЛІСТИЧНИХ ЗНАНЬ ДЛЯ ДІЯЛЬНОСТІ СЛІДЧОГО У ЗМАГАЛЬНОМУ КРИМІНАЛЬНОМУ ПРОЦЕСІ

Яремчук Вікторія Олегівна
кандидат юридичних наук,
старший науковий співробітник лабораторії
Використання сучасних досягнень
науки і техніки у боротьбі зі злочинністю
Науково-дослідного інституту
вивчення проблем злочинності
імені академіка В. В. Сташиса
Національної академії правових наук України
м. Харків, Україна

Вступ.У діяльності слідчого зростає роль широкого використання інноваційних науково-технічних засобів і криміналістичних знань. Саме тому для вчених криміналістів актуальними є питання, пов'язані із впровадженням широкого кола сучасних науково-технічних засобів, пристороїв та приладів у діяльність слідчого в межах змагального кримінального процесу.

Мета роботи. Розгляд питань щодо значення інноваційних науково-технінчих засобів і криміналістичних знань для діяльності слідчого у змагальному кримінальному процесі.

Матеріалиіметоди. Дослідження засноване на роботах відомих вчених криміналістів. Під час дослідження використано методи наукового пізнання: формально-логічний, системно-структурний, статистичний, узагальнення та інші.

Результати та обговорення. Якщо звернутися до криміналістичних знань, то В. В. Арешонков пропонує розуміти поняття криміналістична техніка – «техніко криміналістичні дослідження», що охоплює пошук, огляд об’єктів під час проведення слідчих (розшукових) дій та попереднє криміналістичне

дослідження об’єктів під час слідчих (розшукових) дій чи поза їх проведенням; і перевірку об’єктів за криміналістичними обліками; а також здійснення різних видів криміналістичних експертиз[1, с.4].

Крім того, варто наголосити на існуванні великої кількості сучасних науково-технічних засобів, які використовуються у кримінальному процесі на різних його етапах та з різною метою.Так, Н.В. Павлюк пропонує таку класифікацію науково-технічних засобів: 1) науково-технічні засоби для проведення слідчих (розшукових) дій; 2) науково-технічні засоби для проведення негласних слідчих (розшукових) дій; 3) науково-технічні засоби для проведення судових дій; 4) науково-технічні засоби для проведення експертного дослідження; 5) науково-технічні засоби інформаційної підтримки досудового розслідування; 6) науково-технічні засоби інформаційної підтримки судових проваджень; 7) науково-технічні засоби для запобігання вчиненню кримінальних правопорушень [2, с. 102-103].

Однак існують проблемні питання щодо впровадження інноваційних продуктів у діяльність по розслідуванню кримінальних правопорушень. Так, В.Ю. Шепітько і Г.К. Авдєєва обґрунтовують необхідність подальших досліджень щодо процесуальної регламентації використання новітніх науково-технічних засобів у кримінальному провадженні, а також фіксації результатів їх застосування. Крім того, розроблення шляхів подолання перешкод, що виникають під час інноваційної діяльності. Подолання існуючих проблем впровадження інноваційних продуктів у практику боротьби зі злочинністю є можливим через впровадження інновацій у навчальний процес всіх рівнів освіти за умови підтримки держави зі співпрацею розробників і користувачів інноваційних продуктів, а також державне фінансування процесів розроблення й впровадження інновацій у практику боротьби зі злочинністю [3, с.11-26].

Висновки. Сьогодні у криміналістиці є велика кількість визначень поняття криміналістична техніка. Наука криміналістика постійно розвивається, розширюючи обсяг криміналістичних знань через впровадження та трансформацію знань різних наук, зокрема, технічних. Також варто наголосити

на існуванні великої кількості сучасних науково-технічних засобів, які використовуються у кримінальному процесі на різних його етапах та з різною метою. Проте у процесі впровадження нових науково-технічних засобів слідчим необхідно розуміти можливості застосування інноваційних науково-технічних засобів у змагальному кримінальному процесі.

ВИКОРИСТАНА ЛІТЕРАТУРА

1. Арешонков В.В. Теоретичні, правові та праксеологічні засади техніко-криміналістичних досліджень у розслідуванні злочинів. автореф. дис. доктора юрид. наук. Київ. 2021. 40 с.
2. Павлюк Н.В.Науково-технічні засоби як елемент структури техніко-криміналістичного забезпечення розслідування злочинів // Питання боротьби зі злочинністю. № 30. 2015. С. 99-106.
3. Шепітько В.Ю., Авдєєва Г.К. Проблеми застосування науково-технічних засобів та інноваційних продуктів у діяльності органів правопорядку // Теорія та практика судової експертизи і криміналістики. Вип. 20. 2019. С.11-26.